NISSAN

LEAF

NISSAN LEAF

Plus d'autonomie, plus de puissance, plus de choix

La Nissan LEAF vous offre une palette infinie de sensations de conduite. Que vous circuliez en ville, quotidiennement entre votre domicile et votre travail ou que vous soyez adeptes inconditionnels de l'électromobilité, vous apprécierez d'en faire une expérience encore plus sûre, plus connectée et plus galvanisante au volant de la Nissan LEAF.

Les photos de cette brochure ne sont pas contractuelles et ne correspondent à aucune version spécifique. Les équipements visibles peuvent ne pas être disponibles dans votre pays. Les équipements sont disponibles de série ou en option (moyennant supplément de prix) selon les versions.

Glissez-vous dans la circulation urbaine

avec une autonomie maximale de 270 km avec batterie 39 kWh et de 385 km avec batterie 59 kWh.* Roulez en mode B pour disposer immédiatement du couple, utilisez l'e-Pedal pour un contrôle optimal, passez en mode Eco pour profiter de l'autonomie maximale. ProPILOT Assist** et les technologies Nissan Intelligent Mobility vous simplifieront les embouteillages. Faites de la ville votre terrain de jeu.

Le confort au long cours

Sélectionnez le mode B et activez ProPILOT Assist**, sur les longs trajets pour une expérience plus détendue que jamais. Et profitez de l'immense réseau européen de bornes de recharge rapide pour aller encore bien plus loin.

Plus de puissance pour vos trajets 100% électriques

Avec sa batterie de 59 kWh*, la Nissan LEAF vous garantit encore plus de couple, plus de puissance et plus d'autonomie.

*Valeurs selon WLTP (Worldwide harmonized Light vehicles Test Procedure). WLTP est une procédure d'essai réaliste pour mesurer la consommation de carburant et les émissions de CO_2. Des facteurs tels que le style de conduite, la vitesse, la topographie, la charge, la température extérieure et le degré d'utilisation des consommateurs électriques ont une influence sur la consommation et l'autonomie. La plupart des facteurs peuvent être influencés par le conducteur et devraient toujours être pris en compte au profit de l'efficacité.

**Nissan ProPILOT Assist est disponible de série ou en option, selon les versions et uniquement avec boîte automatique. ProPILOT Assist est un système d'aide à la conduite de pointe qui ne peut néanmoins vous faire éviter les collisions. ProPILOT Assist est exclusivement conçu pour les autoroutes et axes rapides avec séparation des voies. Le conducteur doit toujours garder les yeux sur la circulation et les mains sur le volant. Le conducteur doit lui-même observer tous les panneaux et respecter les règles de circulation. Il incombe au conducteur de toujours rester vigilant, de respecter les limites de vitesse, de conduire prudemment en adaptant sa vitesse à l'état de la chaussée afin de garder le contrôle de son véhicule. Consultez le mode d'emploi de votre véhicule pour en savoir plus.

NISSAN INTELLIGENT MOBILITY

PLUS DE CONTRÔLE

avec la **Nissan e-Pedal.** Oui, une seule pédale pour accélérer, décélérer et stopper votre Nissan LEAF !

DÉCOLLAGE IMMÉDIAT

dès le premier mètre – avec des technologies intelligentes qui rendront chaque déplacement plus agréable mais aussi plus galvanisant.

PLUS DE SOUVERAINETÉ

Activez Nissan ProPILOT Assist*, réglez la vitesse et la distance à garder par rapport au véhicule qui vous précède, et roulez en toute sérénité.

SENTIR PLUS, VOIR PLUS

Avec l'Around View Monitor intelligent pour une vision à 360° et ses nombreux dispositifs ingénieux (alerte de trafic transversal, surveillance des angles morts active avec freinage correctif).

TOUJOURS CONNECTÉS

par l'écran 8" et grâce à l'intégration de votre smartphone via Apple CarPlay® ou Android Auto™*

Une expérience multisensorielle

Attendez-vous à une expérience de conduite inédite, puissante et intense. Sur simple pression d'un bouton. Avec vous au volant. Vous voulez encore plus de puissance ? Essayez la Nissan LEAF avec batterie 59 kWh ! Une omniconnexion 24/24 ? Découvrez NissanConnect ! Prêts à rejoindre un nouveau courant ? Circulez en Nissan LEAF !

*Nissan ProPILOT Assist est disponible de série ou en option, selon les versions et uniquement avec boîte automatique. ProPILOT Assist est un système d'aide à la conduite de pointe qui ne peut néanmoins vous faire éviter les collisions. ProPILOT Assist est exclusivement conçu pour les autoroutes et axes rapides avec séparation des voies. Le conducteur doit toujours garder les yeux sur la circulation et les mains sur le volant. Le conducteur doit lui-même observer tous les panneaux et respecter les règles de circulation. Il incombe au conducteur de toujours rester vigilant, de respecter les limites de vitesse, de conduire prudemment en adaptant sa vitesse à l'état de la chaussée afin de garder le contrôle de son véhicule. Consultez le mode d'emploi de votre véhicule pour en savoir plus.

*Apple CarPlay® et Android Auto™ sont offerts selon le modèle et la version du véhicule. Pour plus d'infos, veuillez consulter votre concessionnaire Nissan. Requis pour Apple CarPlay® : iAP2, iPhone 5 ou plus récent (interface Lightning) avec iOS 8.3 ou plus récent ; pour Android Auto™ : système d'exploitation Android 5.0 (Lollipop) ou plus récent. Connexion par câble USB. Plus de détails sur www.apple.com ou www.android.com.

Vivez la ville
autrement

Intelligente, endurante, fun – la Nissan LEAF est faite pour conquérir la ville avec vous. Une seule pédale vous suffira pour circuler à votre aise, même aux heures de pointe. Des embouteillages annoncés ? Pas de souci !

NISSAN INTELLIGENT MOBILITY

e-Pedal. Accélérer, décélérer et vous arrêter complètement, avec pratiquement une seule pédale. C'est si simple !

NISSAN INTELLIGENT MOBILITY

Elle vous alerte avant que vous agissiez

AYEZ L'ŒIL À TOUT. Vous pouvez faire confiance aux technologies Nissan Intelligent Mobility même quand la visibilité est limitée. Quand vous sortez en marche arrière de votre stationnement par exemple ou changez de voie, le système vous alerte car il repère les voitures avant vous. Une sensation de sécurité au volant parfaitement inédite !

AROUND VIEW MONITOR INTELLIGENT POUR UNE VISION À 360°. Le dispositif fait apparaître les objets qui bougent autour de votre véhicule pour vous offrir une vision quasi panoramique.

ALERTE DE TRAFIC TRANSVERSAL. Ce dispositif vous sécurise quand vous sortez en marche arrière de votre place de parking. Il vous alerte si un véhicule arrive, de droite ou de gauche.

Chaque déplacement devient un vrai plaisir

NISSAN INTELLIGENT MOBILITY

SURVEILLE LES CONDITIONS DE CIRCULATION

RESPECTE LA VITESSE ET LA DISTANCE PROGRAMMÉES

FREINE JUSQU'À L'ARRÊT COMPLET SI NÉCESSAIRE

Vous prévoyez un grand voyage ? La Nissan LEAF avec batterie 39 kWh vous permet une autonomie maximale de 270 km, et même de jusqu'à 385 km avec batterie 59 kWh* – en une seule recharge. Vous pouvez compter en outre sur un immense réseau européen de bornes de recharge rapide. Et le confort de différents modes de conduite et des technologies **Nissan ProPILOT Assist**** pour aller toujours plus loin en toute sérénité. **Nissan ProPILOT Assist**** activé, votre Nissan LEAF est confortablement maintenue dans sa voie et conserve la distance prédéfinie avec le véhicule qui vous précède. La fonction Stop&Go économise de l'énergie, notamment dans la circulation en accordéon. Vous allez aimer vos trajets quotidiens.

*Valeurs selon WLTP (Worldwide harmonized Light vehicles Test Procedure). WLTP est une procédure d'essai réaliste pour mesurer la consommation de carburant et les émissions de CO_2. Des facteurs tels que le style de conduite, la vitesse, la topographie, la charge, la température extérieure et le degré d'utilisation des consommateurs électriques ont une influence sur la consommation et l'autonomie. La plupart des facteurs peuvent être influencés par le conducteur et devraient toujours être pris en compte au profit de l'efficacité.

**Nissan ProPILOT Assist est disponible de série ou en option, selon les versions et uniquement avec boîte automatique. ProPILOT est un système d'aide à la conduite de pointe qui ne peut néanmoins vous faire éviter les collisions. ProPILOT Assist est exclusivement conçu pour les autoroutes et axes rapides avec séparation des voies. Le conducteur doit toujours garder les yeux sur la circulation et les mains sur le volant. Le conducteur doit lui-même observer tous les panneaux et respecter les règles de circulation. Il incombe au conducteur de toujours rester vigilant, de respecter les limites de vitesse, de conduire prudemment en adaptant sa vitesse à l'état de la chaussée afin de garder le contrôle de son véhicule. Consultez le mode d'emploi de votre véhicule pour en savoir plus.

NISSAN INTELLIGENT MOBILITY

La bonne technologie au bon moment

La Nissan LEAF est dotée d'une kyrielle de technologies intelligentes, prêtes à réagir au bon moment. Quand vous roulez à vive allure et qu'un bouchon surgit, c'est le système de freinage d'urgence intelligent avec reconnaissance des piétons qui décèlera le risque de collision et déclenchera le freinage d'urgence si nécessaire. Un copilote rassurant, non ? Nissan vous propose de nombreux autres dispositifs Nissan Intelligent Mobility pour vous seconder dans toutes les situations afin que tous vos déplacements soient sereins, sûrs et encore plus enthousiasmants.

Imaginez conduire avec toute une équipe de copilotes Nissan Intelligent Mobility dont

ProPILOT ASSIST*
Le dispositif surveille la circulation. Il maintient la Nissan LEAF dans sa voie, à la vitesse souhaitée et à distance du véhicule qui la précède. Il vous alerte si vous changez inopinément de voie et est capable de stopper le véhicule si vous arrivez sur un bouchon.

RÉGULATEUR ADAPTATIF INTELLIGENT DE LA VITESSE ET ASSISTANT DE MAINTIEN DE LA DISTANCE DE SÉCURITÉ
Le dispositif surveille la circulation, ce qui rend la conduite sur autoroute plus détendue.

ASSISTANT INTELLIGENT AUTONOME DE MAINTIEN DE VOIE AVEC FREINAGE CORRECTIF
Le système détecte la voie utilisée et y maintient le véhicule. Si vous quittez votre voie par inadvertance, le système vous préviendra par un voyant à l'écran et un signal acoustique. Si nécessaire, il freinera légèrement le véhicule pour le remettre dans sa voie.

FEUX AUTOMATIQUES INTELLIGENTS
Quand la luminosité n'est plus suffisante (tombée de la nuit, tunnel ou parking), les phares LED s'allument automatiquement. Ils s'éteignent aussi systématiquement quand le moteur est coupé.

SURVEILLANCE ACTIVE DES ANGLES MORTS ACTIVE AVEC FREINAGE CORRECTIF
Le dispositif vous signale la présence d'un véhicule dans l'angle mort et vous remet dans votre voie.

*Nissan ProPILOT Assist est disponible de série ou en option, selon les versions et uniquement avec boîte automatique. ProPILOT Assist est un système d'aide à la conduite de pointe qui ne peut néanmoins vous faire éviter les collisions. ProPILOT Assist est exclusivement conçu pour les autoroutes et axes rapides avec séparation des voies. Le conducteur doit toujours garder les yeux sur la circulation et les mains sur le volant. Le conducteur doit lui-même observer tous les panneaux et respecter les règles de circulation. Il incombe au conducteur de toujours rester vigilant, de respecter les limites de vitesse, de conduire prudemment en adaptant sa vitesse à l'état de la chaussée afin de garder le contrôle de son véhicule. Consultez le mode d'emploi de votre véhicule pour en savoir plus.

Chargés à bloc pour un futur 100% électrique

RÉTROVISEURS AÉRODYNAMIQUES

DIFFUSEUR INTÉGRÉ

DESSOUS DE CAISSE ENTIÈREMENT PLAT

Circulez sans opposer de résistance à l'air. Avec sa batterie de 59 kWh et sa ligne aérodynamique, la Nissan LEAF affiche les meilleures performances : un couple disponible immédiatement, une conduite fluide, silencieuse, douce pour l'environnement comme pour votre budget. Performante, fun et écoresponsable – en bonne voie pour l'avenir.

Très facile de recharger votre Nissan LEAF : branchez-la chez vous pour la recharger durant la nuit. Et si vous voulez la recharger plus vite, optez pour un chargeur mural (en courant alternatif) à l'intérieur ou en extérieur – une option sûre et pratique pour repartir ensuite avec une autonomie maximale.

RECHARGE À DOMICILE AVEC JUSQU'À 6.6 KW
La recharge sur courant alternatif avec jusqu'à 6.6. kW (monophasé)[1] est au moins 50% plus rapide[2] pour Nissan LEAF.

BATTERIE 39 KWH : DURÉE D'UNE RECHARGE COMPLÈTE ENV. 7H ½ .*
BATTERIE 59 KWH : DURÉE D'UNE RECHARGE COMPLÈTE ENV. 11H ½ .*

[1] Le chargeur mural affiche une puissance maximale de 22 kW, mais la puissance effective pour la charge dépend du véhicule.

[2] Avec une puissance d'au moins 3.7 kW, la puissance fournie par une prise domestique normale étant de 2.3 kW. Notez bien que votre fournisseur local peut vous interdire la charge en courant monophasé avec une puissance excédant 3.7 kW. La puissance de charge effective varie selon le type de véhicule et le temps de charge dépend de divers facteurs (température de la batterie, température extérieure etc.).

Choisissez votre type de recharge pour rester mobile

STATION DE RECHARGE PUBLIQUE
BATTERIE 39 KWH : RECHARGE RAPIDE CHADEMO DE 50 KW
BATTERIE 59 KWH : RECHARGE RAPIDE CHADEMO DE 50 KW (COMPATIBLE AVEC CONNECTEUR DE 100 KW)

BATTERIE 39 KWH : DE 20% À 80% EN 60 MINUTES ENVIRON**
BATTERIE 59 KWH : DE 20% À 80% EN 90 MINUTES ENVIRON**

*Les durées de recharge sur une Wallbox supposent une puissance max. de 6.6 kW/32 A. La Wallbox est vendue à part, comme accessoire Nissan.
**Le temps de recharge rapide indiqué nécessite l'utilisation d'une station de recharge rapide DC-CHAdeMO. Le temps de recharge restant s'effectue à la vitesse normale de recharge. Le temps de recharge dépend des conditions d'utilisation (p. ex. type et conditions d'utilisation de recharge rapide, taille de la batterie, température extérieure et température de la batterie au moment de la recharge). La Nissan LEAF est équipée du système CHARGING SAFEGUARD TECHNOLOGY qui protège la batterie lors de recharges rapides successives sur une courte période. Le temps de plusieurs recharges rapides successives peut augmenter lorsque que la température de la batterie déclenche ses dispositifs de protection CHARGING SAFEGUARD TECHNOLOGY.

Moins de dépenses, plus de liberté

POURQUOI VOTRE NISSAN LEAF VOUS FAIT GAGNER DU TEMPS ? L'électromobilité a plus à offrir que vous ne le pensez. D'abord, vous n'aurez plus à passer à la pompe. Avec moins de pièces mobiles, moins d'entretien. Vous gagnez du temps et de l'argent. Et si vous en profitiez pour vous faire plaisir ?

ADIEU MOTEUR THERMIQUE
Un moteur 100% électrique nécessite moins de révisions. Recharger une batterie coûte moins cher que de faire le plein.

ADIEU VIDANGES
Fini le carburant, idem pour l'huile : dites donc adieu aux vidanges ! Plus de besoin de filtre à huile moteur, de courroies, de bougies… L'entretien est bien moins cher. Et vous avez plus de temps libre.

ADIEU STATION-SERVICE
Plus de passage à la pompe sur la route du travail ! Vous branchez la voiture la nuit et partez au volant d'une Nissan LEAF chargée à bloc pour toute la journée.

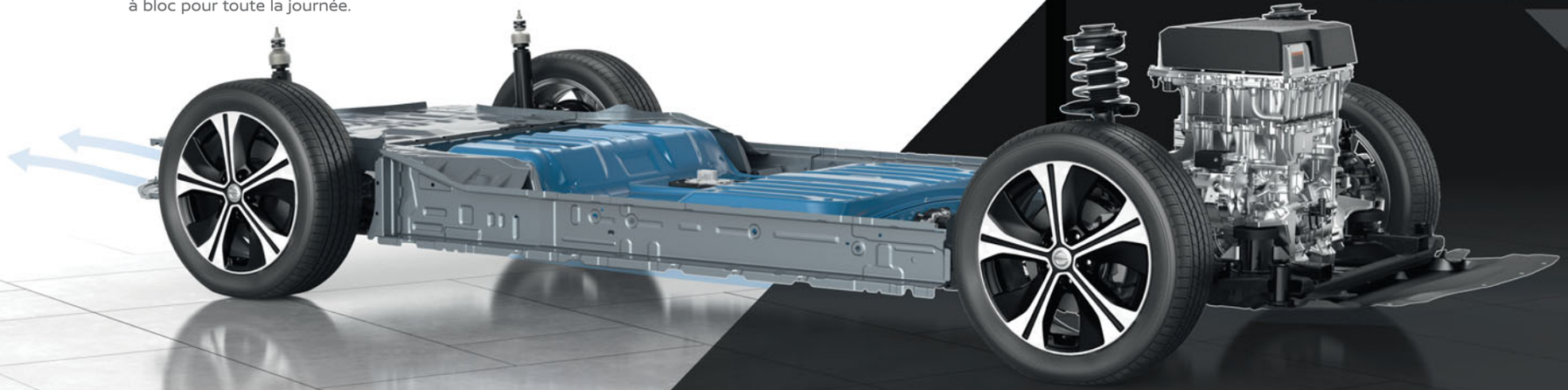

BONJOUR L'INNOVATION CÔTÉ BATTERIE
Le pack batterie pour la Nissan LEAF a été conçu par Nissan et dûment testé pour une fiabilité maximale. Vous avez une des meilleures technologies à disposition.

NISSAN INTELLIGENT MOBILITY

En connexion parfaite avec votre univers

Avec un écran tactile 8", NissanConnect se fait encore plus intuitif : navigation simplifiée et technologie de dernière génération sont à votre service.
Par notre application, vous accédez à une palette toujours plus large de prestations et avez notamment la possibilité de transférer à la Nissan LEAF vos itinéraires depuis vos terminaux habituels.

RECHARGE

Avec l'application NissanConnect Services, vous pouvez contrôler le niveau de la batterie à distance et gérer la charge depuis votre smartphone, par exemple pour profiter des tarifs nocturnes meilleur marché.

NAVIGATION & CONDUITE

Système de navigation très précis, transmission à la Nissan LEAF de votre itinéraire préparé sur vos terminaux habituels pour un voyage serein. Vous pouvez analyser vos déplacements (kilométrage et fréquence) directement sur votre téléphone.

CONNECTIVITÉ

Connectez votre appareil, Android ou iOS, et profitez d'une connectivité intégrale, avec guidage vocal*. Votre musique, vos apps, vos messages – information et divertissement garantis, même en déplacement !

INTUITIF ET CONFORTABLE

Vous avez accès à des services à distance (Remote Services), comme la fonction de localisation du véhicule de l'app NissanConnect Services. Et en un clic, vous accédez, si besoin est, à Nissan Assistance.

Scannez le code pour télécharger l'app NissanConnect Services et la connecter avec votre Nissan LEAF.

NissanConnect Services

Google play | Available on the App Store

*N'appairez votre téléphone pour accéder à NissanConnect que lorsque vous êtes garés en toute sécurité. Le système doit être utilisé dans le respect du Code de la Route et uniquement si votre sécurité est assurée. Le conducteur ne doit prendre aucun risque pour se servir du système. Les utilisateurs doivent prendre conscience que les appels en mode mains libres déconcentrent le conducteur et peuvent altérer leur capacité de contrôle du véhicule.

Un réseau trop faible peut limiter la réactivité et l'utilisation des applications. Pour un fonctionnement optimal, veillez à ce que votre véhicule ait une bonne réception réseau.

NISSAN INTELLIGENT MOBILITY

GESTION DE LA BATTERIE
Vérifiez le niveau de la batterie avant de partir. Vous pouvez lancer la recharge depuis votre téléphone à votre convenance.

Service gratuite[2]

CARTES & INFOS TRAFIC EN TEMPS RÉEL
Contournez les embouteillages, les travaux et les accidents grâce aux infos trafic TomTom® en temps réel.

Ce service est gratuit pendant 3 ans à compter de l'achat du nouveau véhicule.[3]

IN-CAR WIFI
Faites de votre voiture un hotspot et ayez accès à Internet depuis la voiture. C'est parti !

Service payant[4]

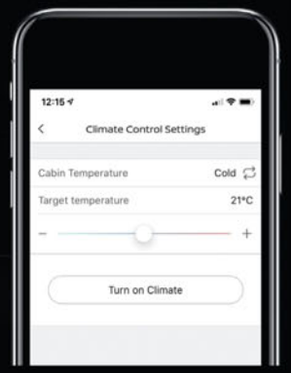

REMOTE CONTROL SERVICES
Vous pouvez gérer à distance certaines fonctions comme les phares ou le klaxon – par exemple pour repérer votre Nissan LEAF de loin. Vous pouvez aussi climatiser l'habitacle à distance pour voyager à une température confortable. Si votre Nissan LEAF est branchée, la batterie restera chargée.

Service payant[3]

VOTRE MUSIQUE. COMME VOUS VOULEZ
Bluetooth®, USB, Apple CarPlay® ou Android Auto™[1] – connectez-vous comme vous voulez.

Works with Apple CarPlay

androidauto

NissanConnect

Par l'écran tactile 8" plus réactif, NissanConnect gère tout de manière centralisée. Téléchargez l'application NissanConnect Services et synchronisez les services. Avec Apple CarPlay® et Android Auto™[1], vous pouvez via NissanConnect utiliser les fonctions habituelles de votre téléphone dans votre Nissan LEAF.

[1] Apple CarPlay® et Android Auto™ sont offerts selon le modèle et la version du véhicule. Pour plus d'informations, veuillez contacter votre concessionnaire Nissan. Requis pour Apple CarPlay® : iAP2, iPhone 5 ou plus récent (interface Lightning) avec iOS 8.3 ou plus récent ; pour Android Auto™ : système d'exploitation Android 5.0 (Lollipop) ou plus récents. Connexion par câble USB. Plus de détails sur www.apple.com ou www.android.com.

[2] Les services gratuits (Nissan on Google Assistant, historique et analyse de trajets, Nissan Assistance, dépannage) sont offerts pour une période de 7 ans selon le modèle et la version du véhicule. Pour plus d'informations, veuillez contacter votre concessionnaire Nissan.

[3] Les cartes & infos trafic en temps réel, les Remote Control Services et les Smart Alerts sont des services payants qui vous sont offerts pour une période de 3 ans selon le modèle et la version du véhicule et seront payants par la suite. Pour plus d'informations, veuillez contacter votre concessionnaire Nissan.

[4] In-Car WiFi est un service payant nécessitant un abonnement. Pour plus d'informations, veuillez contacter votre concessionnaire Nissan.

Pour utiliser les NissanConnect Services, un compte NissanConnect est nécessaire, avec une session NissanConnect ouverte par vos identifiant et mot de passe. Pour utiliser l'application NissanConnect gratuite, vous devez posséder un smartphone avec un système d'exploitation iOS ou Android compatible, et une carte SIM avec un forfait de données rattaché à un contrat de téléphonie mobile existant ou distinct, souscrit auprès de votre opérateur. Vous devez avoir accès à un réseau mobile pour utiliser les services connectés. NissanConnect In-Car WiFi se base sur une liaison Internet sans fil intégrée. Les données numériques sont fournies par une sélection d'opérateurs mobiles, dans le respect de leurs conditions générales (sous réserve de disponibilité dans votre pays). Plus d'infos, veuillez consulter votre concessionnaire Nissan ou le site https://fr.nissan.ch/services/systeme-infodivertissement-nissan/services-nissanconnect.html

Silence et confort
au diapason

Découvrez le luxe de conduire un véhicule pratiquement silencieux. Installez-vous dans un bel habitacle et faites l'expérience du calme. Vous n'entendrez que le magnifique son de votre système audio Premium BOSE®. Détendez-vous dans un siège tout confort, chauffant bien sûr. Chaque trajet sera inoubliable !

BOSE

SYSTÈME AUDIO PREMIUM BOSE®

Le système audio est également peu énergivore. Les 7 enceintes sont petites, légères et stratégiquement réparties pour vous offrir une qualité acoustique sans compromis. Découvrez la sonorisation écoresponsable !

Emportez tout
ce dont vous avez besoin

435L

La Nissan LEAF est prête pour votre prochain voyage. Coffre généreux, seuil de chargement bas, sièges arrière aisément rabattables 60:40 : vous pouvez emporter jusqu'à 435 litres de bagages. N'hésitez pas !

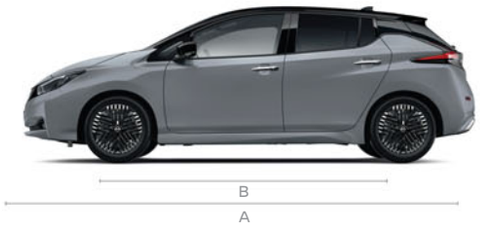

DIMENSIONS

A Longueur hors tout : 4490 mm

B Empattement : 2700 mm

C Largeur hors tout : 1788 mm

D Hauteur hors tout : 1530–1540 mm*

*variant avec la taille des jantes

ALLEZ PLUS LOIN

CHOISISSEZ VOTRE NISSAN LEAF

CHOISISSEZ VOTRE COULEUR

Black Metallic **Z11**

Solid Red **Z10**

Dark Grey Metallic **KAD**

Pearl White **QAB**

Arctic Solid White **326**

Pearl Blue **RCJ**

Peinture bi-ton : carrosserie : Ceramic Grey/toit, montant A, rétroviseurs extérieurs : Black Metallic **XFU**

Peinture bi-ton : carrosserie : Magnetic Red Metallic/toit, montant A, rétroviseurs extérieurs : Black Metallic **XDS**

Peinture bi-ton : carrosserie : Magnetic Blue/toit, montant A, rétroviseurs extérieurs : Black Metallic **XFV**

Peinture bi-ton : carrosserie : Blade Silver Metallic/toit, montant A, rétroviseurs extérieurs : Black Metallic **XDR**

Peinture bi-ton : carrosserie : Pearl White/toit, montant A, rétroviseurs extérieurs : Black Metallic **XDF**

PACK DYNAMIQUE
FINITION DESIGN SUR BOUCLIER AVANT, INSERTS LATÉRAUX – BLEU

1 - Bac de coffre, réversible

2 - Éclairage intérieur LED (kit)*

**Le kit comprend également l'éclairage pour l'habitacle.*

3 - Protection du seuil intérieur de coffre

4 - Bavettes avant et arrière Pearl White

(disponible dans différents couleurs)

5 - Protection du seuil extérieur de coffre

6 - Dispositif d'attelage pour porte-vélos* et faisceau, 13 broches

**Non compatible avec roue de secours en option. Uniquement pour un porte-vélos. La charge maximale sur point d'appui est de 52.5 kg.*

7 - *Antenne aileron**

(disponible dans différents couleurs)

**disponible pour LEAF VISIA et ACENTA (compatible avec DAB+ et FM)*

8 - Jantes alliage 17" « Bold », Dark Grey, Diamond Cut, avec des inserts bleus et écrous antivol

9 - Barres de toit, alu

Le toit supporte 35 kg. Les barres pesant 6 kg, la charge utile maximale autorisée est de 29 kg.

10 - Protection hayon, bleu

11 - Wallbox EV

12 - Tapis de sol

Une longueur d'avance

Des accessoires Nissan LEAF très stylés

CONTRAT D'ENTRETIEN NISSAN SERVICE+

Le contrat d'entretien Nissan Service+ est la façon la plus simple de vous garantir un service digne de votre Nissan LEAF. Avec une parfaite maîtrise de vos frais d'entretien. Vos avantages : valable chez tous les concessionnaires Nissan participants + experts Nissan + pièces Nissan d'origine ou pièces de rechange testées pour votre véhicule par Nissan + capital automobile valorisé + contrat cessible en cas de revente du véhicule + prix garantis.

NISSAN SWISS GARANTIE+
Extension de garantie à la 4e et 5e année

L'extension de garantie NISSAN Swiss Garantie+ vous offre la possibilité d'assurer la protection et la sécurité de votre véhicule pour une période plus longue ou un kilométrage plus élevé après l'expiration des trois ans de garantie sur le nouveau véhicule. Choisissez le contrat qui vous convient. En cas de réparation, nos techniciens Nissan qualifiés utilisent des pièces originales Nissan.

VOUS ÊTES NOTRE MOTEUR !

Vous stimulez notre imagination. Vous attisez notre ingéniosité. Vous nous incitez à bousculer les traditions pour innover. Et chez Nissan, l'innovation ne se limite pas à superposer des idées ou à les adapter : elle nous pousse à sortir des sentiers battus, à nous réinventer en permanence. Elle nous fait développer des solutions originales afin de répondre à toutes vos attentes, les plus imprévues comme les plus pragmatiques. Car chez Nissan, nous concevons des voitures, des accessoires et des services qui sortent de l'ordinaire, qui rendent enthousiasmant ce qui est pratique et inversement. Tout cela, pour que vous ayez chaque jour plus de plaisir à conduire.

LA NISSAN LEAF VOUS PROPOSE :

5 ANS/100 000 KM DE GARANTIE SUR LES PIÈCES SPÉCIFIQUES AUX VÉHICULES ÉLECTRIQUES ET

3 ANS/100 000 KM DE GARANTIE CONSTRUCTEUR

12 ANS DE GARANTIE ANTICORROSION

INTERVALLE ENTRE LES RÉVISIONS :

12 MOIS OU 30 000 KM SELON CARNET D'ENTRETIEN

8 ans et 160 000 km de garantie de la capacité de la batterie lithium-ion de la Nissan LEAF à 9 barres sur les 12 indiquées sur la jauge du tableau de bord.
Plus d'infos sur l'éventail des garanties et le contrat d'entretien sur www.nissan.ch ou auprès de votre concessionnaire Nissan.

Nissan Intelligent Mobility vous conduira encore plus loin. Dans des véhicules qui vous secondent à la perfection, vous aident à mieux voir et percevoir ce qui se passe autour de vous. Des véhicules qui réagissent avec vous – et parfois même pour vous. Nissan Intelligent Mobility, c'est la vision d'un avenir meilleur qui nous transporte dans un monde plus fascinant, plus sûr et plus écoresponsable.

Découvrez l'univers Nissan sur nissan.ch

Suivez la NISSAN LEAF sur Twitter, Facebook et Youtube.

Tout a été mis en œuvre pour garantir l'exactitude du contenu de cette publication au moment de la réalisation. Dans le cadre de la politique d'amélioration continue de ses produits, Nissan se réserve le droit, à tout moment et sans préavis, d'apporter des modifications aux spécifications et aux véhicules décrits et représentés. Les concessionnaires Nissan sont informés dans les meilleurs délais des éventuelles modifications. En raison des procédés techniques, les couleurs présentées sur cette brochure peuvent différer légèrement des teintes réelles de carrosseries et de selleries. Tous droits réservés. La reproduction intégrale ou partielle de la présente brochure sans l'accord écrit préalable de NISSAN est interdite. Nissan Switzerland, Astara Mobility Switzerland AG, Brandbachstrasse 6, CH-8305 Dietlikon.
MY22 LEAF brochure SFR 01/2023. Créée par DESIGNORY, France et produite par eg+ worldwide, France. Tél. : +33 1 49 09 25 35.