NISSAN

Innovation that excites

NISSAN

MICRA

FAHREN NACH DEM LUSTPRINZIP

NISSAN MICRA. Was wäre _ wenn Sie selbst die Richtung vorgeben, die Sie bewegt? Zum Beispiel mit formschönen Front-Stoßfängern, dem wabenförmigen Kühlergrill und einem komfortablen Innenraum. Und mit jeder Menge Spaß! Denn im MICRA können Sie sich vernetzen – mit Ihrer Lieblingsmusik, Ihren Freunden, der Welt. Ihre Ideen und unsere Technologie, das ist die perfekte Kombination, um Ihre Reise ganz nach Ihren Vorstellungen zu gestalten.

Hinweis: Die in dieser Broschüre beschriebenen Ausstattungsmerkmale sind ausstattungsabhängig; die genauen Spezifikationen und Verfügbarkeiten der einzelnen Ausstattungsvarianten entnehmen Sie bitte der Preisliste.

STILVOLL ANKOMMEN

SIE SIND DA. Mit einem eleganten Heckstoßfänger, perfekt geformter Heckklappe, Rück- und Bremsleuchten, präsentiert auf strahlenden 16-Zoll-Leichtmetallfelgen: Der NISSAN MICRA weiß genau, wie man einen guten Eindruck macht.

EXTREM EINLADEND

NEHMEN SIE PLATZ. Schick zurechtgemacht: Der geräumige Fahrgastraum des NISSAN MICRA macht einiges her. Zum Beispiel mit Sitzen und Türverkleidungen mit hochwertigen Stoffbezügen, Türarm-lehnen und Schalthebelmanschetten-Einsatz in Metalloptik sowie einem Zentralelement in schwarzem Klavierlack-Finish.

INTELLIGENTES DESIGN

AUSDRUCKSSTARK. Mit einer Mittelkonsole in ganz neuem Design, klaren neuen Grafiken auf dem Multifunktions-display und dem cleveren INTELLIGENT KEY steckt der NISSAN MICRA voller kluger Ideen.

NISSAN INTELLIGENT KEY FÜR SCHLÜSSELLOSES TÜRÖFFNEN

Schlau, einfach und bequem: Mit dem INTELLIGENT KEY haben Sie die Hände frei.
Bepackt mit Einkäufen und den Kopf voller Dinge, die Sie noch erledigen müssen? Wie praktisch, nicht ganz unten in Ihrer Tasche nach dem Schlüssel suchen zu müssen.
Dank der Identifikationstechnologie auf Radiofrequenz können Sie den NISSAN MICRA mit einem Knopfdruck am Türgriff oder der Heckklappe entriegeln.
Selbst das Starten des Motors ist möglich, während Ihr INTELLIGENT KEY noch in Ihrer Tasche ist: Stellen Sie Ihren Fuß einfach auf die Kupplung, drücken Sie den Start-/Stopp-Knopf und los geht's. Ganz einfach.

BORDCOMPUTER
Der übersichtliche Bordcomputer des NISSAN MICRA zeigt Ihnen nützliche Informationen wie Kraftstoffverbrauch, Reichweite, Außentemperatur und die Hinweise des Parkguide an.

NISSAN MICRA N-TEC SONDERMODELL

UPGRADE GEFÄLLIG? Das NISSAN MICRA N-TEC Sondermodell bietet beste Technologie und noch mehr Style für ein eleganteres Fahrerlebnis. Fahren Sie ganz souverän mit dem NissanConnect Navigationssystem und den Parkassistenz-Technologien und genießen Sie den Komfort der Klimaautomatik sowie der Fahrlichtautomatik und der Regensensoren. Mit ihrem markanten Außendesign und ihrer kultivierten Innenausstattung ist die N-TEC-Edition die Sensation in der Stadt.

Um die optimale Leistung des Navigationssystems zu gewährleisten, ist die Genauigkeit des Kartenmaterials entscheidend. Im Rahmen des NISSAN MapCare™ Programms wird Ihnen ab Fahrzeugkauf drei Jahre lang pro Jahr ein kostenloses Kartenupdate zur Verfügung gestellt.**
Fragen Sie Ihren NISSAN Händler nach weiteren Informationen oder besuchen Sie unser Kundenportal YOU+NISSAN unter https://www.nissan.de/kunden/you-plus-nissan.html

NISSAN CONNECT*

IN VERBINDUNG BLEIBEN

INTELLIGENT UND PRAKTISCH. NissanConnect bietet unzählige Funktionen und ist über einen entspiegelten, hochauflösenden 5,8-Zoll-Touchscreen intuitiv bedienbar. Eine starke Kombination aus Audio, Navigation und Kommunikation, gepaart mit Konnektivität auf dem neuesten Stand der Technik und sinnvollen Funktionen zur Smartphone-Einbindung.

BLEIBEN SIE IN VERBINDUNG. Das NissanConnect Navigationssystem ermöglicht die Einbindung von Smartphones. Somit können Sie immer mehr Apps* bequem über das Display Ihres Fahrzeugs nutzen, um damit das Fahren auf sichere Art und Weise noch interessanter zu gestalten. Ihr NISSAN MICRA fügt sich nahtlos in Ihr digitales Leben ein – so selbstverständlich wie Ihr Smartphone, Tablet und Computer.

INTELLIGENTE FAHRERASSISTENZ- und Navigationsfunktionen unterstützen Sie in allen Verkehrssituationen.

AUDIO STREAMING VIA BLUETOOTH®. Genießen Sie digitales Radio (DAB), Over-The-Air-Internetradio oder gestreamte Musik direkt über Ihr Mobiltelefon.

iPOD/USB-ANSCHLUSS. Schließen Sie Ihren iPod oder MP3-Player an, um während der Fahrt auf Ihre gesamte Musiksammlung zuzugreifen.

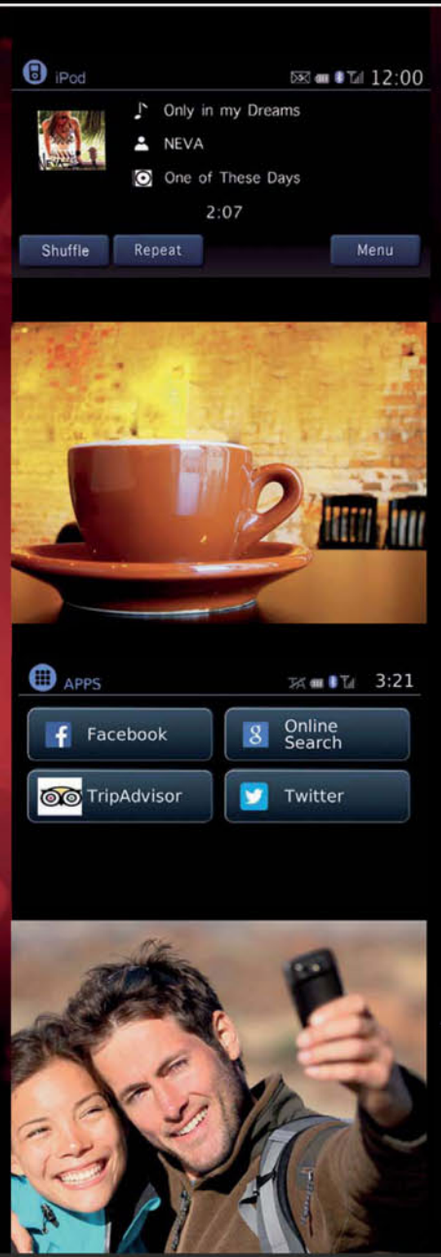

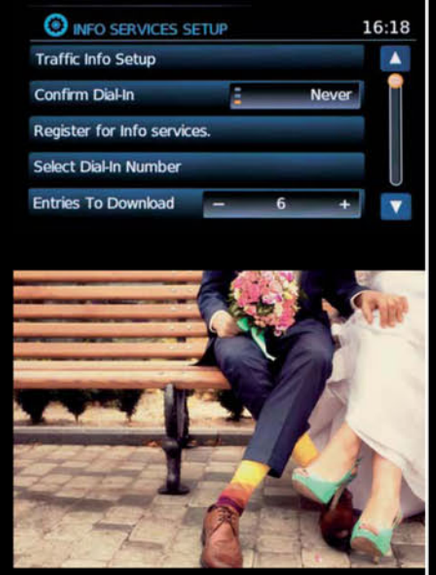

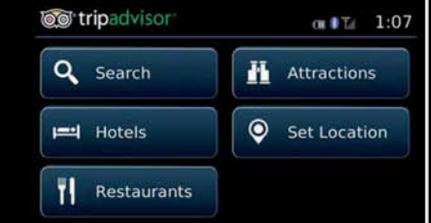

*** Haftungsausschluss: Lassen Sie sich beim Fahren nicht ablenken: Nutzen Sie die NissanConnect Dienste nur, wenn kein Sicherheitsrisiko besteht. Einige Apps sind möglicherweise erst verzögert verfügbar. Zur Nutzung der NissanConnect Dienste benötigen Sie ein Abonnement, das für zwei Jahre ab Fahrzeugkaufdatum kostenfrei enthalten ist. Die Dienste und Apps stehen in Europa nur in bestimmten Ländern und nur für ausgewählte NISSAN Modelle zur Verfügung. Diese Dienste und Apps können von Drittanbietern stammen, die nicht der Kontrolle von NISSAN unterstehen, und dürfen ohne Vorankündigung oder Haftungsverpflichtung gegenüber NISSAN oder seinen Vertretern geändert werden (darunter fallen sämtliche Dienstleistungen, die durch Drittanbieter eingestellt/ausgesetzt werden). Für bestimmte Remotefunktionen ist ein kompatibles Telefon oder Gerät erforderlich, das nicht im Lieferumfang des Fahrzeugs enthalten ist. Mobilfunknetze werden von Mobilfunkunternehmen bereitgestellt und unterliegen nicht der Kontrolle von NISSAN. Mobilfunknetze sind nicht in allen Regionen verfügbar. Eventuell fallen Roaming-Gebühren und/oder andere Datennutzungsgebühren an. NISSAN übernimmt keine Verantwortung für den Austausch von Teilen bzw. für Upgrades und die damit verbundenen Kosten, die zur Aufrechterhaltung des Betriebs aufgrund von Serviceumstellungen erforderlich sind.**

**** Gültig für Nissan MICRA, NOTE, PULSAR, LEAF, QASHQAI und X-TRAIL Neufahrzeugbestellungen ab Rechnungsdatum 01.04.2016, für JUKE ab 01.05.2016, für GT-R ab 01.06.2016 und für NAVARA ab 01.09.2016. Die kostenlose Kartenaktualisierung ist gebunden an das Fahrzeug und gilt ab Datum der Erstzulassung. Die Kartenaktualisierung wird bis zu einmal pro Jahr von Ihrem NISSAN Partner durchgeführt. Bitte fragen Sie Ihren NISSAN Partner nach den Details.**

DAS PASST. Kein Zweifeln, kein Zögern, kein mühevolles Rangieren: Der Parkguide zeigt Ihnen an, ob Ihr NISSAN MICRA in die gefundene Lücke passt. So können Sie sich schnell wieder den wichtigeren Dingen des Lebens zuwenden.

DIE STADT IST SEIN REVIER

COOLE MOVES. Mit klarer Linie, voller Ideen und extrem agil: Keiner bewegt sich in der Stadt so elegant wie der NISSAN MICRA.

PARKLÜCKENVERMESSUNG. Auf Knopfdruck misst der Parkguide den gewünschten Parkplatz aus und lässt Sie wissen, ob die Lücke groß genug ist. Fahren Sie einfach vor, drücken Sie den PSM-(Parking Slot Measurement)-Knopf und schalten Sie die Anzeige ein: Der Parkguide gibt Ihnen das O. K. oder rät Ihnen ab. Das erspart Ihnen jede Menge unnötige Mühe.

PARKSENSOREN HINTEN. Nachdem Ihnen der Parkguide grünes Licht gegeben hat, können Sie selbst in engste Parklücken bedenkenlos rückwärts einparken, denn die Parksensoren warnen vor zu dichtem Auffahren.

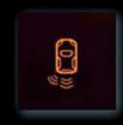

HERVORRAGENDER WENDEKREIS. Mit dem MICRA ist das Manövrieren so einfach – nicht nur im Rückwärtsgang, sondern auch beim Wenden. Der winzige Wendekreis des NISSAN MICRA von nur 9,3 m ist einer der kleinsten seiner Klasse – so kommen Sie zügig um Hindernisse herum und aus engen Straßen heraus.

FRISCHE ENERGIE

UMWELTSCHONEND UNTERWEGS. Der NISSAN MICRA hat einen der geringsten CO_2-Emissionswerte für Benzinmotoren seiner Klasse (ab 99 g/km) und verbraucht nur ab 4,3 l auf 100 km (Normverbrauchswerte).

STOPP-/START-SYSTEM. Als Standardausstattung für den DIG-S Motor senkt das Stopp-/Start-System die Luftverschmutzung im Stadtverkehr. Der Motor schaltet sich automatisch aus, wenn Ihr NISSAN MICRA stillsteht, zum Beispiel im Stau, und startet wieder, sobald Sie die Kupplung treten (Schaltgetriebe) bzw. die Bremse lösen (Automatikgetriebe). Dadurch lässt sich der Kraftstoffverbrauch um etwa 4 % senken (im Vergleich zu einem Modell ohne Stopp-/Start-System).

DIG-S MOTOR. Die Ökobilanz des DIG-S Motors ist der eines Dieselmotors ebenbürtig – und das zu einem günstigen Anschaffungspreis. Der Pure Drive 1.2 l DIG-S Kompressormotor mit 72 kW (98 PS) und Schaltgetriebe nutzt innovative Technologien zur Senkung des Energieverlusts durch Wärme, Pumpen und Reibung und sorgt mithilfe des optimierten Energiemanagements für geringeren Benzinverbrauch.

MOTOR / GETRIEBE	HUBRAUM (l)	LEISTUNG (kW/PS)	DREHMOMENT (Nm)	CO_2-EMISSIONEN KOMBINIERT (g/km)*	KRAFTSTOFFVERBRAUCH KOMBINIERT (l/100 km)*	EFFIZIENZKLASSE
1.2 l 5MT	1,2	59/80	110	115	5,0	C
1.2 l CVT	1,2	59/80	110	125	5,4	D
1.2 l DIG-S 5MT	1,2	72/98	147	99	4,3	B–A**
1.2 l DIG-S CVT	1,2	72/98	147	115	5,0	C

*Messverfahren gemäß EU-Norm.
**Effizienzklasse B bei Ausstattungsvarianten ACENTA und N-TEC; Effizienzklasse A bei Ausstattungsvariante TEKNA.

MIT ESP

OHNE ESP

NISSAN SAFETY SHIELD PHILOSOPHIE

RUNDUM SICHER UNTERWEGS

Die NISSAN SAFETY SHIELD Technologien sind eine umfassende Herangehensweise an das Thema Sicherheit, nach der sich Herstellung und Entwicklung aller unserer Fahrzeuge ausrichten. Die hier beschriebenen Ausstattungsmerkmale sind nur einige von vielen Features Ihres NISSAN MICRA, die dabei helfen, Sie und Ihre Mitfahrer optimal zu schützen. Der Fokus liegt dabei auf drei Schlüsselbereichen: Überwachung der Systeme und der Umgebung Ihres Fahrzeugs, Unterstützung bei der Bewältigung unerwarteter Situationen und die Steigerung der passiven Sicherheit, falls doch einmal ein Unfall passiert.

ABS. Sollten Sie jemals eine Vollbremsung machen müssen, verhindert das Antiblockier-Bremssystem das Blockieren der Räder. Der Effekt: mehr Kontrolle und mehr Stabilität.

REIFENDRUCK-KONTROLLSYSTEM (TPMS). Schluss mit der Ungewissheit: Der Luftdruck jedes Reifens wird überwacht und bei zu niedrigem Reifendruck erscheint ein Warnsignal auf dem Armaturenbrett.

ESP. Das elektronische Stabilitätsprogramm der neunten Generation regelt den Bremsdruck auf die einzelnen Räder und reduziert das Motordrehmoment zur Stabilisierung der Fahrtrichtung, wenn Ihr Fahrzeug keine optimale Bodenhaftung mehr hat.

TRAKTIONSKONTROLLSYSTEM. Die Antriebsmomentregelung kontrolliert den Bremsdruck an den einzelnen Rädern und reduziert das Motordrehmoment für eine maximale Reifenhaftung.

6

AIRBAGS

Front-, Seiten- und Kopfairbags bieten maximalen Schutz für alle Fahrgäste. Wenn Sie ein Kind in einem Kindersitz auf der Beifahrerseite mitnehmen möchten, legen Sie einfach den Schalter im Handschuhfach um und der Beifahrer-Frontairbag ist ausgeschaltet.

VIEL PLATZ

GUT ORGANISIERT. Keine herumrutschenden Sachen mehr, kein Kramen nach dem Handy, nach Karten oder der Sonnenbrille: Alles hat im NISSAN MICRA seinen festen Platz.

SEHR UMSICHTIG. Von speziellen Halterungen bis hin zu den großzügigen Fächern: Der clevere Stauraum im NISSAN MICRA sorgt für perfekte Ordnung und ungestörte Fahrten.

SEHR ANPASSUNGSFÄHIG. Wenn Sie mal mehr Platz für den Transport größerer Dinge benötigen, können Sie die Rücksitze einfach durch Ziehen am Hebel herunterklappen: Sie erhalten eine komplett flache Ladefläche mit 1.132 l Stauvolumen. Sehr geräumig.

NISSAN DESIGN STUDIO FÜR DEN NISSAN MICRA

INDIVIDUELL WIE SIE

Verleihen Sie Ihrem NISSAN MICRA Ihren eigenen individuellen Look, indem Sie eine auffallende Karosseriefarbe mit kontrastierenden Blenden, Einfassungen und Akzenten für innen und außen kombinieren – Ihre Optionen sind nahezu grenzenlos.

1 _ Spiegelkappen, Oppama Orange

2 _ Türgriffblenden vorne und hinten, Oppama Orange

3 _ Seitenleisten, Oppama Orange

4 _ 15"-Leichtmetallfelge TRACK, Silver Grey

5 _ Einfassungen für die Luftauslässe, Oppama Orange

6 _ Heckklappen-Kantenschutz, Oppama Orange

7 _ Einfassungen für die Luftauslässe, Oppama Orange

8 _ Sportpedale

9 _ Einfassung für die Schalthebelmanschette, Oppama Orange

10 _ Einstiegsleiste, beleuchtet

11 _ Velours-Fußmatten mit farbigem Logo und Ziernaht (Satz à 4 St.)

CREATIVE LINE	EXCLUSIVE LINE
Detroit Red	Beijing Chrome
London White	Yokohama Purple
Tokyo Black	Oppama Orange
	Nashville Carbon
	Atsugi Grey

1 _ Kofferraum-Passformschale mit Unterteilung
2 _ Kofferraum-Passformschale, soft
3 _ Ablagefach unter der Hutablage
4 _ Smartphone-Halterung
5 _ Aschenbecher
6 _ Dachbox, mittlere Größe (auch in kleiner Größe erhältlich)
7 _ Basis-Dachgepäckträger, Stahl, Black und Ski-/ Snowboardträger für bis zu 3 Paar Ski (auch für 4 Paar Ski erhältlich sowie als verschiebbare Version für 6 Paar)
8 _ Kühlbox
9 _ Basis-Dachgepäckträger, Stahl, Black und Fahrradträger

DIE AUSSTATTUNG, DIE SIE BRAUCHEN

Mit Original NISSAN Zubehör sind Sie für alles bereit. Egal ob Smartphone-Halter, Aschenbecher, eine im Alltag äußerst praktische Kofferraum-Unterteilung, eine Kühlbox oder ein Dachgepäckträger für Ihre Wochenendausflüge – alles Dinge, die sich als unverzichtbar erweisen könnten.

FARBEN

SAPPHIRE BLACK
B20

NIGHTSHADE
GAB

DARK RED
AY4

TUNGSTEN GREY
FAA

SILVER
K23

SOLID WHITE
QM1

PEARLESCENT WHITE
QX1

PACIFIC BLUE
RBK

OCEAN BLUE
B53

POLSTER

VISIA UND ACENTA
BLACK

N-TEC
MODERN BLACK
AND BLUE

TEKNA
BLACK

STAHLFELGEN MIT ABDECKUNG _ 14"
SERIENMÄSSIG BEI VISIA

LEICHTMETALL-FELGEN _ 15"
SERIENMÄSSIG BEI ACENTA

LEICHTMETALL-FELGEN _ 15"
SERIENMÄSSIG BEI TEKNA

LEICHTMETALL-FELGEN _ 16"
SERIENMÄSSIG BEI N-TEC

ABMESSUNGEN

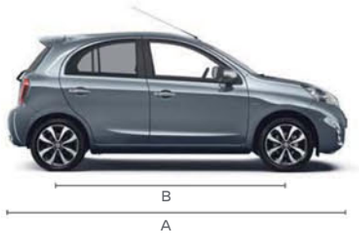

A: Gesamtlänge: 3.825 mm
B: Radstand: 2.450 mm
C: Gesamtbreite: 1.670 mm
D: Gesamthöhe: 1.510 bis 1.525 mm

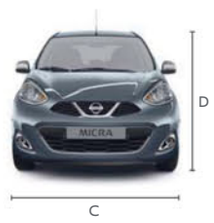

KUNDENVERSPRECHEN

UNSER VERSPRECHEN. IHR ERLEBNIS.

WIR UND UNSERE TEILNEHMENDEN NISSAN PARTNER HALTEN, WAS WIR VERSPRECHEN. HEUTE, MORGEN UND ÜBERMORGEN. ALS KUNDE VON NISSAN KÖNNEN SIE SICH DARAUF VERLASSEN, DASS WIR OFFEN, EHRLICH UND AUFRICHTIG SIND UND UNS UM ALLE ANLIEGEN, FRAGEN UND WÜNSCHE KÜMMERN – JEDERZEIT.

- **KOSTENLOSER ERSATZWAGEN[1, 2]**
- **PREISVERSPRECHEN[1, 2]**
- **24/7-PANNEN-UND-UNFALL-HILFE[2]**
- **KOSTENLOSER FAHRZEUGCHECK[1, 2]**

NEUGIERIG? WEITERE INFOS UNTER:

Für Deutschland:
nissan.de/Kundenversprechen

Egal wo, egal wann und egal was: Rufen Sie einfach kostenfrei die **0800 589 49 87** an und wir sind für Sie da.
(Für Anrufe aus dem Ausland: +49 2232 57 2079.)

[1]Das Versprechen gilt nur für Privatkunden und nur bei teilnehmenden NISSAN Partnern. Weitere Voraussetzungen zu den Leistungen können Sie in den Geschäftsbedingungen unter nissan.de/Kundenversprechen-AGB einsehen.

Für Österreich:
nissan.at/Kundenversprechen

Egal wo, egal wann und egal was: Rufen Sie einfach kostenfrei die **0800 215 380** an und wir sind für Sie da. (Für Anrufe aus dem Ausland: +43 1 90577 777, Kosten abhängig vom jeweiligen Netzanbieter.)

[2]Das Versprechen gilt nur für Privatkunden. Kostenloser Ersatzwagen: nur bei Wartungs-/Reparaturarbeiten – ausgenommen Karosserie-, Lack- und Unfallreparaturen sowie bei zu erwartenden Reparaturkosten unter 100 Euro; Kraftstoff ist nicht inkludiert, Ersatzwagen ist kostenpflichtig ab 100 km und bei Nutzung von mehr als einem Tag. Preisversprechen: bei vergleichbaren, maximal 7 Tage alten Angeboten zu Wartungs-/Reparaturarbeiten einer Werkstatt, die nicht weiter als 10 km von der jeweiligen NISSAN Vertragswerkstätte entfernt ist. Allgemein: Weitere Voraussetzungen zu den Leistungen können Sie in den Geschäftsbedingungen unter nissan.at/Kundenversprechen-AGB einsehen.

NISSAN SERVICE+ WARTUNGSVERTRAG

Der NISSAN SERVICE+ Wartungsvertrag ist eine einfache Methode, um sicherzustellen, dass Ihr NISSAN MICRA den Service erhält, der ihm gebührt – und das zu kalkulierbaren Kosten. Ihre Vorteile im Überblick: Service bei allen teilnehmenden NISSAN Partnern + qualifizierte NISSAN Techniker + Verwendung von NISSAN Originalteilen + höherer Wiederverkaufswert durch ordnungsgemäße Wartungen + Übertragbarkeit des Wartungsvertrags bei Weiterverkauf des Fahrzeugs + Preisstabilität + Flexibilität durch wählbare Vertragsinhalte.

NISSAN 5★ ANSCHLUSSGARANTIE

Mit der NISSAN 5★ Anschlussgarantie erhalten Sie auch nach der Herstellergarantie weiterhin Schutz. Sie können genau die Laufzeit und die Kilometerleistung auswählen, die am besten Ihre Anforderungen erfüllt. Sie profitieren von einem umfangreichen Reparaturkostenschutz – und Ihr NISSAN davon, dass Reparaturarbeiten von geschultem Personal und ausschließlich mit NISSAN Originalteilen ausgeführt werden. Diese zusätzliche Absicherung stellt eine gute Zukunftsinvestition für Ihren NISSAN dar und ist bei einem Wiederverkauf übertragbar.

UNSER ANTRIEB SIND SIE!

Sie inspirieren uns zu neuen Ideen. Sie lassen uns in neue Richtungen denken und innovativ sein. Für uns bei NISSAN bedeutet Innovation nicht einfach nur neue Extras und Erweiterungen – für uns heißt Innovation Grenzüberschreitung, um den Standard der Zukunft neu zu definieren. Darum entwickeln wir unerwartete Lösungen, die so kühn und pragmatisch sind wie Ihre Wünsche. Bei NISSAN entwickeln wir Autos, Zubehör und Serviceleistungen, die neue Wege beschreiten, die das Praktische spannend und das Spannende praktisch machen. Damit für Sie jeder gefahrene Kilometer ein Vergnügen ist.

DER NISSAN MICRA BIETET IHNEN:

- **3 JAHRE GARANTIE (BIS MAX. 100.000 KM)**
- **12 JAHRE GARANTIE GEGEN DURCHROSTUNG**
- **WARTUNGSINTERVALLE: JÄHRLICH ODER ALLE 20.000 KM**

Weitere Informationen zu unseren umfangreichen Garantieleistungen und dem Wartungsvertrag finden Sie auf www.nissan.de bzw. www.nissan.at oder fragen Sie Ihren NISSAN Händler.

www.nissan.de
www.nissan.at

Erleben Sie die NISSAN Welt auf

Ihr NISSAN Händler:

Wir haben alles darangesetzt, dass diese Broschüre zum Zeitpunkt des Drucks (Januar 2017) inhaltlich richtig ist. NISSAN Europe ist um die ständige Weiterentwicklung seiner Produkte bemüht und behält sich deshalb das Recht vor, die in dieser Broschüre angegebenen Spezifikationen und abgebildeten Fahrzeuge jederzeit zu ändern. NISSAN Händler werden so schnell wie möglich über solche Änderungen informiert. Aktuelle Informationen erhalten Sie von Ihrem NISSAN Händler. Aufgrund drucktechnischer Beschränkungen können die in dieser Broschüre abgebildeten Farben geringfügig von den tatsächlichen Farbtönen des Lackes oder der Innenausstattungsmaterialien abweichen. Alle Rechte vorbehalten. Der Nachdruck oder die Vervielfältigung, auch auszugsweise, ist ohne vorherige schriftliche Zustimmung von NISSAN Europe verboten. Kunden in Deutschland erhalten Informationen zur kostenlosen Rückgabe ihres Altfahrzeugs hier: im Internet unter www.nissan.de, per Mail an recycling.deutschland@nissan.de, bei jedem NISSAN Händler oder unter Telefon 0800 589 4987, aus dem Ausland +49 2232 57 2079 (NISSAN Kundenbetreuung). Kundenbetreuung in Österreich: Telefon 0800 215 380, aus dem Ausland +43 190 577 777.

Diese Broschüre wurde auf chlorfrei gebleichtem Papier gedruckt. – MICRA SV3 GEA 01/2017 – Gedruckt in der EU. Druck-Nr. 5518.
Gestaltet von DESIGNORY, Frankreich – und produziert von eg+ worldwide, Frankreich – Tel.: +33 1 49 09 25 35.

Innovation that excites

NISSAN MICRA

PREISLISTE

gültig ab 01. Oktober 2016

Die Modelle

Modelle	Motor	Hubraum (l)	kW (PS)	Getriebe	Preise in Euro
VISIA FIRST	**Benziner**	**1.2**	**59 (80)**	**5-Gang-Schaltgetriebe**	**11.890,–**
ACENTA	**Benziner**	**1.2**	**59 (80)**	**5-Gang-Schaltgetriebe**	**12.590,–**
		1.2	**59 (80)**	**CVT Automatikgetriebe**	**14.090,–**
N-TEC **Ihr Preisvorteil* € 400,–**	**Benziner**	**1.2**	**59 (80)**	**5-Gang-Schaltgetriebe**	**13.910,–**
		1.2	**59 (80)**	**CVT Automatikgetriebe**	**15.410,–**

* Im Vergleich zu einem ACENTA mit Technology Paket, Comfort Plus Paket und 16"-Leichtmetallfelgen

Alle Preisangaben in EURO sind unverbindliche Preisempfehlungen einschl. 19% Mehrwertsteuer ab Auslieferungslager der NISSAN CENTER EUROPE GMBH zuzüglich Überführung und Zulassung. Der Inhalt entspricht den zum Zeitpunkt der Drucklegung vorhandenen Kenntnissen. Änderungen der beschriebenen Modelle bleiben vorbehalten. Ihr NISSAN Vertragshändler wird Sie gerne über etwaige Änderungen informieren.

Sonderausstattung gegen Mehrpreis

Sonderausstattung	Preise in Euro	VISIA FIRST	ACENTA	N-TEC
Technology Paket[2)] – NissanConnect Navigationssystem – Navigationssystem mit 5,8"-Farbdisplay, inkl. TMC (Traffic Message Channel) und Touchscreen – Radio-CD-Kombination mit MP3-Wiedergabe und 6 Lautsprechern – USB-Eingang, iPod®-Gateway und Bluetooth® Audio-Streaming – Smartphone Integration – Bordcomputer – Parkguide inkl. Einparksensoren hinten	**920,–**	–	○	●
Comfort Plus Paket – Klimaautomatik, inkl. Pollenfilter – Mittelkonsole in Klavierlack-Finish – Fahrlichtautomatik – Regensensor – Vordersitze beheizbar	**400,–**	–	○	●
16"-Leichtmetallfelgen mit Bereifung 185/55 R16[1)]	**400,–**	–	○	●
Metallic-Lackierung	**490,–**	○	○	○

[1)] Nur in Kombination mit Comfort Plus Paket
[2)] Nicht kombinierbar mit 16"-Leichtmetallfelgen und/oder Comfort Plus Paket

Zubehörpakete

Protection

Inhalt	Preise €
– Einstiegsleisten, vorne beleuchtet – Kofferraum-Passformschale, soft – Ladekantenschutz, innen – Gummi-Fußmatten, Satz à 4 Stück	**374,–**

Elegance*

Inhalt	Preise €
– Seitenleisten, Chrom-Optik – Heckklappenleiste, Chrom-Optik – Auspuffblende, Edelstahl – Textil-Kofferraummatte, Velours – Textil-Fußmatten, Velours	**393,–**

* Nicht für VISIA
○ Sonderausstattung
● Serienausstattung
– Werkseitig nicht lieferbar

Alle Preisangaben in EURO sind unverbindliche Preisempfehlungen einschl. 19% Mehrwertsteuer ab Auslieferungslager der NISSAN CENTER EUROPE GMBH zuzüglich Überführung und Zulassung. Der Inhalt entspricht den zum Zeitpunkt der Drucklegung vorhandenen Kenntnissen. Änderungen der beschriebenen Modelle bleiben vorbehalten. Ihr NISSAN Vertragshändler wird Sie gerne über etwaige Änderungen informieren.

Original NISSAN Zubehör

Zubehör	Preise in €	VISIA	ACENTA
NISSAN Einparkhilfe vorne & hinten, akustische Warnung, 4 Sensoren	**449,–**	S	S
Seitenschutzleisten, schwarz, Satz à 4 Stück	**93,–**	S	S
Schmutzfänger für vorne und hinten, schwarz, Satz à 4 Stück	**55,–**	S	S
Ladekantenschutz, außen, Aluminium	**62,–**	S	–
Ladekantenschutz, innen, Aluminium	**63,–**	S	S
Einstiegsleisten, Satz à 4 Stück, vorne beleuchtet	**134,–**	S	S
Kofferraum-Passformschale, soft	**58,–**	S	S
Kofferraum-Passformschale, fest inkl. Trennelemente	**157,–**	S	S
Textil-Fußmatten, schwarz, Standard, Satz à 4 Stück	**19,–**	S	S
Gummi-Fußmatten, schwarz, Satz à 4 Stück	**47,–**		
Textil-Kofferraummatte	**27,–**	S	S
Basis-Dachträger, Stahl, schwarz	**168,–**	S	S
Fahrrad-Träger für ein Rad, zum Aufbau auf den Basis-Dachträger	**116,–**	S	S
Skiträger für bis zu 4 Paar Ski, zum Aufbau auf den Basis-Dachträger	**88,–**	S	S
Winter-Komplettrad 14" auf Original NISSAN Stahlfelge fertig montiert und gewuchtet mit Bereifung 165/70 R14, pro Stück *	**155,–**	S	S
Winter-Komplettrad 15" auf Original NISSAN Stahlfelge fertig montiert und gewuchtet mit Bereifung 175/60 R15, pro Stück *	**ab 163,–**	S	S
Winter-Komplettrad 15" auf Leichtmetallfelge fertig montiert und gewuchtet mit Bereifung 175/60 R15, pro Stück *	**209,–**	S	S
Personalization: Optische Individualisierung in Chrome, Glossy White, Piano Black, Metallic Grey, Black Purple, Force Red, Orange Racing – Beispiele:			
Trend Pack in Metallic Grey bestehend aus - Türgriffblenden, außen, vorne und hinten inkl. Intelligent-Key - Blenden für Armaturen-Luftaustritte links/rechts, Satz à 2 Stück	**247,–**	–	–
City Pack in Metallic Grey bestehend aus - Seitenleisten, Türen außen unterhalb, vorne und hinten - Spiegelkappen, links/rechts, Satz à 2 Stück	**261,–**	S	S

Preise inkl. 19% MwSt. zzgl. Montage, TÜV und Lackierung, wo erforderlich.
S Zubehör durch Händlernachrüstung
* Die Verwendung der hier angebotenen Rad-/ Reifenkombinationen ist modellabhängig in der EG-Typ-Genehmigung zu prüfen!

Wesentliche Serienausstattung

VISIA FIRST

14"-Stahlfelgen mit vollflächiger Radabdeckung mit Bereifung 165/70 R14
Airbags: – Fahrer- und Beifahrerairbag (Beifahrer Airbag abschaltbar) – Seitenairbags, vorne – Kopfairbags, vorne und hinten
Anti-Blockiersystem (ABS) mit elektronischer Bremskraftverteilung (EBD) und NISSAN Bremsassistent
Display, digital
Elektronisches Stabilitätsprogramm (ESP)
Fensterheber, elektrisch, vorne
Getränkehalter vorne und hinten
ISOFIX-Kindersitzbefestigungspunkte, hinten auf den äußeren Plätzen
Lenksäule, höhenverstellbar
Manuelle Klimaanlage
Radio-CD-Kombination mit Bluetooth®, AUX-Eingang und 4 Lautsprechern
Reifendruck-Kontrollsystem (TPMS - tyre pressure monitoring system)
Schaltempfehlung[1)]
Servolenkung, elektrisch, geschwindigkeitsabhängig
Zentralverriegelung mit Funkfernbedienung

[1)] nur bei manuellem Getriebe

Wesentliche Mehrausstattung

ACENTA
gegenüber VISIA FIRST

15"-Leichtmetallfelgen mit Bereifung 175/60 R15
Außenspiegel und Türaußengriffe, in Wagenfarbe lackiert
Außenspiegel, elektrisch einstellbar
Dachspoiler
Fahrersitz, höhenverstellbar, mit Armlehne
Geschwindigkeitsregelanlage und Geschwindigkeitsbegrenzer (Speed Limiter)
Kofferraumbeleuchtung
Lenkrad und Schaltknauf, lederummantelt
Lenkradfernbedienung für Geschwindigkeitsregelanlage, Audiosystem und Freisprecheinrichtung
Make-Up Spiegel Fahrer- und Beifahrerseite
Nebelscheinwerfer
Rückenlehne asymetrisch (60:40) umklappbar, mit Easy-Flat-Floor-System für ebene Ladefläche
Stopp-/Start-System[2)])
Türinnengriffe, verchromt

N-TEC
gegenüber ACENTA

16"-Leichtmetallfelgen mit Bereifung 185/55 R16
Außenspiegel und Türaußengriffe, in Satin Silver
Außenspiegel, elektrisch anklappbar und beheizbar
Bordcomputer
Klimaautomatik, inkl. Pollenfilter
Lenkrad, lederummantelt mit blauer Ziernaht
NissanConnect Navigationssystem mit 5,8" Farbdisplay mit Touchscreen inkl. TMC (Traffic Message Channel)
Mittelkonsole in Klavierlack-Finish
Parkguide inkl. Einparksensoren hinten
Fahrlichtautomatik
Regensensor
Verdunkelte Scheiben ab der B-Säule
Vordersitze beheizbar

Die Ausstattung

Typ	VISIA FIRST	ACENTA	N-TEC
Außenausstattung			
Außenspiegel:			
– manuell einstellbar, schwarz	●	–	–
– in Wagenfarbe lackiert	–	●	–
– in Satin Silver	–	–	●
– elektrisch einstellbar	–	●	●
– elektrisch anklappbar, beheizbar	–	○[1)]	●
Bereifung und Räder:			
– 14"-Stahlfelgen mit vollflächiger Abdeckung und Bereifung 165/70 R14	●	–	–
– 15"-Leichtmetallfelgen mit Bereifung 175/60 R15	–	●	–
– 16"-Leichtmetallflegen mit Bereifung 185/55 R16	–	○	●
– Reserverad: Notrad (T115/70 D14)	●	●	●
Chromleiste oberer Lufteinlass	–	●	●
Chromspange unterer Lufteinlass	–	–	–
Dachspoiler	–	●	●
Frontscheibenwischer, zweistufig, mit Intervallschaltung	●	●	●
Heckscheibenwischer, zweistufig	●	●	●
Panorama-Glasdach	–	–	–
Regensensor	–	○[1)]	●
Scheiben:			
– Scheiben, Wärme und UV-absorbierend	●	●	●
– Heckscheibe, beheizbar	●	●	●
– Verdunkelte Scheiben ab der B-Säule	–	–	●
Scheinwerfer:			
– Fahrlichtautomatik	–	○[1)]	●
– Friendly Lighting	–	●	●
– Halogen-Hauptscheinwerfer	●	●	●
– Nebelscheinwerfer, in Frontstoßstange integriert	–	●	●
– Nebelschlussleuchte	●	●	●
Stoßfänger, in Wagenfarbe lackiert	●	●	●
Türaußengriffe			
– schwarz	●	–	–
– in Wagenfarbe lackiert	–	●	–
– in Satin Silver	–	–	●

○ Sonderausstattung
● Serienausstattung
– Werkseitig nicht lieferbar

[1)] Optional; Bestandteil des Comfort Plus Pakets

Die Ausstattung

Typ	VISIA FIRST	ACENTA	N-TEC
Technische Ausstattung			
Audiosystem: – Radio- CD-Kombination, 4 Lautsprecher und AUX-Anschluss – Bluetooth®-Schnittstelle inkl. Freisprecheinrichtung – Radiovorbereitung (Antenne, Lautsprecher Verkabelung vorne und hinten)	 ● ● ●	 ● ● –	 – ● –
Fensterheber, elektrisch, vorne	●	●	●
Geschwindigkeitsregelanlage und -begrenzer (Speed Limiter)	–	●	●
Lenkradfernbedienung für – Audiosystem – Bluetooth®-Schnittstelle für Mobiltelefone – Geschwindigkeitsregelanlage und -begrenzer (Speed Limiter)	 ○[1)] ○[1)] –	 ● ● ●	 ● ● ●
NissanConnect Navigationssystem – Navigationseinheit mit 5,8"-Farbdisplay und Touchscreen inkl. TMC (Traffic Message Channel) – Radio-CD-Kombination mit MP3-Wiedergabe, 6 Lautsprecher – USB-Schnittstelle, iPod® Gateway und Bluetooth® Audiostreaming – Smartphone Integration[4)]	–	○[2)]	●
Parkguide mit Parksensoren hinten	–	○[2)]	●
Schaltempfehlung	●	●[3)]	●[3)]
Servolenkung, elektrisch, geschwindigkeitsabhängig	●	●	●
Wegfahrsperre, elektronisch	●	●	●
Zentralverriegelung – mit Funkfernbedienung – mit INTELLIGENT KEY und Start-/Stopp-Knopf – automatische Türverriegelung, geschwindigkeitsabhängig	 ● – ●	 ● – ●	 ● – ●

○ Sonderausstattung
● Serienausstattung
– Werkseitig nicht lieferbar

[1)] Optional; Bestandteil des Comfort Pakets
[2)] Optional; Bestandteil des Technology Pakets
[3)] Nur bei manuellem Getriebe
[4)] vorläufig nur für Versionen N-TEC

Die Ausstattung

Typ	VISIA FIRST	ACENTA	N-TEC
Sicherheitsausstattung			
Airbags:			
– Fahrer- und Beifahrerairbag	●	●	●
– Beifahrerairbag, abschaltbar	●	●	●
– Seitenairbags, vorne	●	●	●
– Kopfairbags, vorne und hinten	●	●	●
Anti-Blockiersystem (ABS) mit elektronischer Bremskraftverteilung (EBD) und NISSAN Bremsassistent	●	●	●
Dritte Bremsleuchte	●	●	●
Elektronisches Stabilitätsprogramm (ESP)	●	●	●
ISOFIX-Kindersitzbefestigungspunkte, hinten auf den äußeren Plätzen	●	●	●
Kindersicherung an den hinteren Türen	●	●	●
Kopfstützen:			
– höhenverstellbar, vorne und hinten auf den äußeren Plätzen	●	–	–
– höhenverstellbar, auf allen Plätzen	–	●	●
Reifendruckkontrollsystem	●	●	●
Sicherheitsgurte:			
– Dreipunkt-Sicherheitsgurte auf allen Plätzen	●	●	●
– Gurtstraffer und Gurtkaftbegrenzer für Sicherheitsgurte, vorne	●	●	●
Warnsignal für nicht angelegte Sicherheitsgurte akustisch und Warnlampe, Fahrer	●	●	●
Instrumentierung			
Bordcomputer, Anzeige von: Außentemperatur, Verbrauch, Kraftstoffreserve, Geschwindigkeit, Uhrzeit, Wartungseinstellungen	–	○[1)]	●
Display, digital, Anzeige von: Kilometerzähler, Tageskilometerzähler, Uhrzeit, Verbrauch	●	●	●
Geschwindigkeitsmesser und Drehzahlmesser	●	●	●
Kraftstoffanzeige	●	●	●

○ Sonderausstattung
● Serienausstattung
– Werkseitig nicht lieferbar
[1)] Bordcomputer serienmäßig bei CVT Automatikgetriebe; bei manuellem Getriebe nur in Kombination mit Option Technology Paket

Die Ausstattung

Typ	VISIA FIRST	ACENTA	N-TEC
Innenausstattung			
Armlehnen an den Türen	●	●	●
Defrosterdüsen für Front- und Seitenscheiben	●	●	●
Haltegriffe für Beifahrer und Fondpassagiere	–	●	●
Innenspiegel, abblendbar	●	●	●
Klimaanlage, manuell	●	●	–
Klimaautomatik, inkl. Pollenfilter	–	○[1)]	●
Kofferraumbeleuchtung	–	●	●
Laderaumabdeckung	●	●	●
Lenkrad			
– kunststoffummantelt	●	–	–
– lederummantelt	–	●	–
– lederummantelt mit blauer Ziernaht	–	–	●
Lenksäule, höhenverstellbar	●	●	●
Leselampe, vorn	–	●	●
Make-Up-Spiegel, auf Fahrer- und Beifahrerseite	–	●	●
Rücksitzbank			
– Rücklehne umklappbar	●	–	–
– Rückenlehne asymmetrisch (60:40) umklappbar, Easy-Falt-Floor-System	–	●	●
Fahrer- und Beifahrersitz			
– manuell einstellbar	●	●	●
– Fahrersitz, höhenverstellbar, mit Armlehne	–	●	●
Sitzbezüge:			
– Stoff „Black“	●	●	–
– Stoff „Black Blue“	–	–	●
Sitzheizung vorne	–	○[1)]	●
Steckdose, 12-Volt, vorne	●	●	●
Tankdeckelfernentriegelung	–	●	●
Türinnengriffe, verchromt	–	●	●
Türinnenverkleidung, mit Stoffeinsätzen	●	●	●
Ablage- und Verstaumöglichkeiten			
Ablagefächer in den vorderen Türen	●	●	●
Getränkehalter, vorne und hinten	●	●	●
Handschuhfächer, verschließbar:			
– ein Handschuhfach	●	–	–
– zwei Handschuhfächer	–	●	●
Tasche auf der Rückseite des Beifahrersitzes	–	●	●

○ Sonderausstattung
● Serienausstattung
– Werkseitig nicht lieferbar
[1)] Optional; Bestandteil des Comfort Plus Pakets

Technische Daten

Typ		**Micra 1.2 l**
Sitzplätze		**5**
Motor / Kraftübertragung		
Motor-Bauart		Viertakt-Ottomotor
Hubraum	cm^3	1.198
Zylinderzahl / Ventile		3 / 12
Bohrung x Hub	mm	78 x 83.6
Max. Leistung	kW (PS)/bei min	59 (80) / 6.000
Max. Drehmoment	Nm/bei min	110 / 4.000
Benzinzufuhr		Multipoint-Saugrohr-Einspritzung
Abgasreinigungssystem		3-Wege-Katalysator
Verdichtung		10,7 : 1
Abgasnorm		Euro 6
Getriebe		manuelles 5-Gang Schaltgetriebe [wahlweise CVT]
Antrieb		Vorderradantrieb
Fahrwerk / Lenkung		
Vorderachse		Einzelradaufhängung, McPherson-Federbeine
Hinterachse		Torsionsstarrachse mit Schraubenfedern
Felgengröße		14 x 5.5J, 15 x 5.5J, 16 x 6J (Optional)
Reifengröße		165/70 R14, 175/60 R15, 185/55 R16 (Optional)
Bremsanlage		Hydraulisches Zweikreis-Bremssystem mit Bremskraftverstärker, elektronischer Bremskraftverteilung (EBD) und ABV
	vorne	Scheibenbremsen
	hinten	Trommelbremsen
Lenkung		Zahnstangenlenkung mit elektrischer Servounterstützung
Wendekreis, innen	m	9,3
Länge	mm	3.825
Breite	mm	1.665 – 1.670
Höhe	mm	1.510 – 1.525
Radstand	mm	2.450
Spurweite vorne	mm	1.450 – 1.470
Spurweite hinten	mm	1.455 – 1.475

[ ] Abweichende Angaben mit CVT Automatikgetriebe

Technische Daten

Typ		Micra 1.2 l
Sitzplätze		**5**
Kofferrauminhalt / Gewichte		
Kofferrauminhalt nach VDA-Messung		
– bei aufgestellten Rücksitzlehnen[1)]	l	265
– bei umgelegten Rücksitzlehnen[2)]	l	1.132
Zulässiges Gesamtgewicht	kg	1.425
Leergewicht min./max.*	kg	1.035 - 1.055 [1.020 - 1.055]
Zuladung	kg	370 - 390 [370 - 405]
Zulässige Achslast, vorne	kg	750 [760]
Zulässige Achslast, hinten	kg	750 [730]
Kraftstoffverbrauch / Fahrleistung		
Kraftstoffart		Superbenzin nach DIN EN 228 (RON 95)
Tankinhalt	l	41
Kraftstoffverbrauch**	innerorts l/100 km	6,1 [6,7]
(Messverfahren nach EU-Norm)	außerorts l/100 km	4,3 [4,6]
	gesamt l/100 km	5,0 [5,4]
CO_2-Emissionen**		
(Messverfahren nach EU-Norm)	gesamt g/km	115 [125]
Effizienzklasse		C [D]
Höchstgeschwindigkeit	km/h	170 [161]
Beschleunigung von 0–100 km/h	s	13,7 [14,5 - 14,6]

[1)] Messung bis unter die Kofferraumabdeckung
[2)] Messung bis Dachhöhe
[3)] Effizienzklasse B bei Ausstattungsvarianten ACENTA und N-TEC; Effizienzklasse A bei Ausstattungsvariante TEKNA.

* Leergewicht entsprechend Richtlinie 95/48/EG. Im angegebenen Wert sind 90 Prozent Tankfüllung sowie 68 kg für den Fahrer und 7 kg für Gepäck berücksichtigt. Diese Angaben repräsentieren nicht das tatsächliche Gewicht der Fahrzeuge, da Sonderausstattungen wie Klimaanlagen etc. nicht enthalten sind.
** Wie bei jedem Fahrzeug werden Verbrauch und Fahrleistungen in der Praxis je nach Fahrweise, technischem Zustand, nicht serienmäßigen An- und Aufbauten, Straßenbeschaffenheit und örtlichen klimatischen Bedingungen von den nach Prüfnorm ermittelten Werten abweichen.
[ ] Abweichende Angaben mit CVT Automatikgetriebe

Farben und Polsterkombinationen

Modelle	VISIA FIRST Black (G)	ACENTA Black (G)	N-TEC Black Blue (G)
QM1 White (S)	●	●	●
QX1 Pearl White (M)	○	○	○
K23 Silver (M)	○	○	○
FAA Tungstene Grey (M)	○	○	○
B20 Sapphire Black (M)	○	○	○
AY4 Intense Red (M)	○	○	○
B53 Ocean Blue (M)	○	○	○
GAB Nightshade (M)	○	○	○
RBK Pacific Blue (M)	○	○	○

(S) Standard
(M) Metalliclackierung
● Ohne Aufpreis
○ Sonderausstattung

Abmessungen

Alle Angaben in mm

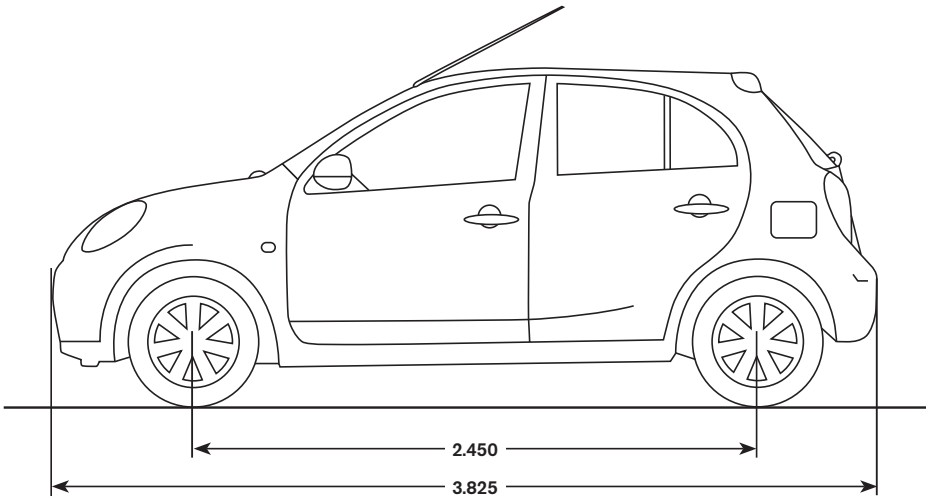

Abmessungen

Alle Angaben in mm

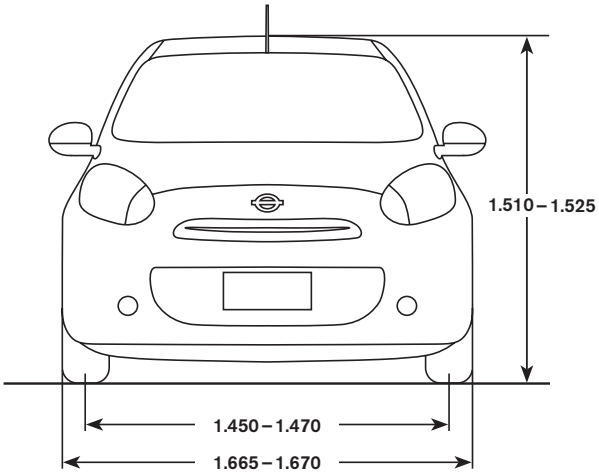

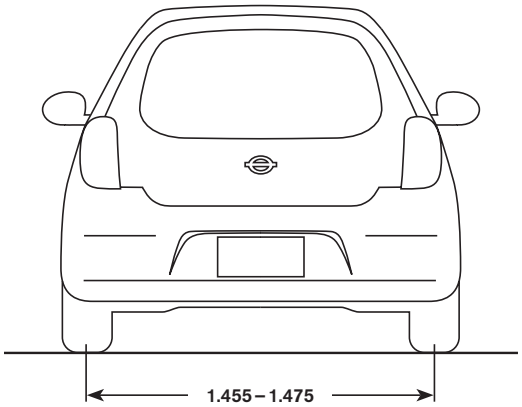

Rechenbeispiel

Grundmodell

Gewünschte Sonderausstattung

Kaufpreis

Finanzierung

Anzahlung/Gebrauchtwagen

Kreditwunsch

1. Monatsrate

__ __ **Monatsraten à** __ __

Leasing

Sonderzahlung

Leasingrate/Monat

__ __ **Monate Vertragsdauer**

__ __ __ __ __ __ **Jährliche Fahrleistung/km**

NISSAN Services

NISSAN Anschlussgarantie:

Fahren Sie auch nach Ablauf der Neufahrzeug-Garantie entspannt weiter. Eine NISSAN Anschlussgarantie gibt Ihnen einen umfangreichen Schutz vor unerwarteten Reparaturkosten für bis zu 24 weitere Monate.

Ihr NISSAN Händler unterbreitet Ihnen gerne ein persönliches Angebot.

Dieser Prospekt wurde auf chlorfrei gebleichtem Papier gedruckt. Stand: Oktober 2016 – Druck-Nr.: 6670.

Ihr NISSAN Händler:

NISSAN CENTER EUROPE GMBH

Renault Nissan Straße 6 –10
50321 Brühl

Internetadresse: www.nissan.de