# PRIMASTAR

KULLANICI EL KİTABI

# İÇİNDEKİLER


**Aracınıza hoş geldiniz ..... 4**
Aracın Dışı ..... 4
Yolcu bölmesi ..... 6
Sürücü konumu ..... 8
Sürüş yardımları ..... 10
Araçta güvenlik ..... 12
Araç tanımlama - Etiketler ..... 14
Motor bölmesi (rutin bakım) ..... 16
Arıza giderme ..... 18

**Aracınızı tanıyın ..... 20**
Akıllı Anahtar ..... 20
Anahtar, uzaktan kumanda ..... 37
Kapılar ve kapaklar ..... 46
Ön koltuklar ..... 60
Arka koltuklar ..... 65
Emniyet kemerleri ..... 70
Ek güvenlik ekipmanları ..... 80
Çocuk emniyeti ..... 89
Çocuk koltukları ..... 94
Çocuk güvenliği: Ön yolcu hava yastığının devre dışı bırakılması, etkinleştirilmesi ..... 138
Sürüş konumu ..... 138
Yol bilgisayarı ..... 141
Uyarı lambaları ..... 163
Direksiyon ..... 168
Dikiz aynaları ..... 169
Aydınlatma ve sinyaller ..... 171
Sesli ve görsel sinyaller ..... 178
Silecekler ..... 179
Yakıt deposu ..... 185
Adblue deposu ..... 188

**Sürüş ..... 193**
Rodaj ..... 193
Marş motoru stop ederken ..... 194
Vites kontrolü ..... 204
Park freni ..... 211
Dizel versiyonlarının özellikleri ..... 212
Ortam ..... 217
Bakım ve kirlilik önleme tavsiyeleri ..... 219
Sürüş tavsiyeleri, eko-sürüş ..... 221
Lastik basıncı izleme sistemi ..... 226
Sürücü düzeltme cihazları ve yardımcıları ..... 232
Yüksek rölanti devri ..... 237
Ek sürüş yardımı işlevleri ..... 238
Hız sınırlayıcı ..... 290
Sabit hız kontrolü ..... 294

# İÇİNDEKİLER


Adaptif hız sabitleme ..... 299
"Hız sınırlayıcı" fonksiyonu ..... 314
Park yardımları ..... 315
Acil arama ..... 326

**Konforunuz ..... 329**
Havalandırma kanalları, ısıtma ve klima ..... 329
Multimedya ekipmanı ..... 345
Yolcu bölmesi ekipmanı ..... 348
Yolcu bölmesi saklama, bağlantı parçaları ..... 354
Eşyaların taşınması ..... 364

**Bakım ..... 372**
Motora erişim, seviyeler ..... 372
Akü ..... 380
Temizleme ..... 382

**Pratik tavsiyeler ..... 387**
Lastikler ..... 387
Arıza giderme ..... 403
Farlar, ışıklar: ampullerin değiştirilmesi ..... 408
Silecekler: değiştirme ..... 415
Sigortalar ..... 418
Radyonun takılması ..... 420
Aksesuarların montajı ve kullanımı ..... 421
Çalışma hataları ..... 423

**Teknik özellikler ..... 431**
Araç hakkında bilgi ..... 431
Önerilen kapasiteler, sıvılar ve yağlar ..... 441
Ukca işareti ..... 444
Yedek parçalar ve onarımlar ..... 445
Servis sayfaları ..... 446
Korozyon önleyici kontrol ..... 452

# ARACIN DIŞI

1

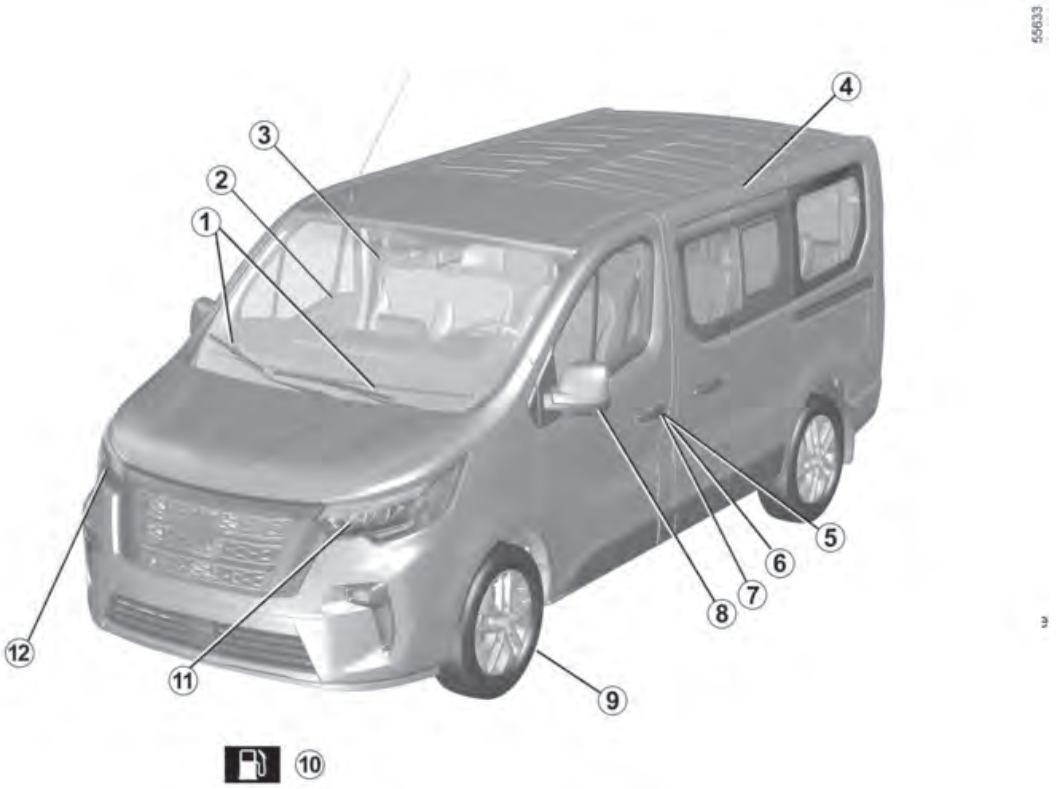

# ARACIN DIŞI

***1.*** Cam sileceği, yıkayıcı ➔ **179**
***2.*** Elektrikli camlar ➔ **348**
***3.*** Buğu giderme ➔ **337** ➔ **332**
***4.*** Kaporta bakımı ➔ **382**
***5.*** Kapıların kilitlenmesi/açılması ➔ **51**
***6.*** Anahtar/uzaktan kumanda ➔ **37**
***7.*** Akıllı Anahtar ➔ **20**
***8.*** Dikiz aynaları ➔ **0**
***9.*** Lastikler ➔ **387**
***10.*** Yakıt doldurma ➔ **185**
***11.*** Aydınlatmalar: çalışması ➔ **171**
***12.*** Aydınlatmalar: değiştirme ➔ **408**

# YOLCU BÖLMESİ

1

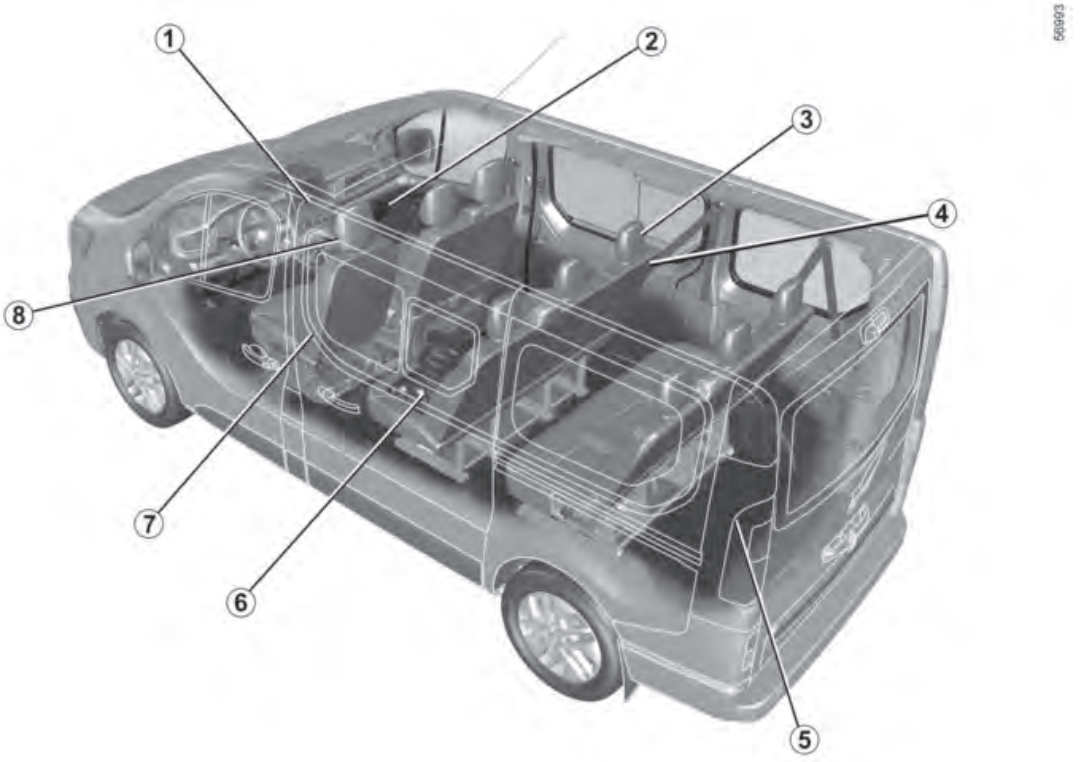

# YOLCU BÖLMESİ



***1.*** Sürüş konumunuzun ayarlanması ➔ **70**
***2.*** Yolcu bölmesi saklama/özellikleri ➔ **354**
***3.*** Arka koltuk kafalıkları ➔ **65**
***4.*** Arka tek parça koltuk ➔ **65**
***5.*** Eşya taşıma ➔ **364**
***6.*** Çocuk güvenliği ➔ **89**
***7.*** Ön koltuklar ➔ **60**
***8.*** Ön koltuk kafalıkları ➔ **60**

# SÜRÜCÜ KONUMU

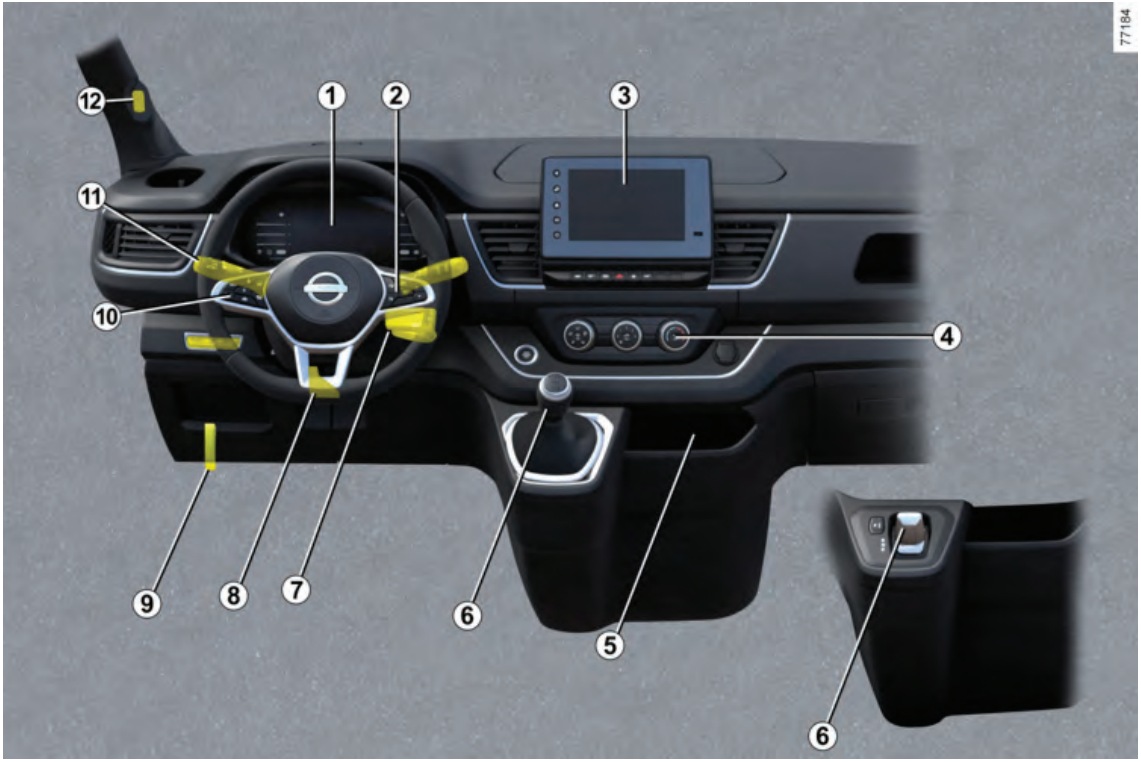

# SÜRÜCÜ KONUMU



***1.*** Gösterge paneli ➔ **163**
***2.*** Yol bilgisayarı kumandaları ➔ **141**
***3.*** Multimedya ekranı ➔ **141**
***4.*** Isıtma sistemi/klima ➔ **337**
***5.*** Telefon şarj alanı ➔ **354**
***6.*** Vites kolu/Elektronik vites kolu ➔ **204**
***7.*** Kontak kilidi ➔ **193**
***8.*** Direksiyon ayarı ➔ **193**
***9.*** Kaput açma ➔ **372**
***10.*** Hız sınırlayıcı ➔ **290**
Sabit hız sistemi ➔ **294**
➔ **299** adaptif hız sabitleme
***11.*** Dış aydınlatma ➔ **171**
***12.*** Yüz tanıma kamerası ➔ **276**, ➔ **280**

# SÜRÜŞ DESTEĞİ

1

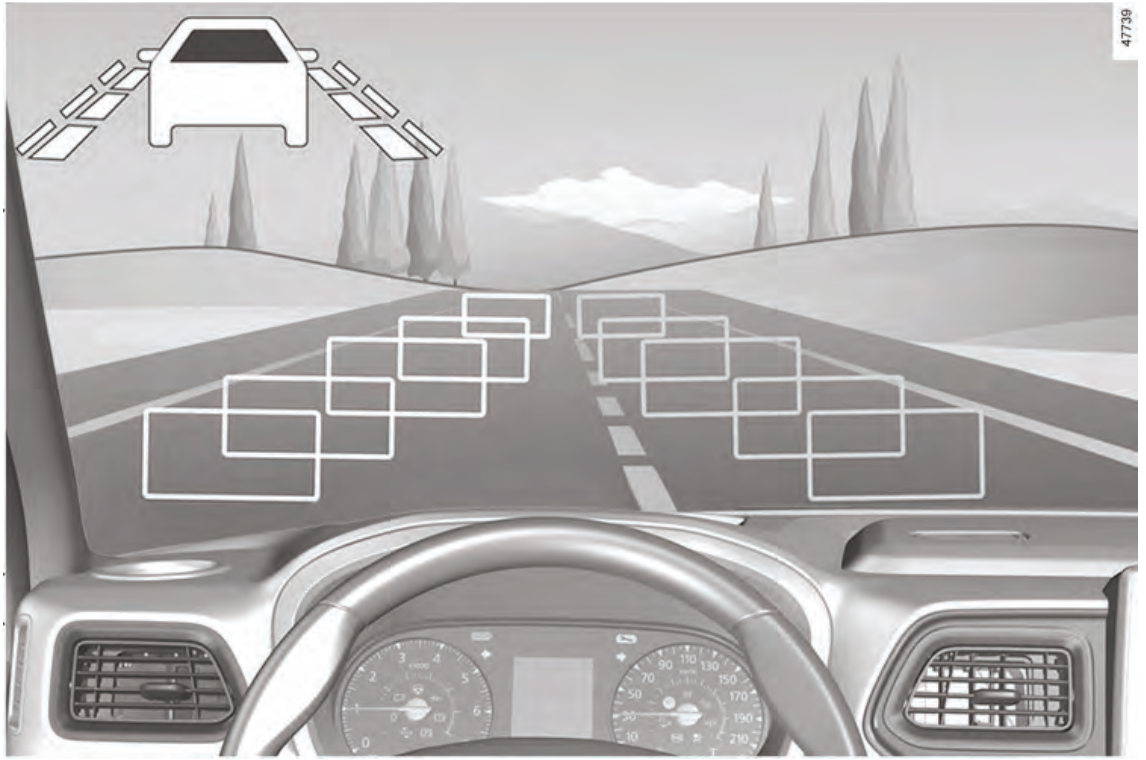

# SÜRÜŞ DESTEĞİ



- Stop and Start ➔ **199**
- Lastik basıncı izleme sistemi ➔ **226**
- Sürücü destek cihazları ve yardımcıları ➔ **232**:
  - ABS (Kilitlenme Önleyici Fren Sistemi)
  - ESC (elektronik dengeleme kontrolü)
  - Fren desteği
  - Yokuş Kalkış Destek Sistemi
- Ek sürüş destek fonksiyonları ➔ **238**:
  - Güvenliğim ➔ **238**
  - Şerit müdahale sistemi ➔ **240**
  - Şerit takip uyarısı ➔ **250**
  - Kör nokta uyarısı ➔ **257**
  - Güvenli mesafe uyarısı ➔ **264**
  - Aktif acil frenleme ➔ **268**
  - Sürücü dikkat uyarısı ➔ **276**
  - Sürücü yorgunluk uyarısı ➔ **280**
  - Yol işareti algılama ➔ **284**
- Hız sınırlayıcı ➔ **290**
- Sabit hız sistemi ➔ **294**
- adaptif hız sabitleme ➔ **299**
- Park yardımı hizmeti ➔ **315**:
  - Park Desteği ➔ **315**
  - Geri vites kamerası ➔ **322**

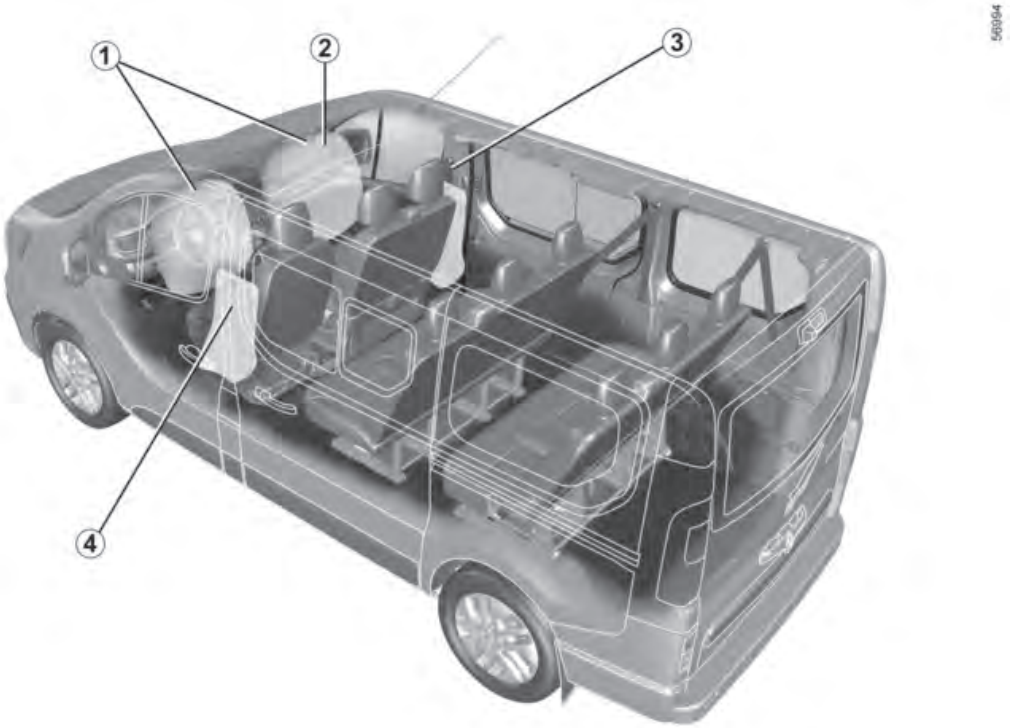
1
2
3
4
56994

# ARAÇTA GÜVENLİK



***1.*** Ön hava yastıkları ➔ **80**

***2.*** Ön yolcu hava yastığını devre dışı bırakma ➔ **80**

***3.*** Emniyet kemerleri ➔ **70**

***4.*** Yan hava yastıkları ➔ **86**

# ARAÇ TANIMLAMA – ETİKETLER



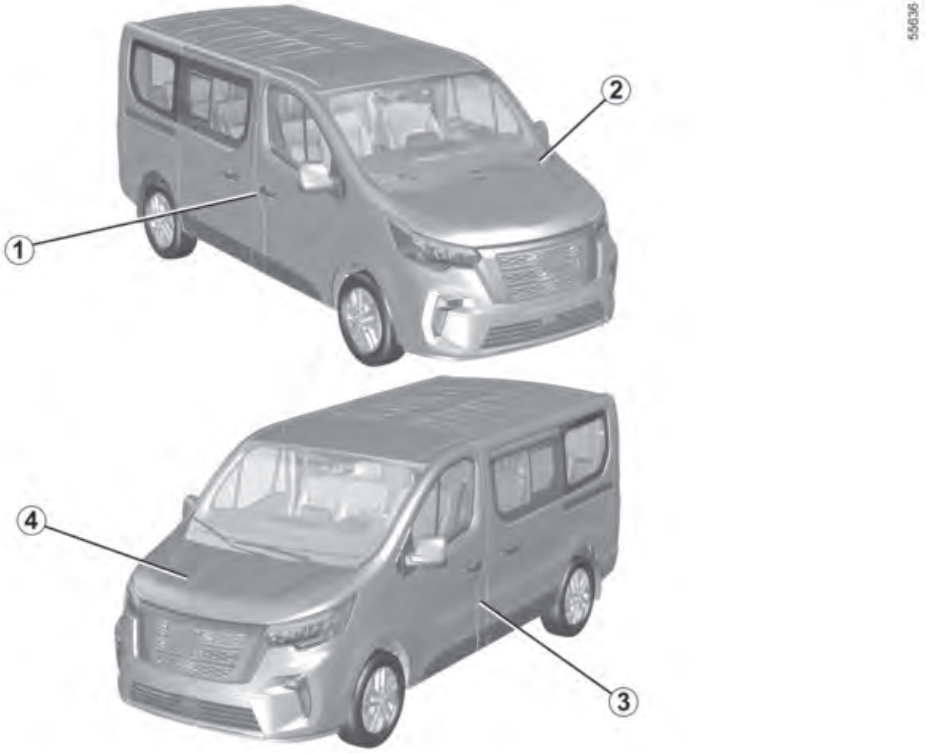

# ARAÇ TANIMLAMA – ETİKETLER



***1.*** Araç tanımlama plakası ➔ **431**

***2.*** Araç kimlik numarası hatırlatıcısı ➔ **431**

***3.*** Lastik basıncı etiketi ➔ **226** ➔ **390**

***4.*** Motor tanımlama ➔ **432**

# MOTOR BÖLMESİ (RUTİN BAKIM)

1

55637

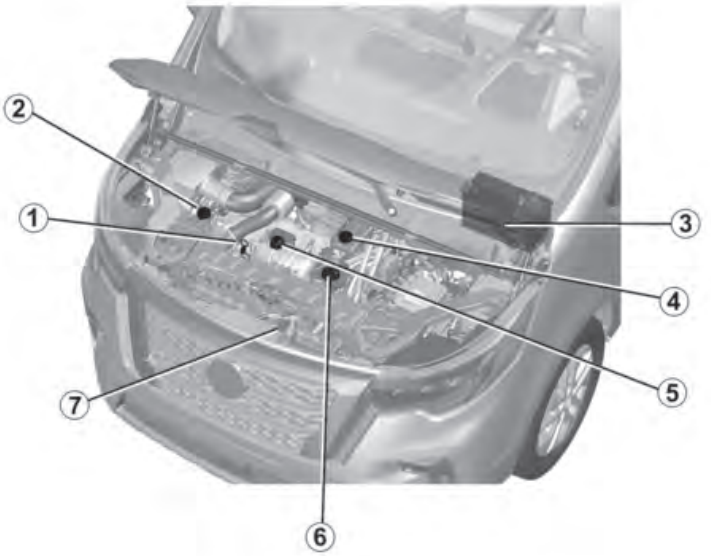

# MOTOR BÖLMESİ (RUTİN BAKIM)



***1.*** Motor yağı seviye kontrol çubuğu ➔ **373**
***2.*** Cam yıkama suyu ➔ **376**
***3.*** Akü ➔ **380**
***4.*** Fren hidroliği ➔ **376**
***5.*** Soğutma suyu ➔ **376**
***6.*** Motor yağı doldurma kapağı ➔ **373**
***7.*** Kaputun açılması ➔ **372**

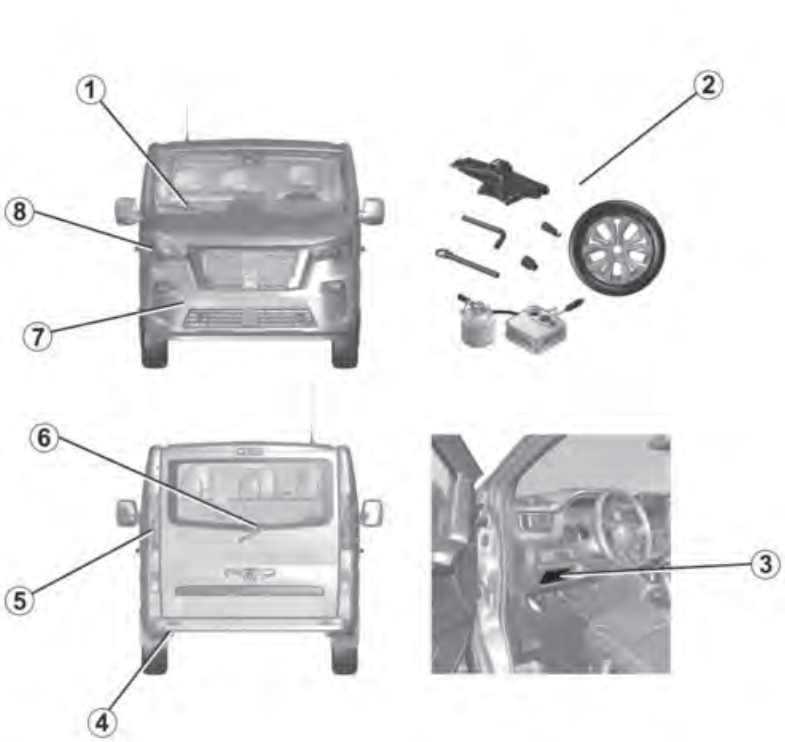
556038
1
2
8
7
6
5
4
3

# ARIZA GİDERME



***1.*** Ön cam silecek lastiğinin/lastiklerinin değiştirilmesi ➔ **415**
***2.*** Delinme
***A.*** Aletler ➔ **395**
***B.*** Acil durum stepnesi ➔ **398**
***C.*** Lastik değiştirme ➔ **399**
***3.*** Sigortalar ➔ **418**
***4.*** Arka çekme noktası ➔ **404**
***5.*** Arka lambalar ampullerinin değiştirilmesi ➔ **408**
***6.*** Arka cam silecek lastiğinin değiştirilmesi ➔ **416**
***7.*** Ön çekme noktası ➔ **404**
***8.*** Far ampullerinin değiştirilmesi ➔ **408**

# AKILLI ANAHTAR

## Genel bilgi

2

**Tavsiye**

Akıllı Anahtarı ısı, soğuk veya nem kaynaklarına yakın bir yerde tutmayın.

Akıllı Anahtarı üzerinizde bulundurun. Akıllı Anahtarı, örneğin arka cepte tutup daha sonra üzerine oturulması durumunda, yanlışlıkla bükülebileceği veya hasar görebileceği bir yerde tutmayın.

### Akıllı Anahtar "Eller Serbest" kartı (Combi modeli)




***1.*** Kapıların ve bagaj bölmesinin kilidinin açılması.

***2.*** Tüm kapı ve kapakları kilitler.

***3.*** Sadece bagaj bölmesinin kilidini açma.

***4.*** Aydınlatmayı uzaktan açma/kapama.

### Akıllı Anahtar "Eller Serbest" kartı (Van modeli)




***1.*** Güvenli modda ön kapıları ve araca bağlı olarak sürgülü yan kapıyı açma veya Erişim modunda tüm açılır elemanları açma.

***2.*** Tüm kapı ve kapakları kilitler.

***3.*** Arka kapıları ve araca bağlı olarak sürgülü yan kapıları açma.

***4.*** Aydınlatmayı uzaktan açma/kapama.

# AKILLI ANAHTAR

**Akıllı Anahtar Van modeli**

Akıllı anahtarı kullanmanın iki yolu vardır: erişim modu ve güvenli mod.

Akıllı Anahtar modları arasında geçiş yapmak için, araca bağlı olarak yol bilgisayarından veya multimedya ekranından "Erişim" menüsüne girin. Varsayılan mod Güvenli moddur.

## Akıllı Anahtarın çalışma mesafesi

Ortama göre değişir: Akıllı Anahtar üzerindeki düğmelere yanlışlıkla basarak aracınızı yanlışlıkla kilitlememeye veya kilidini açmamaya dikkat edin.

**Not:** Bir kapı veya bagaj kapağı açıksa veya düzgün kapatılmamışsa araç kilitlenmeyecektir. Bip sesi duyulur ve dörtlü flaşörler ile yan sinyal lambaları yanıp sönmez.

## Parazit

Yakın çevredeki etkenlerin (harici cihazlar veya Akıllı Anahtar ile aynı frekansta çalışan ekipmanların kullanımı) paraziti, Akıllı Anahtarın çalışmasını engelleyebilir.

## Mesafe

Doğru pil türünün kullanıldığından, pilin iyi durumda olduğundan ve doğru şekilde takıldığından emin olun. Kullanım ömrü yaklaşık iki yıldır: Gösterge panelinde "Kart pili zayıf" mesajı belirdiğinde pili değiştirin ➔ **20**.

Pil boşalmış olsa bile aracınızı kilitleyip açabilir ve çalıştırabilirsiniz ➔ **47** ➔ **194**.

## "Uzaktan aydınlatma" fonksiyonu




Düğmeye ***4*** basarak kısa farları ve dış aydınlatmayı yaklaşık 20 saniye boyunca açabilirsiniz. Bu özellik, örneğin, bir otopark-

ta park halindeki aracı uzaktan tespit etmek için kullanılabilir.

Dış aydınlatmayı açmak ve korna çalmak için düğmeye ***4*** yaklaşık iki saniye basılı tutun.

**Not:** Aydınlatmayı kapatmak için düğmeye ***4*** tekrar basın.

**Akıllı Anahtarınızı kaybetmeniz veya yenisine ihtiyacınız olması durumunda,** lütfen yalnızca yetkili servise başvurun.
Akıllı anahtarı değiştiriyorsanız, sisteme tanıtmak için aracı ve **tüm akıllı anahtarları** yetkili servise götürmeniz gerekecektir.
Araç için en fazla dört adet Akıllı Anahtar kullanabilirsiniz.

**Aracı park ederken veya durdururken sürücünün sorumluluğu**
Hiçbir zaman aracınızda bir hayvanı, çocuğu veya kendi kendine yetemeyen bir yetişkini kısa bir süre için bile olsa yalnız bırakmayın.
Motoru çalıştırarak, elektrikli camlar gibi donanımları çalıştırarak veya kapıları kilitleyerek kendilerine veya başkalarına risk oluşturabilirler.
Ayrıca sıcak ve/veya güneşli havalarda yolcu bölmesindeki sıcaklığın çok hızlı arttığını unutmayın. **ÖLÜM VEYA CİDDİ YARALANMA RİSKİ.**

## Kayış takma *10*




Arka kapağı ***8*** aşağı doğru kaydırırken ***A*** bölgesine bastırın.

***9*** numaralı açıklığa asla tornavida tipi aletler sokmayın.

# AKILLI ANAHTAR

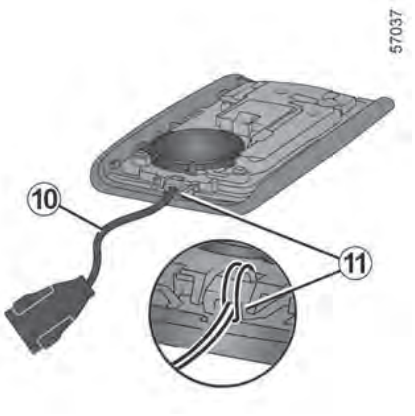


El kayışını ***11*** numaralı parçaya yerleştirin ve kayışın ucunu tokadan geçirin.

El kayışını ***9*** numaralı açıklığa yerleştirin ve Akıllı Anahtarı kapatın.

**Not:** El kayışı kordonunun ***10*** numaralı çapının ***9*** numaralı açıklığa uygun olup olmadığını kontrol edin.

## Kullanım

### Akıllı Anahtar *A* (Combi modeli)

**Aracı park ederken veya durdururken sürücünün sorumluluğu**

Hiçbir zaman aracınızda bir hayvanı, çocuğu veya kendi kendine yetemeyen bir yetişkini kısa bir süre için bile olsa yalnız bırakmayın.

Motoru çalıştırarak, elektrikli camlar gibi donanımları çalıştırarak veya kapıları kilitleyerek kendilerine veya başkalarına risk oluşturabilirler.

Ayrıca sıcak ve/veya güneşli havalarda yolcu bölmesindeki sıcaklığın çok hızlı arttığını unutmayın. **ÖLÜM VEYA CİDDİ YARALANMA RİSKİ.**




Aracın kilidini açmanın/kilitlemenin üç yolu vardır:

– "Eller serbest (hands-free)" modunda, araca yaklaşırken ve araçtan uzaklaşırken

– Araç modeline bağlı olarak, sürücü kapısı, yolcu kapısı veya bagaj kapağı kolundaki ***1*** düğmeyi ***2*** kullanarak "eller serbest" modunda kullanabilirsiniz

– Akıllı Anahtarı uzaktan kumanda olarak kullanabilrisiniz.

# AKILLI ANAHTAR



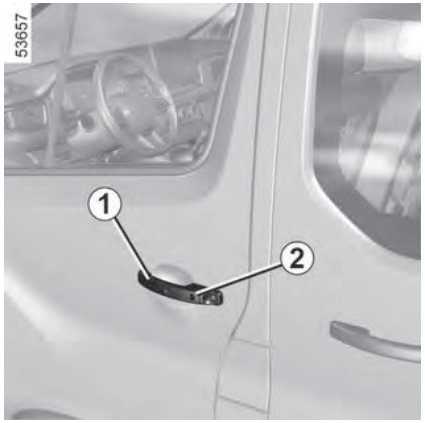


## "Eller serbest (hands-free) modunu" devre dışı bırakma/etkinleştirme

Araca bağlı olarak, yol bilgisayarı veya multimedya ekranından aşağıdakileri devre dışı bırakabilir/etkinleştirebilirsiniz:

– Araca yaklaşıldığında kapı kilitlerinin açılması

– Araçtan uzaklaşıldığında kapı kilitlerinin kilitlenmesi

– Tamamen "eller serbest (hands-free)" kilitleme ve açma.

Ayrıca araçtan uzaklaşırken kilitleme sırasında duyulan sesli uyarıyı devre dışı bırakabilir/etkinleştirebilirsiniz.

Anahtarı veya Akıllı Anahtarı aracınızın içerisinde bırakarak asla araçtan ayrılmayın.

## Araca yaklaşıldığında "eller serbest (hands-free)" kilit açma

Akıllı Anahtar erişim bölgesinde ***3*** olduğunda araç kilidi açılacaktır. Kilidin açıldığı, dörtlü flaşörlerin ve sinyal lambalarının **bir kez yanıp sönmesiyle** belirtilir.

Araca bağlı olarak, araç kilitlendiğinde/açıldığında kapı aynaları otomatik olarak katlanır/açılır.



# AKILLI ANAHTAR

## Araçtan uzaklaşırken "Eller serbest (hands-free)" kilitleme




Akıllı Anahtarınız üzerinizde ve kapılar ile bagaj bölmesi kapalıyken araçtan uzaklaşın: Erişim bölgesinden ***4*** çıktığınızda araç otomatik olarak kilitlenecektir.

**Not:** Aracın kilitlenme mesafesi ortama bağlıdır.

Aracın kilitlendiğini doğrulamak için **dörtlü flaşörler iki kez yanıp söner ve ardından yaklaşık dört saniye boyunca yanar** ve buna bir uyarı sesi eşlik eder.




Akıllı Anahtar ***5***. bölge içindeyken araçtan uzaklaşırken kilitleme mümkün değildir.




Akıllı Anahtar ***4***. bölgede yaklaşık 15 dakika kaldıktan sonra araçtan uzaklaşıldığında kilitleme özelliği devre dışı kalır. Aracı kilitlemek için Akıllı Anahtar üzerindeki düğmeye ***6*** veya araca bağlı olarak kollardan ***1*** birindeki düğmeye ***2*** basın.

Akıllı Anahtar ***4***. bölge içindeyken araçtan uzaklaşırken kilitleme mümkün değildir.

# AKILLI ANAHTAR






## *2* numaralı düğmeyi kullanarak "eller serbest" kilitleme/açma

(mevcut ise)

Akıllı Anahtar ***3***. bölgedeyken ve araç kilitliyken, aracı açmak için sürücü kapısı, yolcu kapısı veya bagaj kapağının kolundaki ***1*** düğmeye ***2*** basın.

Bagaj kapağı düğmesine bir kez basıldığında, aracın tüm kilitleri açılır ve bagaj kapağı açılır.

Flaşörler ve yan sinyal lambaları bir kez yanıp sönerek kapıların kilidinin açıldığını belirtir ve araca bağlı olarak kapı aynaları otomatik olarak açılır.




Araç kilidi açıkken, aracı kilitlemek için düğmeye ***2*** bir kez basın.

Aracın kilitlendiğini belirtmek için dörtlü flaşör **iki kez yanıp söner** ve araca bağlı olarak kapı aynaları otomatik olarak katlanır.

ⓘ Akıllı Anahtarı, çalışmasını engelleyebileceği için diğer elektronik cihazlarla (bilgisayar, telefon vb.) temas edebileceği bir yerde saklamayın.

## Kilit açma sisteminin özel özellikleri



# AKILLI ANAHTAR

Belirli durumlarda, araca yaklaşırken kilidin otomatik olarak açılması devre dışı bırakılır:

– Araç sekiz gün boyunca kullanılmamışsa

– Akıllı Anahtar, araç kilitlendikten sonra yaklaşık beş dakika boyunca araç bölgesi ***3***'e yakın kalırsa

– Kapıları açık olmadan aracın ***3***. bölgesinin yakınından birkaç kez geçtikten sonra.

Akıllı Anahtarı uzaktan kumanda olarak kullanın (ilgili paragrafa bakın) veya araca bağlı olarak, aracı kilidini açmak ve "eller serbest" modunu yeniden etkinleştirmek için düğmeye ***2*** basın.

## "Eller serbest (hands-free)" kilitlemeyle ilgili özellikler

"Eller serbest (hands-free)" moduna geçtikten sonra, aracı tekrar açabilmeniz için yaklaşık üç saniye beklemeniz gerekir.

Bu üç saniye içerisinde aracın düzgün bir şekilde kilitlendiğinden emin olmak için kapı kolları denenebilir.

**Not:** Bir kapı veya bagaj kapağı açıksa veya düzgün kapatılmamışsa araç kilitlenmeyecektir. Bip sesi duyulur ve dörtlü flaşörler ile yan sinyal lambaları yanıp sönmez.

## Akıllı Anahtarın uzaktan kumanda *A* olarak kullanılması




### Akıllı Anahtar ile Kilidi Açma

Düğmeye ***7*** basın.

Flaşörler ve yan sinyal lambaları **bir kez yanıp sönerek** kapıların kilidinin açıldığını belirtir ve araca bağlı olarak kapı aynaları otomatik olarak açılır.

ⓘ Motor çalışırken Akıllı Anahtar düğmeleri devre dışı kalır.

# AKILLI ANAHTAR

## Akıllı Anahtar ile Kilitleme

2

Kapılar ve bagaj kapağı kapalıyken düğmeye ***6*** basın: araç kilitlenecektir.

Aracın kilitlendiğini belirtmek için dörtlü flaşör **iki kez yanıp söner** ve araca bağlı olarak kapı aynaları otomatik olarak katlanır.

**Not:**

– aracın azami kilitlenme mesafesi ortama bağlıdır.

– kapı veya bagaj açıksa veya düzgün kapatılmamışsa kilitleme işlemi yapılmaz. Bip sesi duyulur ve dörtlü flaşörler ile yan sinyal lambaları yanıp sönmez.

**Sadece bagaj bölmesinin kilidini açma/kilitleme.**

Bagaj bölmesini kilitlemek/kilidini açmak için yalnızca düğmeye ***8*** basın.




**Motor çalışırken,** bir kapı açılıp kapatıldıktan sonra Akıllı Anahtar artık ***5***. bölgede değilse, Akıllı Anahtarın artık araçta olmadığı konusunda sizi uyarmak için "Anahtar Kartı Algılanmadı" mesajı görüntülenir. Bu, örneğin Akıllı Anahtar yanında bulunan bir yolcu ayrıldıktan sonra aracınızla uzaklaşmanızı engelleyecektir.

Akıllı Anahtar tekrar algılandığında uyarı kaybolur.

**Not:** Bagaj bölmesinin kilidini yalnızca ***8*** numaralı düğmeyi kullanarak açtıktan sonra, diğer açma elemanlarının kilidini açmak için şunlar gereklidir:

– düğmeye ***7*** basma

ya da

– Araçtan uzaklaşarak, araçtan uzaklaştığınızda otomatik kilitleme sisteminin devreye girmesini sağlayabilirsiniz. Bu durumda, araca yaklaşıldığında kilidin otomatik olarak açılması tekrar işlevsel hale gelecektir.

# AKILLI ANAHTAR

## Akıllı Anahtar *B* (Van modeli)




## Aracın kilidini açma

Araç kilidini açmanın iki yolu vardır:

– Kapı kollarındaki düğmeleri kullanarak "eller serbest" modunda

– Akıllı Anahtarı uzaktan kumanda olarak kullanma.

## Aracı kilitleme

Aracı kilitlemenin dört yolu vardır:

– "Eller serbest (hands-free)" modunda, araçtan uzaklaşırken

– Ön kapı kollarından birindeki ***9*** numaralı düğmeyi kullanarak "eller serbest" modunda

– Ön kapı kollarından birindeki düğmeyi ***10*** kullanarak "eller serbest" modunda

– Akıllı Anahtarın uzaktan kumanda olarak kullanılması

– Arka kapı kolundaki düğmeyi kullanarak "eller serbest" modunda işlem yapabilirsiniz.

## "Eller serbest (hands-free) modunu" devre dışı bırakma/etkinleştirme

Araca bağlı olarak, yol bilgisayarı veya multimedya ekranından aşağıdakileri devre dışı bırakabilir/etkinleştirebilirsiniz:

– Araçtan uzaklaşıldığında kapı kilitlerinin kilitlenmesi

– Kapı kollarındaki düğmeye ***9*** basılarak kilitleme ve kilit açma işlemi yapılır.

Ayrıca araçtan uzaklaşırken kilitleme sırasında duyulan sesli uyarıyı devre dışı bırakabilir/etkinleştirebilirsiniz. İlgili bilgilere bakın.

# AKILLI ANAHTAR

## "Eller serbest" kilit açma

2

ⓘ Akıllı Anahtarı, çalışmasını engelleyebileceği için diğer elektronik cihazlarla (bilgisayar, telefon vb.) temas edebileceği bir yerde saklamayın.

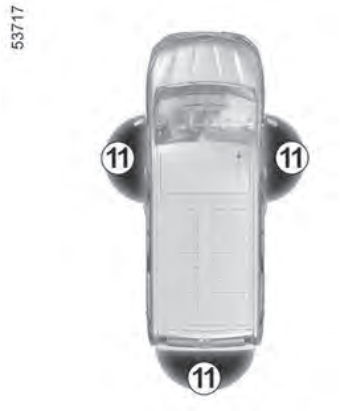





Erişim bölgesi ***11***'deki Akıllı Anahtar:

– Güvenlik modunda ön kapıları veya erişim modunda tüm açma elemanlarını açmak için ön kapılardan birinin kolundaki düğmeye ***9*** basın

– Güvenlik modunda arka alanı veya erişim modunda tüm açma elemanlarını kilidini açmak için, sürgülü yan kapılardan birinin kolundaki ***10*** numaralı düğmeye veya arka menteşeli kapının ***12*** numaralı düğmesine basın.




Flaşörler ve yan sinyal lambaları bir kez yanıp sönerek kapıların kilidinin açıldığını belirtir ve araca bağlı olarak kapı aynaları otomatik olarak açılır.

## "Eller serbest" kilitleme

Araç kilidi açık ve tüm açılır elemanlar kapalıyken, tüm açılır elemanları kilitlemek için ***9***, ***10***

veya ***12*** numaralı düğmeye basın.

## Güvenli mod

Ön kapılardan biri açıksa, arka bölümü kilitlemek için ***9***, ***10*** veya ***12*** numaralı düğmeye basın.




Arka açılır kapılardan biri açıksa, ön kapıları kilitlemek için ***9***, ***10*** veya ***12*** numaralı düğmeye basın.

## Erişim modu

Açma elemanlarından biri açık veya düzgün kapatılmamışsa, ***9***, ***10*** veya ***12*** numaralı düğmeler kilitlemek için kullanılamaz.

Aracın kilitlendiğini belirtmek için dörtlü flaşör iki kez yanıp söner ve araca bağlı olarak kapı aynaları otomatik olarak katlanır.

## "Eller serbest (hands-free)" kilitlemeyle ilgili özellikler

"Eller serbest (hands-free)" moduna geçtikten sonra, aracı tekrar açabilmeniz için yaklaşık üç saniye beklemeniz gerekir.

**Not:** Akıllı Anahtar, kullanılan düğmenin algılama bölgesinde bulunmadığı takdirde, "eller serbest" kilitleme/açma işlevi çalışmaz.




## Araçtan uzaklaşırken "Eller serbest (hands-free)" kilitleme

Akıllı Anahtarınız üzerinizde ve kapılar ile bagaj bölmesi kapalıyken araçtan uzaklaşın: Erişim bölgesinden ***3*** çıktığınızda araç otomatik olarak kilitlenecektir.

**Not:** Aracın kilitlenme mesafesi ortama bağlıdır.

# AKILLI ANAHTAR



Aracın kilitlendiğini belirtmek için, dörtlü flaşörler iki kez yanıp söner ve ardından yaklaşık dört saniye boyunca sürekli yanar ve onay için bir bip sesi duyulur.




Akıllı Anahtar, erişim bölgesi ***3*** içinde yaklaşık 15 dakikadan daha uzun süre kalırsa, "uzaklaşırken kilitleme" işlevi devre dışı bırakılır. Aracı kilitlemek için Akıllı Anahtar üzerindeki düğmeye ***8*** basın.




Akıllı Anahtar ***14***. bölge içindeyken araçtan uzaklaşırken kilitleme mümkün değildir.

**Not:** Kapı veya bagaj kapağı açıksa veya düzgün kapatılmamışsa, araçtan uzaklaşırken "eller serbest" kilitleme işlemi gerçekleştirilmez. Dörtlü flaşör lambaları ve sinyal lambaları yanıp sönmez.

**Akıllı Anahtarın uzaktan kumanda *B* olarak kullanılması**

**Aracı park ederken veya durdururken sürücünün sorumluluğu**

Aracınızda bir hayvanı, çocuğu veya kendi kendine yetemeyen bir yetişkini kısa bir süre için bile olsa hiçbir zaman yalnız bırakmayın.

Motoru çalıştırarak, elektrikli camlar gibi donanımları çalıştırarak veya kapıları kilitleyerek kendilerine veya başkalarına risk oluşturabilirler.

Ayrıca sıcak ve/veya güneşli havalarda yolcu bölmesindeki sıcaklığın çok hızlı arttığını unutmayın. **ÖLÜM VEYA CİDDİ YARALANMA RİSKİ**

# AKILLI ANAHTAR




İki kullanım modu vardır: **Güvenli mod ve Erişim modu.**

Akıllı anahtar kullanıcı modları arasında geçiş yapmak için yol bilgisayarındaki "Erişim" menüsünü veya araca bağlı olarak multimedya ekranını kullanın.

Varsayılan mod **Güvenli moddur.**

ⓘ Motor çalışırken Akıllı Anahtar düğmeleri devre dışı kalır.

## Akıllı Anahtar ile Kilidi Açma

Arka menteşeli veya bagaj kapaklarını ve araca bağlı olarak sürgülü yan kapıları açmak için düğmeye ***16*** basın.

## Güvenli mod

Ön kapıları ve araca bağlı olarak sürgülü yan kapıyı açmak için düğmeye ***15*** basın.

## Erişim modu

Tüm kapı ve kapakların kilidini açmak için düğmeye ***15*** basın.

Flaşörler ve yan sinyal lambaları bir kez yanıp sönerek kapıların kilidinin açıldığını belirtir ve araca bağlı olarak kapı aynaları otomatik olarak açılır.

## Akıllı Anahtar ile Kilitleme

Kapılar ve bagaj kapağı kapalıyken düğmeye ***13*** basın: araç kilitlenecektir.

Aracın kilitlendiğini belirtmek için dörtlü flaşör **iki kez yanıp söner** ve araca bağlı olarak kapı aynaları otomatik olarak katlanır.

**Not:**

– aracın azami kilitlenme mesafesi ortama bağlıdır.

– kapı veya bagaj açıksa veya düzgün kapatılmamışsa kilitleme işlemi yapılmaz. Bip sesi duyulur ve dörtlü flaşörler ile yan sinyal lambaları yanıp sönmez.

# AKILLI ANAHTAR






**Motor çalışırken,** bir kapı açılıp kapatıldıktan sonra Akıllı Anahtar artık ***4***. bölgede değilse, Akıllı Anahtarın artık araçta olmadığı konusunda sizi uyarmak için "Anahtar Kartı Algılanmadı" mesajı görüntülenir. Bu, örneğin Akıllı Anahtar yanında bulunan bir yolcu ayrıldıktan sonra aracınızla uzaklaşmanızı engelleyecektir.

Akıllı Anahtar tekrar algılandığında uyarı kaybolur.

## Tam Kilitlenme




Araçta tam kilitlenme işlevi varsa, bu sayede kapıları ve kapakları kilitleyebilir ve iç kollar kullanılarak kapıların açılmasını önleyebilirsiniz (örneğin camı kırıp ardından kapıyı içeriden açmaya çalışmak gibi).

Araçta birileri varken asla tam kilit sistemini kullanmayın.




**Özel Not:** Dörtlü flaşörler veya park lambaları yanıyorsa, tam kilitlenme mümkün değildir.

Araca bağlı olarak, araç kilitlendiğinde kapı aynaları otomatik olarak katlanabilir.

# AKILLI ANAHTAR

## Devreye alma/devre dışı bırakma

### Tam kilitlenmeyi devreye almak için

Düğmeye ***2*** iki kez hızlı bir şekilde basın.

Flaşörlerin ve yan sinyal lambalarının **iki yavaş yanıp sönmesi ve üç hızlı yanıp sönmesiyle** kilitlenme teyit edilir.

Araca bağlı olarak, araç kilitlendiğinde kapı aynaları otomatik olarak katlanabilir ➔ **169**.

### Tam kilitlenmeyi devre dışı bırakmak için

Düğmeye ***1***, bir kez basın.

Flaşörler, kapı kilitlerinin açıldığını belirtmek için bir kez yanıp söner.

## Akıllı Anahtar: pil

Değiştirilmeleri gerekiyorsa, aynı veya eşdeğer tipte pil kullandığınızdan emin olun (Yetkili Servisinize danışın).

Pillerle ilgili önlemler:
– Pilleri (yeni veya kullanılmış) çocukların erişemeyeceği yerlerde saklayın
– Pilleri yutmamak için.
Ölümle sonuçlanabilecek kimyasal yanık riski.
– Yutulması veya vücut boşluklarına girmesi halinde en kısa sürede doktora başvurulmalıdır.

Değiştirirken:
– Pillerin doğru şekilde takıldığından emin olun.
**Patlama riski vardır.**
– Kapak düzgün kapanmıyorsa kullanmayın ve çocukların erişemeyeceği bir yerde saklayın.

## Pilin değiştirilmesi



# AKILLI ANAHTAR

2

Gösterge panelinde "Anahtar Kartı Pili Zayıf" mesajı görüntülendiğinde Akıllı Anahtar pilini değiştirin:

– ***A*** bölgesine bastırırken arka kapağı ***1*** aşağı doğru kaydırın

– Pilin ***3*** kapağını ***2*** çıkarın

– Bir tarafına bastırıp diğer tarafını kaldırarak pili çıkarın

– kapağın iç kısmında gösterilen yönlendirme ve şablona göre değiştirin.




Tekrar takarken, işlemleri tersten yapın, ardından aracın yakınında dururken Akıllı Anahtar üzerindeki düğmelerden birine dört kez basın: araç bir sonraki çalıştırıldığında mesaj kaybolacaktır.

Kapağın sıkıca kapatılmış olduğundan emin olun.

**Not:** Not: Pili değiştirirken Akıllı Anahtarın elektronik devresine veya kontaklarına dokunmayın.

ⓘ Kapağın sıkıca kapatılmış olduğundan emin olun.

ⓘ Piller yetkili servisinizden temin edilebilir ve kullanım ömürleri yaklaşık iki yıldır. Pil üzerinde boya olmadığını kontrol edin: hatalı elektrik kontağı riski.

## Çalışma hataları

Pil boşalmış olsa bile, aracınızı çalıştırabilir ve kilitleyebilir/kilidini açabilirsiniz ➔ **194**.




ⓘ Kullanılmış pillerinizi çöp olarak atmayın. Bunları yetkili servise götürün veya uygun geri dönüşüm tesisleri hakkında bilgi edinmek için yerel idarenize danışın.

# ANAHTAR, UZAKTAN KUMANDA

## Genel bilgi

**Aracı park ederken veya durdururken sürücünün sorumluluğu**

Hiçbir zaman aracınızda bir hayvanı, çocuğu veya kendi kendine yetemeyen bir yetişkini kısa bir süre için bile olsa yalnız bırakmayın.

Motoru çalıştırarak, elektrikli camlar gibi donanımları çalıştırarak veya kapıları kilitleyerek kendilerine veya başkalarına risk oluşturabilirler.

Ayrıca sıcak ve/veya güneşli havalarda yolcu bölmesindeki sıcaklığın çok hızlı arttığını unutmayın. **ÖLÜM VEYA CİDDİ YARALANMA RİSKİ.**

## Anahtar, radyo frekanslı uzaktan kumanda *A* (Combi modeli)




***1.*** Tüm kapı ve kapakları kilitler.

***2.*** Kapıların ve bagaj bölmesinin kilidinin açılması.

***3.*** Katlanır anahtarla kilitleme/kilidi açma. Ek parçayı yuvasından çıkarmak için düğmeye ***3*** basın, ek parça dışarı çıkacaktır. Düğmeye ***3*** basın ve ek parçayı yuvasına geri yerleştirin.

***4.*** Sürücü kapısı ve kontak anahtarı.

***5.*** Sadece bagaj bölmesinin kilidini açma.

## Anahtar, radyo frekanslı uzaktan kumanda *B* (Combi modeli)




***1.*** Tüm kapı ve kapakları kilitler.

***2.*** Kapıların ve bagaj bölmesinin kilidinin açılması.

***3.*** Sürücü kapısı ve kontak anahtarı.

***4.*** Sadece bagaj bölmesinin kilidini açma.

## Anahtar, radyo frekanslı uzaktan kumanda *C* (Van modeli)




***1.*** Tüm kapı ve kapakları kilitler.

***2.*** Kapıların ve bagaj bölmesinin kilidini açar.

***3.*** Katlanır anahtarla kilitleme/kilidi açma. Ek parçayı yuvasından çıkarmak için düğmeye ***3*** basın, ek parça dışarı çıkacaktır. Düğmeye ***3*** basın ve ek parçayı yuvasına geri yerleştirin.

***4.*** Sürücü kapısı ve kontak anahtarı.

***5.*** Arka menteşeli kapıları veya bagaj kapağını ve araca bağlı olarak sürgülü yan kapıları açmak.

ⓘ Uzaktan kumandayı kullanmanın iki yolu vardır: **erişim modu ve güvenli mod**. Uzaktan kumanda kullanım modları arasında geçiş yapmak için, araca bağlı olarak yol bilgisayarından veya multimedya ekranından "ERİŞİM" menüsüne erişin (➔ **157**).

## Anahtar, radyo frekanslı uzaktan kumanda *D* (Van modeli)




***1.*** Tüm kapı ve kapakları kilitler.

***2.*** Kapıların ve bagaj bölmesinin kilitleri açılır.

***3.*** Sürücü kapısı ve kontak anahtarı.

***4.*** Arka menteşeli kapıları veya bagaj kapağını ve araca bağlı olarak sürgülü yan kapıları açmak.

Uzaktan kumandayı kullanmanın iki yolu vardır: erişim modu ve güvenli mod. Uzaktan kumanda kullanım modları arasında geçiş yapmak için, araca bağlı olarak yol bilgisayarından veya multimedya ekranından "ERİŞİM" menüsüne erişin (➔ **157**).

## Parazit

Yakın çevredeki etkenlerin (harici tesisatlar veya uzaktan kumanda ile aynı frekansta çalışan ekipmanların kullanımı) müdahalesi uzaktan kumandanın çalışmasını etkileyebilir.

Anahtar, el kitabında anlatılanların dışında herhangi bir işlev için kullanılmamalıdır (şişe kapağı açmak, vb.).

**Yedek ve ek anahtarlar veya uzaktan kumandalar**

Yalnızca yetkili Servisinize başvurmalısınız:

– Anahtarınızı değiştirmeniz gerekiyorsa, sistemi başlatmak için aracı ve tüm anahtarları yetkili Servisinize götürmeniz gerekecektir

– Aracınıza bağlı olarak dört adete kadar uzaktan kumanda kullanma seçeneğiniz bulunur.

**Uzaktan kumanda arızası:** Her zaman doğru pil türünün kullanıldığından, pilin iyi durumda olduğundan ve doğru şekilde takıldığından emin olun. Bu pillerin yaklaşık iki yıllık bir kullanım ömrü vardır. Pil nasıl değiştirilir ➔ **44**.

**Öneriler**

Uzaktan kumandayı sıcak, soğuk veya nemli yerlerde bırakmaktan kaçının.

## Radyo frekanslı uzaktan kumanda çalışma aralığı

Bu, bulunduğunuz ortama göre değişir: Uzaktan kumandadaki düğmelere yanlışlıkla basarak kapılarınızı yanlışlıkla kilitlememeye veya açmamaya dikkat edin.

**Not:** Bir kapı veya bagaj kapağı açıksa veya düzgün kapatılmamışsa araç kilitlenmeyecektir. Dörtlü flaşör lambaları ve sinyal lambaları yanıp sönmez.

# ANAHTAR, UZAKTAN KUMANDA



## Kullanım

Uzaktan kumanda ***A*** veya araca bağlı olarak, uzaktan kumanda ***B***, kapı ve kapakları kilitlemek veya kilidini açmak için kullanılabilir. Değiştirilmesi gereken bir pil ile çalışır ➔ **44**.

## Kapıların kilitlenmesi

Kilitleme düğmesine ***1*** basın.

Flaşörler ve yan sinyal lambaları **iki kez yanıp sönerek kapıların kilitlendiğini belirtir** ve bazı araçlarda kapı aynaları otomatik olarak açılır.

**Not:** Bir kapı veya bagaj kapağı açıksa veya düzgün kapatılmamışsa araç kilitlenmeyecektir. Dörtlü flaşör lambaları ve gösterge lambaları yanıp sönmez ve bip sesi çıkmaz.

## Kapı kilitlerinin açılması

Flaşörler ve yan sinyal lambaları **bir kez yanıp sönerek kapıların kilidinin açıldığını belirtir** ve araca bağlı olarak kapı aynaları otomatik olarak açılır.

## Combi modeli

Tüm kapı ve kapakların kilidini açmak için düğmeye ***2*** basın.

## Van versiyonu

Düğmeye ***2*** basarak:

– Erişim modunda tüm açılabilir öğelerinin kilidini açar

– Güvenli modda ön kapıları ve araca bağlı olarak sürgülü yan kapıyı açar.

ⓘ Araca bağlı olarak, araç kilitlendiğinde/açıldığında kapı aynaları otomatik olarak katlanır/açılır ➔ **169**.

ⓘ Motor çalışır durumda ve kontak açıkken ➔ **193**, uzaktan kumanda düğmeleri devre dışıdır.

# ANAHTAR, UZAKTAN KUMANDA

**Aracı park ederken veya durdururken sürücünün sorumluluğu**

Aracınızda çocuk, bakıma muhtaç yetişkin veya hayvan varken, kısa bir süre için bile olsa asla yalnız bırakmayın.

Motoru çalıştırarak, elektrikli camlar gibi donanımları çalıştırarak veya kapıları kilitleyerek kendilerine veya başkalarına risk oluşturabilirler.

Ayrıca sıcak ve/veya güneşli havalarda yolcu bölmesindeki sıcaklığın çok hızlı arttığını unutmayın. **ÖLÜM VEYA CİDDİ YARALANMA RİSKİ.**

## Sadece bagaj bölmesinin kilidini açma (Combi modeli)







***A*** veya ***B*** uzaktan kumandasını kullanarak, yalnızca bagaj bölmesi kapağını açmak için düğmeye ***3*** basın.

## Yükleme alanının kilidini açma (Van modeli)



# ANAHTAR, UZAKTAN KUMANDA






***C*** veya ***D*** uzaktan kumandasını kullanarak, arka menteşeli kapıları veya bagaj kapağını ve araca bağlı olarak sürgülü yan kapıları açmak için düğmeye ***3*** basın.

**Van versiyonunda *C* veya *D* uzaktan kumandaları**

Uzaktan kumandayı kullanmanın iki yolu vardır: erişim modu ve güvenli mod.

Uzaktan kumanda kullanım modları arasında geçiş yapmak için, araca bağlı olarak yol bilgisayarından veya multimedya ekranından "ERİŞİM" menüsüne erişin (➔ **157**).

**Not:** 12 Volt akünün bağlantısının kesilmesi/değiştirilmesi durumunda, "Erişim" modu varsayılan olarak yeniden ayarlanacaktır.

## Tam Kilitlenme

Araçta birileri varken asla tam kilit sistemini kullanmayın.

**Özel Not:** Dörtlü flaşörler veya park lambaları yanıyorsa, tam kilitlenme mümkün değildir.



# ANAHTAR, UZAKTAN KUMANDA




## Devreye alma/devre dışı bırakma

### Tam kilitlenmeyi devreye almak için

Düğmeye ***1*** iki kez hızlı bir şekilde basın.

Flaşörlerin ve yan sinyal lambalarının iki yavaş yanıp sönmesi ve üç hızlı yanıp sönmesiyle kilitlenme teyit edilir.

Araca bağlı olarak, araç kilitlendiğinde kapı aynaları otomatik olarak katlanabilir ➔ **0**.

### Tam kilitlenmeyi devre dışı bırakmak için

Düğmeye ***2*** bir kez basın. Flaşörler, kapı kilitlerinin açıldığını belirtmek için bir kez yanıp söner.

## Radyo frekanslı uzaktan kumanda: pil

Değiştirirken:

– Pillerin doğru şekilde takıldığından emin olun.

**Patlama riski.**

– Kapak düzgün kapanmıyorsa kullanmayın ve çocukların erişemeyeceği bir yerde saklayın.

**Pillerle ilgili önlemler:**

– Pilleri (yeni veya kullanılmış) çocukların erişemeyeceği yerlerde saklayın

– Pilleri yutmayın

**Ölümle sonuçlanabilecek kimyasal yanık riski.**

– Yutulması veya vücut boşluklarına girmesi halinde en kısa sürede doktora başvurulmalıdır.

# ANAHTAR, UZAKTAN KUMANDA



## Pilin değiştirilmesi




Düz uçlu tornavida veya benzeri bir alet kullanarak yuvanın ***1*** kapağını açın ve kapağın arkasında gösterilen tip ve kutup yönüne dikkat ederek pili ***2*** değiştirin.

Değiştirilmeleri gerekiyorsa, aynı veya eşdeğer tipte pil kullandığınızdan emin olun (Yetkili Servisinize danışın).




Tekrar takarken kapağın doğru şekilde takıldığından ve vidanın sıkıldığından emin olun.

**Not:** Pil değiştirilirken anahtar kapağındaki elektronik devreye dokunulması tavsiye edilmez.

Tekrar takarken kapağın doğru şekilde takıldığından ve vidanın sıkıldığından emin olun.

## Çalışma hataları

Pil boşalmış olsa bile, aracınızı çalıştırabilir ve kilitleyebilir/kilidini açabilirsiniz ➔ **51**.

Piller yetkili servisinizden temin edilebilir ve kullanım ömürleri yaklaşık iki yıldır.
Pil üzerinde boya olmadığını kontrol edin: hatalı elektrik kontağı riski.



# ANAHTAR, UZAKTAN KUMANDA

ⓘ Kullanılmış pillerinizi çöp olarak atmayın. Bunları yetkili servise götürün veya uygun geri dönüşüm tesisleri hakkında bilgi edinmek için yerel idarenize danışın.

# KAPILAR VE KAPAKLAR

## Ön kapılar

2

Güvenlik önlemi olarak kapılar yalnızca araç dururken açılıp kapatılmalıdır.

**Aracı park ederken veya durdururken sürücünün sorumluluğu**

Hiçbir zaman aracınızda bir hayvanı, çocuğu veya kendi kendine yetemeyen bir yetişkini kısa bir süre için bile olsa yalnız bırakmayın.

Motoru çalıştırarak, elektrikli camlar gibi donanımları çalıştırarak veya kapıları kilitleyerek kendilerine veya başkalarına risk oluşturabilirler.

Ayrıca sıcak ve/veya güneşli havalarda yolcu bölmesindeki sıcaklığın çok hızlı arttığını unutmayın. **ÖLÜM VEYA CİDDİ YARALANMA RİSKİ.**

### Dışarıdan açış




### Uzaktan kumandalı araçlar

Aracı uzaktan kumanda ile açın ve kolu ***1*** çekin.

### Akıllı Anahtar özellikli araçlar

(mevcut ise)

Akıllı anahtar yanınızdayken, aracı kilidini açmak için düğmeye ***2*** basın ve ***1*** numaralı kolu çekin.

### Dışarıdan kapama

Kapıyı itin. Uzaktan kumanda ile veya Akıllı Anahtar sistemine sahip araçlarda düğmeye ***2*** basarak kilitleyebilirsiniz.

### İçeriden açma

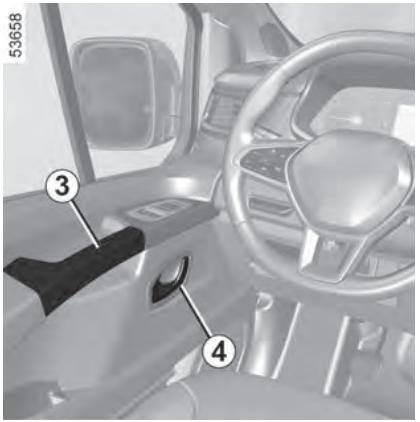


Kolu ***4*** çekin ve kapıyı itin.

# KAPILAR VE KAPAKLAR



## İçeriden kapatma

Kapıyı sadece kolu ***3*** kullanarak çekin.

## Farlar açık sesli uyarısı

Kontağı kapattıysanız ve farları açık bıraktıysanız, bir kapı açıldığında uyarı sesi duyulur.

## Kapı veya bagaj kapağı açık uyarı sesi

Araç yaklaşık 20 km/h hıza ulaştığında, kapı açık veya tam kapatılmamışsa, gösterge panelinde "UYARI: Kapı Açık" mesajı belirir ve uyarı lambası yanar.

## Özel özellik

Araca bağlı olarak aksesuarlar (örneğin radyo) ya motor kapatıldığında, ya kapılar kilitlendiğinde, ya da sürücü kapısı açıldığında çalışmayı durdurur.

## Sürgülü yan kapı

**Aracı park ederken veya durdururken sürücünün sorumluluğu**

Aracınızda bir hayvanı, çocuğu veya kendi kendine yetemeyen bir yetişkini kısa bir süre için bile olsa hiçbir zaman yalnız bırakmayın.

Motoru çalıştırarak, elektrikli camlar gibi donanımları çalıştırarak veya kapıları kilitleyerek kendilerine veya başkalarına risk oluşturabilirler.

Ayrıca sıcak ve/veya güneşli havalarda yolcu bölmesindeki sıcaklığın çok hızlı arttığını unutmayın. **ÖLÜM VEYA CİDDİ YARALANMA RİSKİ.**

**Sürgülü yan kapı ile ilgili öneriler**

Araçtaki diğer tüm açılır ve kapanır parçalarda olduğu gibi, sürgülü kapıyı açarken veya kapatırken de dikkatli olunmalıdır:

– Kapının herhangi bir insanla, vücut parçasıyla, hayvanla veya nesneyle temas etmeyeceğinden emin olun.

– Kapıyı hareket ettirmek için iç ve dış tarafta bulunan kollar dışında hiçbir şey kullanmayın.

– Kapıyı hem açarken hem de kapatırken dikkatli olun.

– Araç eğimli bir yere park edildiğinde özellikle dikkatli olun: Kapıyı tamamen açıp kapatıncaya kadar kilitleme konumuna geçene kadar bekleyin.

– Hareket etmeden önce sürgülü kapının düzgün bir şekilde kapatıldığından mutlaka emin olun.

## Uzaktan kumandalı araçlar

Sürgülü yan kapı, uzaktan kumanda düğmesine basılarak kilitlenir ve açılır.

## Akıllı Anahtar özellikli araçlar




Sürgülü yan kapı şu şekilde kilitlenir ve kilidi açılır:

– Akıllı Anahtar üzerindeki düğmelere basılarak

– Araca bağlı olarak, ön kapılardaki düğmeye, bagaj kapağındaki düğmeye veya eller serbest modunda (van versiyonunda) düğmeye ***2*** basılarak

– Ön kapıları veya bagaj kapağını kilitleyerek/açarak eller serbest moduna geçebilirsiniz.

## Dışarıdan açış

Aracın kilidi açıkken, kolu ***1*** kendinize doğru çekin ve kapıyı arkaya doğru kaydırın.

## Dışarıdan kapama

Kolu ***1*** çekin ve kapı tamamen kapanana kadar aracın ön tarafına doğru kaydırın.

## İçeriden açma




Kolu ***3*** arkaya doğru çekin ve sürgülü kapıyı yerine kilitlenene kadar açın.

## İçeriden kapatma

Kolu ***3*** öne doğru çekin ve kapı kilitlenene kadar kapatın.

## İçeriden manuel kilitleme

Düğmeyi ***4*** aşağı indirin. Sürgülü kapı kilitlenir.

# KAPILAR VE KAPAKLAR



Güvenlik önlemi olarak kapılar yalnızca araç dururken açılıp kapatılmalıdır.

## Çocuk emniyeti




Arka kapıların içeriden açılmasını imkansız hale getirmek için: her kapıda, ***5*** numaralı vidayı çevirin ve kapıyı kapatın.

İçeriden tüm kapıların kilitli olduğunu kontrol edin.

Kapı sadece aracın dışından açılabilir.

## Arka menteşeli kapılar

Araç bagaj kapağı açık halde emniyet şeridine park edilmişse, arka lambalar görünmeyebilir. Aracınızın diğer yol kullanıcılarını, ilgili ülkenin karayolları trafik mevzuatında belirtilen uyarı üçgenini veya diğer ekipmanları kullanarak uyarmalısınız.

Güvenliğiniz için, motoru çalıştırmadan önce aracın tüm kapılarının düzgün bir şekilde kapalı olduğundan emin olun.

Rüzgarın kuvvetli olduğu durumlarda menteşeli arka kapıları açık bırakmayın.
**Yaralanma riski.**

## Dışarıdan açış

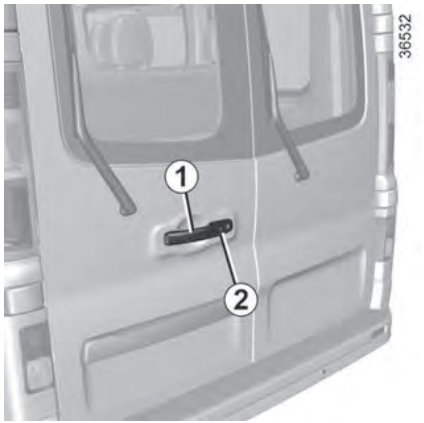


## Uzaktan kumandalı araçlar

Aracı uzaktan kumanda ile açın ve kolu ***1*** çekin.

# KAPILAR VE KAPAKLAR



## Akıllı Anahtar özellikli araçlar

(mevcut ise)

Akıllı anahtar yanınızdayken, aracı kilidini açmak için düğmeye ***2*** basın ve ***1*** numaralı kolu çekin.

Kapıyı açmak için kolu ***3*** çekin.

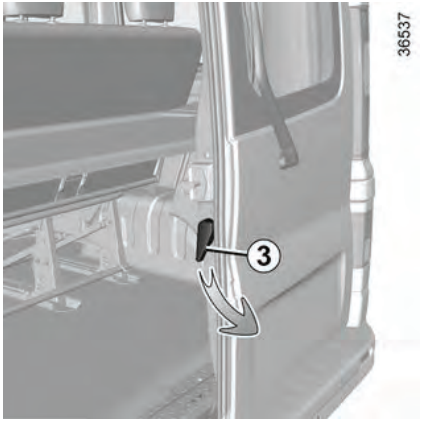


## Sağ kapısı açıkken araç kullanmak

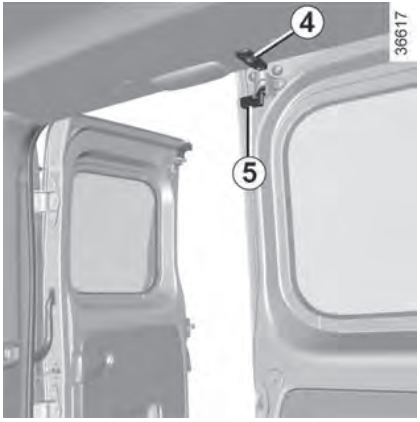


Sağdaki kapı açıkken, soldaki kapıyı kapatın.

Araçta mevcutsa, sol kapıyı kilitlemek için ***5*** numaralı kilidi ***4*** numaralı yuvaya yerleştirin.

Sağ arka menteşeli kapı açıkken araç kullanırken, taşınan yükleri daima sabitleyin ➔ **364**. Kapalı kalan sol kapı, taşınan yükleri yerinde tutmak için kullanılmamalıdır. Sürüş esnasında sağ arka menteşeli kapıyı açık kullanmak sadece istisnai durumlarda yapılmalıdır.

Her durumda lütfen yerel mevzuata uyun.

**Yüklerin yola düşme riski.**

# KAPILAR VE KAPAKLAR

## Kapıları maksimum konuma açma




Her kapı için, kapı kontrol kayışını ***7*** serbest bırakmak üzere kolu ***6*** çekin. Kapıyı olabildiğince açın.

## Dışarıdan kapama




Sağdaki kapıyı kısmen açın, sonra da sertçe kapatın.

Ardından kilitlemeden önce aynı işlemi sol kapı için de tekrarlayın.

Güvenliğiniz için, motoru çalıştırmadan önce aracın tüm kapılarının düzgün bir şekilde kapalı olduğundan emin olun.




Kapının ***A*** kilidini açmak için ➔ **51**.

## İçeriden manuel kilitleme/kilidi açma

Kapıyı ***A*** kilitlemek için düğmeyi ***8*** saat yönünde çevirin.

Kapinin ***A*** kilidini açmak için düğmeyi ***8***, saat yönünün tersine çevirin.

# KAPILAR VE KAPAKLAR



## İçeriden açma

Kolu ***9*** çekin ve kapıyı ***A*** itin.

Kolu ***3*** çekin ve kapıyı ***B*** açın.

## İçeriden kapatma

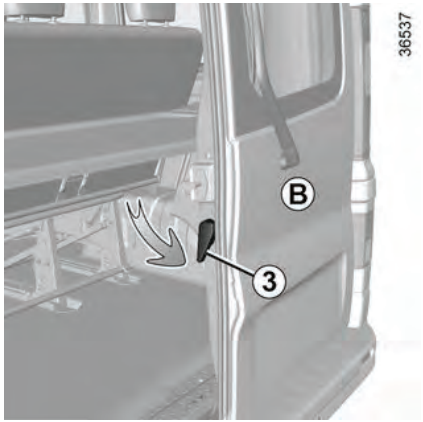


Kapıyı ***B*** kısmen açın, sonra da sertçe kapatın.

Ardından aynı işlemi kapı ***A*** için de yapın.

## Merkezi kilitleme, açma elemanlarının kilidinin açılması

**Sürücünün sorumluluğu**

Sürüş esnasında kapılarınızı kilitli tutmaya karar verirseniz, acil bir durumda size yardım edenlerin yolcu bölmesine erişmesinin daha zor olabileceğini unutmayın.

**Aracı park ederken veya durdururken sürücünün sorumluluğu**

Aracınızda bir hayvanı, çocuğu veya kendi kendine yetemeyen bir yetişkini kısa bir süre için bile olsa hiçbir zaman yalnız bırakmayın.

Motoru çalıştırarak, elektrikli camlar gibi donanımları çalıştırarak veya kapıları kilitleyerek kendilerine veya başkalarına risk oluşturabilirler.

Ayrıca sıcak ve/veya güneşli havalarda yolcu bölmesindeki sıcaklığın çok hızlı arttığını unutmayın. **ÖLÜM VEYA CİDDİ YARALANMA RİSKİ**.

## İç kilitleme/kilit açma kapı kontrolü




***1*** numaralı düğme tüm kapıları aynı anda kontrol eder.

Kapı açıksa veya düzgün kapatılmamışsa, kapılar kilitlenir ve ardından hızlıca açılır.

Bagaj kapağı açıkken eşya taşıyorsanız, diğer kapıları yine de kilitleyebilirsiniz: **motor çalışmıyorken**, kapıları kilitlemek için düğmeyi ***1*** beş saniyeden uzun süre basılı tutun.

## Akıllı Anahtar veya standart anahtar olmadan kapı ve kapakların kilitlenmesi

Örneğin pilin bitmesi veya Akıllı Anahtarın veya anahtarın geçici olarak çalışmaması durumunda.

**Motor kapalıyken, arka kapılar kapalı ve ön kapılardan biri açıkken,** düğmeye ***1***, beş saniyeden fazla basın.

Araçtan ayrılmadan önce anahtarın veya akıllı anahtarın yanınızda olduğundan emin olun.

Kapı kapatıldığında tüm kapılar ve bagaj kapağı kilitlenecektir.

Kapıyı dışarıdan yalnızca anahtar veya Akıllı Anahtar kullanarak açmak mümkündür.

ⓘ Akıllı Anahtar düğmeleri kullanılarak araç kilitlendikten/açıldıktan sonra, eller serbest kilitleme ve kilit açma özelliği devre dışı bırakılır.

"Eller serbest" modunu yeniden etkinleştirmek için aracı yeniden çalıştırın.

⚠ Anahtarı veya Akıllı Anahtarı aracınızın içerisinde bırakarak asla yola çıkmayın.

## Kapı ve bagaj kapağı durum gösterge lambası




**Kontak açıldığında**, ***1*** numaralı anahtara entegre edilmiş gösterge lambası, açma elemanlarının kilitleme durumunu size bildirir:

– Uyarı lambası yandığında kapılar ve bagaj kapağı kilitlidir

– Gösterge lambası kapalı, kapılar ve bagaj kapağı kilitli değil.

Kontak kapalıyken gösterge lambası yanık kalır ve kapıları kilitlediğinizde söner.

## Bagaj kapağı açıkken kapıları kilitleme

Bagaj bölmesi açıkken (örneğin, bagaj bölmesinin kapanmasını engelleyen bir şey taşırken), araç yüksek elektromanyetik radyasyon bölgesinde bulunurken veya anahtar arızalıyken aracı kilitlemek için: kontak kapalıyken, düğmeye ***1***, beş saniyeden fazla basılı tutun.

**Not:** Bagaj bölmesini kapatırsanız kilitlenir.

## Sürüş sırasında otomatik kilitleme

**Sürücünün sorumluluğu**

Sürüş esnasında kapılarınızı kilitli tutmaya karar verirseniz, acil bir durumda size yardım edenlerin yolcu bölmesine erişmesinin daha zor olabileceğini unutmayın.

# KAPILAR VE KAPAKLAR



## Çalışma prensipleri




Araç çalıştırıldıktan sonra yaklaşık 10 km/h hıza ulaşıldığında sistem kapıları otomatik olarak kilitler.

Kapı şu şekilde açılabilir:

– Kapı kilidi açma düğmesine ***1*** basılarak

– Araç dururken, aracın içinden ön kapının açılmasıyla.

**Not:** Bir kapı açılıp/kapatıldıktan sonra, araç yaklaşık 10 km/h hıza ulaştığında otomatik olarak tekrar kilitlenecektir.

## Fonksiyonu etkinleştirme/devre dışı bırakma

**Etkinleştirmek için:** Araç sabit ve motor çalışırken düğmeye ***1*** basın. Gösterge panelinde "Otomatik Kapı Kilidi AÇIK" mesajı görüntülenir.

**Devre dışı bırakmak için:** Araç sabit ve motor çalışırken düğmeye ***1*** basın. Gösterge panelinde "Otomatik Kapı Kilidi KAPALI" mesajı görüntülenir.

Bu özellik, araç modeline bağlı olarak yol bilgisayarı veya multimedya ekranı kullanılarak da etkinleştirilebilir ve devre dışı bırakılabilir.

## Çalışma hataları

Bir çalışma hatası yaşarsanız

(merkezi kilitleme sistemi yoksa, kapılar ve bagaj bölmesi kilitlenmeye çalışıldığında ***1*** numaralı düğme lambası yanmıyorsa, vb.), merkezi kilitleme sisteminin yanlışlıkla devre dışı bırakılmadığından emin olun ve tüm kapı ve kapakların düzgün bir şekilde kapatıldığını kontrol edin. Düzgün bir şekilde kapatılmışlarsa yetkili servise başvurun.

## Kapıların manuel olarak kilitlenmesi ve açılması

**Sürücünün sorumluluğu**

Sürüş esnasında kapılarınızı kilitli tutmaya karar verirseniz, acil bir durumda size yardım edenlerin yolcu bölmesine erişmesinin daha zor olabileceğini unutmayın.

## Uzaktan kumanda veya araca bağlı olarak Akıllı Anahtar çalışmıyorsa

Bazı durumlarda radyo frekanslı uzaktan kumanda veya Akıllı Anahtar çalışmayabilir:

– Radyo frekanslı uzaktan kumanda veya Akıllı Anahtar pili bitmiş veya araç aküsü boşalmış olabilir.

– Akıllı Anahtar ile aynı frekansta çalışan cihazların (cep telefonu vb.) kullanılması

– Aracın yüksek elektromanyetik radyasyon bölgesinde bulunması

Bu durumda şunlar mümkün olabilir:

– araca bağlı olarak, sürücü kapısının kilidini açmak için radyo frekanslı uzaktan kumandayı veya Akıllı Anahtar dahili acil durum anahtarını kullanmak

– İç kapı kilitleme/açma kumandasını kullanma

## Akıllı Anahtara yerleştirilmiş anahtar




Akıllı Anahtar çalışmıyorsa, dahili anahtar ***1*** sürücü kapısını kilitlemek veya kilidini açmak için kullanılabilir.

## Anahtara *1* erişim

Anahtarı ***1*** çıkarmak için arka kasadaki kilitleme düğmesine ***A*** basın

# KAPILAR VE KAPAKLAR



## Akıllı Anahtara entegre edilmiş anahtarı kullanarak




Anahtarı kilide ***3*** takın, ardından sürücü kapısını kilitleyin veya kilidini açın.

Araca bindiğinizde, yerleşik anahtarı Akıllı Anahtar içindeki yuvasına takın.

## Anahtarlı, uzaktan kumandalı araçlar




### Anahtarı kullanma

Anahtarı ***4*** sürücü kapısının kilidine takın, ardından kilitleyin veya kilidini açın.

## Kapıları manuel olarak kilitleme

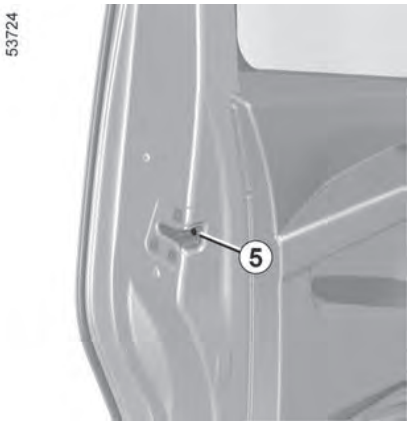


Kapı açıkken ***5*** numaralı vidayı (anahtarın ucunu kullanarak) çevirin ve kapıyı kapatın.

Bu, kapının dışarıdan kilitlenmesi anlamına gelir.

Kapılar ancak içeriden veya sürücü kapısındaki anahtar kullanılarak açılabilir.

## İç kilitleme/kilit açma kapı kontrolü




Anahtar ***6***, kapıları ve bagaj kapağını aynı anda kontrol eder.

Kapılardan biri veya bagaj kapağı açıksa veya düzgün kapatılmamışsa, kapılar ve bagaj kapağı hızlı bir şekilde kilitlenir/açılır.

Bagaj bölmesi açıkken eşya taşıyorsanız, diğer kapıları yine de kilitleyebilirsiniz: motor çalışmıyorken, kapıları kilitlemek için düğmeyi ***6*** beş saniyeden uzun süre basılı tutun.

## Kapı ve bagaj kapağı durum göstergesi

**Kontak açıkken**, anahtar ***6*** gösterge lambası kapı ve kapakların kilitli olup olmadığını gösterir:

– Uyarı lambası yandığında kapılar ve bagaj kapağı kilitlidir

– Gösterge lambası kapalı, kapılar ve bagaj kapağı kilitli değil.

Kapıları kilitlediğinizde gösterge lambası yanık kalır ve sonra söner.

### Sürücünün sorumluluğu

Sürüş esnasında kapılarınızı kilitli tutmaya karar verirseniz, acil bir durumda size yardım edenlerin yolcu bölmesine erişmesinin daha zor olabileceğini unutmayın.

## Akıllı Anahtar veya standart anahtar olmadan kapı ve kapakların kilitlenmesi

Örneğin pilin bitmesi veya Akıllı Anahtarın veya anahtarın geçici olarak çalışmaması durumunda.

**Motor durmuş haldeyken ve bir kapı veya bagaj kapağı açıkken**, düğmeye ***6*** beş saniyeden fazla basılı tutun.

Kapı kapatıldığında tüm kapılar ve bagaj kapağı kilitlenecektir.

**Not:** Araç, araç erişim bölgesinde bulunduğunda Akıllı Anahtar kullanılarak veya anahtar kullanılarak dışarıdan açılabilir.

Anahtarı veya Akıllı Anahtarı aracınızın içerisinde bırakarak asla yola çıkmayın.

# KAPILAR VE KAPAKLAR

## Bagaj kapağı

### Uzaktan kumandalı araçlar




Bagaj kapağı, uzaktan kumanda düğmesine basılarak kilitlenir ve açılır.

### Akıllı Anahtar özellikli araçlar

Bagaj kapağı kilitli ve kilitsiz:

– Akıllı Anahtar üzerindeki düğmelere basılarak

– Ön kapıları kilitleyerek/açarak eller serbest modunda

– Araca bağlı olarak, düğmeye ***1*** basarak eller serbest moduna geçebilirsiniz.

### Açmak için

Bagaj kapağı kilidi açıkken, düğmeye ***2*** basın ve bagaj kapağını kaldırın.

### Kapatmak için




Bagaj kapağını önce iç kısımdaki ***3*** numaralı kolu kullanarak indirin.

Bagaj kapağı omuz hizasına indirildiğinde, kolu ***3*** bırakın ve bagaj kapağını dışarıdan aşağı doğru bastırarak kapatma işlemini tamamlayın.

# ÖN KOLTUKLAR

## Ön koltuk başlıkları

2

> ⚠ Koltuk başlığı önemli bir güvenlik bileşenidir: Yerinde ve doğru konumda olduğundan emin olun. Başınızın üst kısmı, koltuk başlığının üst kısmıyla aynı hizada olmalıdır. Başınız ile ***A*** bölümü arasındaki mesafe mümkün olduğunca kısa olmalıdır.

### Koltuk başlığını yükseltmek için

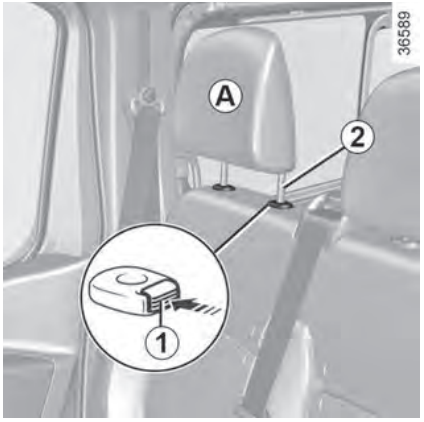


Koltuk başlığını yukarıya doğru çekerek istediğiniz yüksekliğe getirin. Doğru şekilde kilitlendiğini kontrol edin.

### Koltuk başlığını indirmek için

Düğmeye ***1*** basın ve koltuk başlığını istediğiniz yüksekliğe kadar indirin. Doğru şekilde kilitlendiğini kontrol edin.

### Koltuk başlığını çıkarma

Koltuk başlığını en yüksek konumuna kaldırın (gerekirse koltuğun sırtlığını yatırın). Düğmeye ***1*** basın ve koltuk başlığını serbest bırakmak için kaldırın.

### Koltuk başlığını yeniden takmak için

Koltuk başlığı çubuklarını deliklere yerleştirin (gerekirse koltuk arkalığını arkaya doğru eğin). Koltuk başlığını kilitlenene kadar indirin ve düğmeye ***1*** basarak istediğiniz yüksekliğe ayarlayın. Her bir çubuğun ***2*** koltuk arkalığına kilitlendiğini kontrol edin.

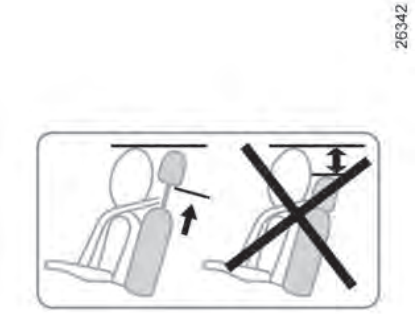

# ÖN KOLTUKLAR

## Ön koltuklar

### Koltuk ayarları

Ayarlamaları yaptıktan sonra koltuk arkalıklarının doğru şekilde yerlerine kilitlendiğinden emin olun.

Güvenlik nedeniyle ayarlamaları araç hareketsizken yapın.
Emniyet kemerlerinin etkinliğinin azalmaması için koltuk arkalıklarını çok fazla yatırmamanızı öneririz. Sürücünün önündeki zemine hiçbir şey konulmamalıdır. Bu nesneler ani frenleme sırasında pedalların altına kayabilir ve kullanımını engelleyebilir.




### Koltuğu ileri-geri hareket ettirme

Kilidi açmak için kolu ***1*** yukarı kaldırın. Koltuk doğru konumdayken kolu bırakın ve koltuğun kilitlendiğinden emin olun.

### Koltuk tabanının yüksekliğini ayarlamak için

Koltuğu alçaltmak veya yükseltmek için gerektiği kadar kolu ***3*** aşağı indirin veya çekin.




### Bel ayarı

Bel desteğinin ayarlanmasını kolaylaştırmak için kol dayanağını ***5*** yukarı kaldırın. Bel desteğini artırmak veya azaltmak için kontrol düğmesini ***4*** çevirin.

### Ön kolçaklar *5*

Araca bağlı olarak, ön kolçaklar ***5*** ayarlanabilir.

# ÖN KOLTUKLAR

2

Kolçakları yukarı doğru ayarlamak için, kolçakları istediğiniz konuma kaldırın.

Kolçakları aşağı doğru ayarlamak için, kolçakları sırtlık boyunca saklama konumuna kadar kaldırın ve ardından indirin.

Kolçakları saklamak için, kolçakları ***A*** saklama konumuna kaldırın. Doğru şekilde kilitlendiğinden emin olun.

## Koltuk arkalığını eğmek için

Kolu ***6*** çevirin.

## Isıtmalı koltuklar (mevcut ise)

Kontak açıkken düğmeye ***2*** basın (dahili uyarı lambası yanar).

Termostatlı sistem, ısıtmayı düzenler ve gerekirse devre dışı bırakır.

## Orta yolcu koltuğu masa düzeni

(mevcut ise)

Ayarlamaları yaptıktan sonra koltuk arkalıklarının doğru şekilde yerlerine kilitlendiğinden emin olun.

Güvenliğiniz için, taşınan tüm eşyaları koltuk masa konumundayken sabitleyin.

Ön koltuk arkalığı düz konumda olduğunda ön yolcu hava yastığını devre dışı bırakmalısınız.
Hava yastığı açıldığında yerinden oynayabilecek koltuk arkası sehpasında bulunan eşyalar nedeniyle ciddi yaralanma riski mevcuttur.
Gösterge panelindeki etiket ve ön camdaki işaretler size bu talimatları hatırlatır.

Ön koltuğun sırtlığı masa pozisyonuna katlandığında, yan koltuğun kullanılmaması ve boş bırakılması önerilir.

# ÖN KOLTUKLAR






Koltuğun hareket etmesini engelleyen hiçbir şeyin olmadığından emin olun.

– Koltuk sırtlığını üst kısmından tutarak aşağı doğru yönlendirin ve aynı anda koltuk sırtlığını öne doğru katlarken kontrol düğmesini ***7*** kullanın

– Koltuk sırtlığının arkasına bastırarak yerine kilitleyin. Koltuk sırtlığını iyice kilitlediğinizden emin olun.

## Orta yolcu koltuğunu yeniden konumlandırmak için

Koltuğun hareket etmesini engelleyen hiçbir şeyin olmadığından emin olun.
– Koltuk sırtlığını açmak için kontrol düğmesini ***7*** kullanın
– Koltuk sırtlığını kaldırın
– Koltuğun doğru şekilde kilitlendiğinden emin olun.

## Acil çıkış için katlanabilir sırtlığa sahip ön orta koltuk.

(mevcut ise)




Ön orta koltuk, acil çıkış imkanı sağlamak amacıyla katlanabilir bir sırtlık ***8*** ile donatılmıştır.

Koltuğun hareket etmesini engelleyen hiçbir şeyin olmadığından emin olun.

Koltuk arkalığını katlama
– Koltuk arkalığını yukarıdan tutarak aşağıya doğru yönlendirin
– Kolu ***7*** kullanarak koltuk sırtlığını açın, ardından koltuk sırtlığını öne doğru itin.

**Not:** Sürücü koltuğunun sırtlığını sürüş pozisyonuna getirirken, doğru şekilde kilitlendiğinden emin olun.

Güvenliğiniz için, ön koltuklar katlanmış haldeyken araç kullanmayın ***8***.
Hava yastığının açılması durumunda çok ciddi yaralanma riski vardır.

# ÖN KOLTUKLAR

## Talimatlar etiketi






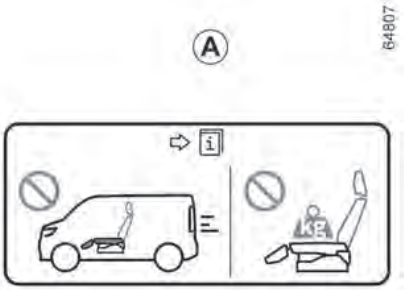


Ön katlanır acil çıkış koltuğunun ***8*** arkasında bulunan ***A*** etiketindeki işaretler şu hususu hatırlatır:

– Ön katlanır acil çıkış koltuğu katlanmış haldeyken araç kullanmak yasaktır

– Ön katlanır acil çıkış koltuğuna ağır yük koymak yasaktır.

# ARKA KOLTUKLAR

## Arka koltuk başlıkları

Koltuk başlığı bir güvenlik bileşenidir takılı ve doğru konumda olduğundan emin olun.

### Koltuk başlığını çıkarma

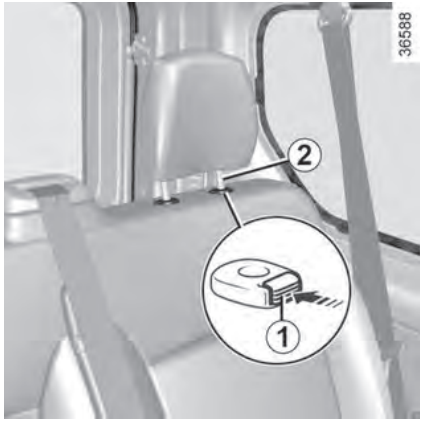


Düğmeye ***1*** basın ve baş desteğini kaldırarak serbest bırakın (gerekirse koltuğun sırtlığını yatırın).

### Koltuk başlığını yeniden takmak için




Koltuk başlığı çubuklarını deliklere yerleştirin (gerekirse koltuk arkalığını arkaya doğru eğin). Baş desteğini sonuna kadar indirin, ardından yerine kilitlenene kadar yukarı kaldırın. Her bir çubuğun ***2*** koltuk arkalığına kilitlendiğini kontrol edin.

## Arka koltuk sırası: Fonksiyonlar

### Fonksiyonlar

Güvenlik nedeniyle ayarlamaları araç hareketsizken yapın.

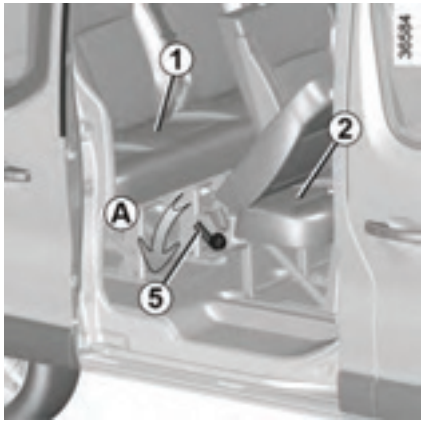


Araca bağlı olarak, arka koltuklarda iki adet sıra koltuk bulunabilir: sıra koltuk ***2*** (ikinci sıra koltuklar) ve sıra koltuk ***1*** (üçüncü sıra koltuklar).

# ARKA KOLTUKLAR

## Sıra koltuk *2*

2

Koltukları yeniden takarken doğru şekilde yerine kilitlendiklerinden emin olun.
Yan koltuk emniyet kemerlerinin yuvalarına doğru şekilde kilitlendiğinden emin olun.

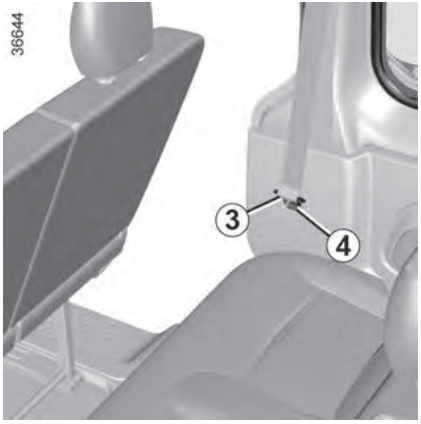


Koltuk sırtlığını/sırtlıklarını hareket ettirmeden önce tokaları ***3***, kilitlere ***4*** takın.

En arka sıradaki (***1*** numaralı koltuk) koltuğa erişimi kolaylaştırmak için, ***2*** numaralı koltuğun sırtlığını eğmek üzere ***5*** numaralı kontrol düğmesini aşağı doğru hareket ettirin (***A*** hareketi).

Yolcu koltuğa oturduğunda emniyet kemerini tekrar yerine takmayı unutmayın.

## Acil çıkış

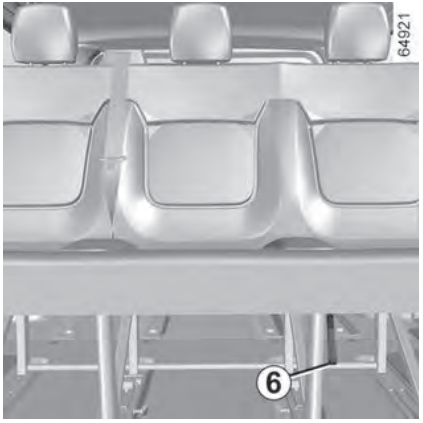


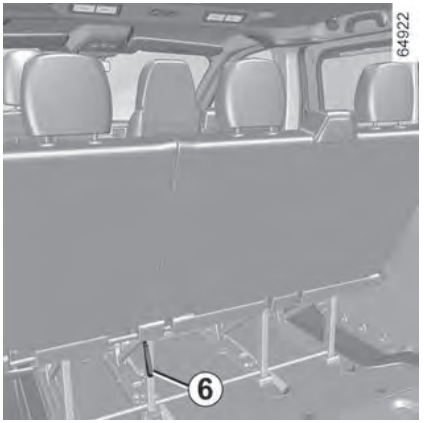


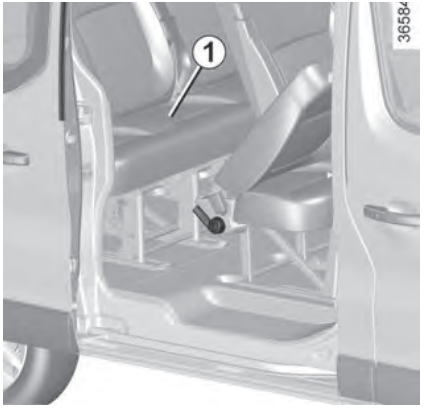

# ARKA KOLTUKLAR

Acil çıkış durumunda, ikinci sıra koltuğun ***3*** altında bulunan iki kırmızı kayıştan ***6*** birini kullanın.

Bunlara önden (ikinci sıra) ve arkadan (üçüncü sıra) erişilebilir.

Arka koltuğun kilidini açmak için kırmızı kayışlardan birini ***4*** çekin, ardından arka koltuğu öne doğru eğin.

### Sıra koltuk *1*

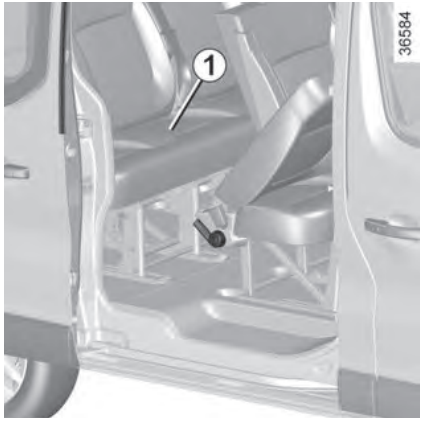


Bu koltuk katlanabilir ve küçültülebilir.

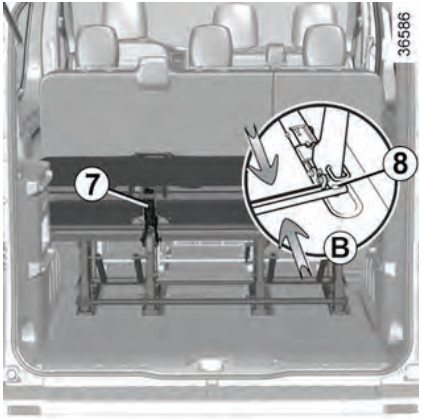


### Katlamak için

– Koltuk sırtlığı kilidini açma kayışını ***7*** çekin

– Arka koltuğun sırtlığını koltuğun tabanına doğru katlayın.

Arka koltuğu hareket ettirirken, koltuğun sabitleme noktalarının temiz olduğundan emin olun (bu noktalarda kum, bez veya koltuğun güvenli bir şekilde kilitlenmesini engelleyebilecek herhangi bir başka eşya bulunmamalıdır).

# ARKA KOLTUKLAR



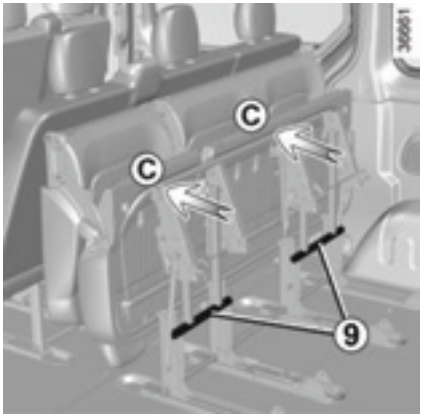


## Katlamak için

(mevcut ise)

– Çubukları ***8*** tutun ve aynı anda bir araya getirin (***B*** hareketi)

– Koltuk ünitesini kilitlenene kadar öne doğru eğin

– Koltuk tabanının üst kısmına (***C*** noktasında) basın ve kilitleme kollarını ***9*** iterek koltuğu yerine kilitleyin

– Yerine doğru şekilde kilitlendiğinden emin olun.

## *1* ve *2* numaralı sıra koltukların sökülmesi/yeniden takılması

(mevcut ise)

Koltukları yeniden takarken doğru şekilde yerine kilitlendiklerinden emin olun. Yan koltuk emniyet kemerlerinin yuvalarına doğru şekilde kilitlendiğinden emin olun.

Arka koltuklar, orijinal bağlantı noktalarına yerleştirilmelidir. Araçta arka koltuğun geriye dönük şekilde yerleştirilmesi yasaktır.

Güvenlik nedeniyle ayarlamaları araç hareketsizken yapın.

***1*** ve ***2*** numaralı sıra koltukların yerlerinin değiştirilmesi yasaktır.

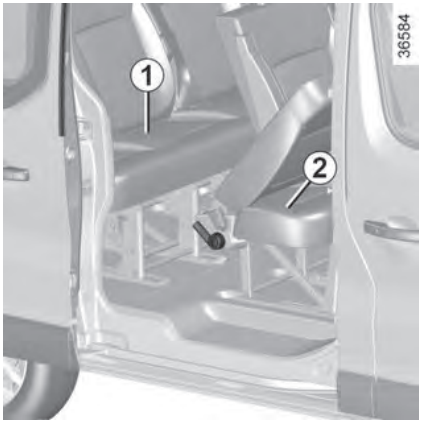


Bunlar aynı şekilde sökülüp tekrar takılır.

# ARKA KOLTUKLAR

## Çıkarma

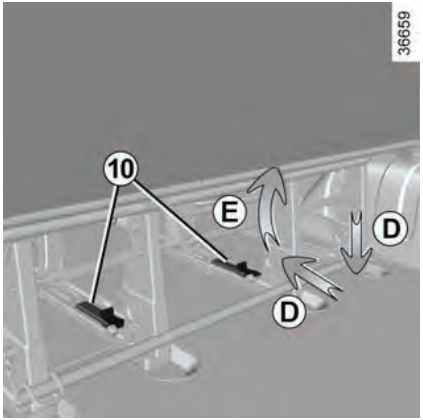


Öncelikle, yan koltuk emniyet kemerlerini ünitelerinden çıkararak serbest bırakın.

– Sıra koltuğun altındaki kilide ***9*** basın ve ardından öne doğru çekin (***D*** hareketi)

– Kaldırın (***E*** hareketi)

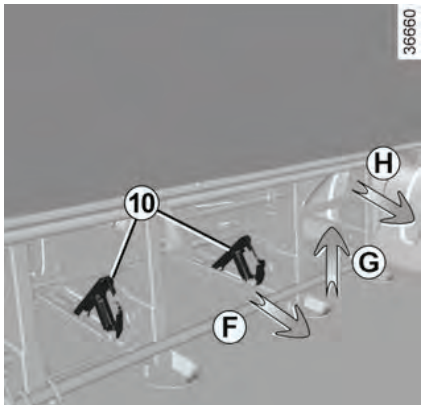


– Bağlantı noktalarını serbest bırakmak için arka koltuğu aracın arkasına doğru hareket ettirin (hareket ***F***)

– Sıra koltuğu kaldırın (***G*** hareketi)

– Ön bağlantı noktalarını serbest bırakmak için arka koltuğu tekrar arkaya doğru hareket ettirin (***H*** hareketi)

– Aracın ön tarafındaki arka koltuğu çıkarın.

> ⓘ ***1*** numaralı koltuğu çıkarmadan önce ***2*** numaralı koltuğu çıkarın.

## Yeniden takma

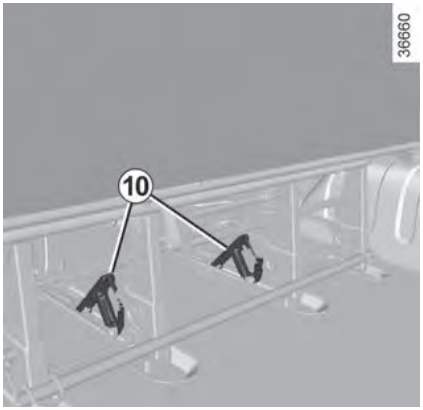


– Sıra koltuğu ön bağlantı noktalarının üzerine yerleştirin

– Sıra koltuğu arka bağlantı noktalarının üzerine oturana kadar itin

– Kilitleri ***9*** aşağı indirin ve kilitlenene kadar bastırın

– Kilitler üzerindeki görsel işaretlerin ***9*** doğru şekilde hizalandığından emin olun.

# EMNİYET KEMERLERİ

## Ön emniyet kemerleri



Aracınızda seyahat ederken mutlaka emniyet kemerinizi takın. Ayrıca bulunduğunuz ülkenin mevzuatına da uymanız gerekmektedir.

**Başlamadan önce sürüş konumunuzu ayarlayın, ardından tüm yolculardan optimum koruma sağlamak için emniyet kemerlerini ayarlamalarını isteyin.**

ⓘ Arka koltuğun ➔ **65** düzgün bir şekilde kilitlendiğinden ve arka emniyet kemerlerinin etkin bir şekilde çalıştığından emin olun.

⚠ Yanlış ayarlanmış veya bükülmüş emniyet kemerleri kaza anında yaralanmalara neden olabilir. Çocuk veya yetişkin fark etmeksizin kişi başına bir emniyet kemeri kullanın.

Hamile kadınların de emniyet kemeri takması gerekir. Bu durumda emniyet kemerinin karın bölgenize çok fazla baskı yapmamasına dikkat edin, ancak gevşek de bırakmayın.

## Sürüş konumunuzu ayarlama

– **Koltuğunuzda iyice arkanıza yaslanın** (montunuzu, ceketinizi vb. çıkarmış olun). Sırtınızın doğru konumda olduğundan emin olmak için bu çok önemlidir

– **koltuk ile pedallar arasındaki mesafeyi ayarlayın.** Koltuğunuz mümkün olduğunca arkada olmalı ancak pedallara tam basabilmenize de izin vermelidir. Koltuk arkalığı, direksiyonu tuttuğunuzda kollarınız hafifçe bükülü olacak şekilde ayarlanmalıdır

– **Koltuk başlığınızin konumunu ayarlayın.** Maksimum güvenlik için başınız koltuk başlığına mümkün olduğunca yakın olmalıdır

– **Koltuğun yüksekliğini ayarlayın.** Bu ayarlama, size en iyi görüşü sunan koltuk konumunu seçmenize olanak tanır

– **Direksiyon simidinin konumunu ayarlayın**.

# EMNİYET KEMERLERİ



## Emniyet kemerlerinin ayarlanması




Tüm koltuklarda emniyet kemerlerinin doğru şekilde ayarlanmasını ve konumlandırılmasını sağlamak için:

– Koltukları ayarlayın (koltuk konumu ve koltuk arkalığı açısı, varsa)

– Sırtınızı koltuk arkasına yaslayarak oturun

– Omuz askısını ***1*** boynun tabanına mümkün olduğunca yaklaştırın ancak gerçekten boynun tabanına dayandırmayın (gerekirse emniyet kemerinin yüksekliğini ayarlayın) ve omuz askısının ***1*** omuzla temas halinde olduğundan emin olun

– Kucak kemerini ***2*** uyluklarınızın üzerinde düz bir şekilde duracak ve pelvisinize yaslanacak şekilde yerleştirin.

Emniyet kemeri mümkün olduğunca vücuda yakın takılmalıdır. Örneğin ağır giysiler giymekten, kemerlerin altına hacimli nesneler koymaktan vb. kaçının.

## Kilitleme




Kemerinizi **yavaşça ve düzgün bir şekilde** açın ve tokanın ***3*** mandala ***5*** oturduğundan emin olun (tokayı ***3*** çekerek kilitlendiğini kontrol edin).

Kemer sıkışırsa, tekrar açmayı denemeden önce hafifçe geri dönmesini bekleyin.

Emniyet kemeriniz tamamen sıkışmışsa, yavaşça ama sıkıca, 3 cm'den biraz fazla açılacak

şekilde çekin. Sarılmasını bekleyin, sonra tekrar açın.

Sorun hala devam ediyorsa yetkili servise başvurun.

### Kilit açma

Düğmeye ***4*** basıldığında emniyet kemeri sarma mekanizması tarafından geri sarılır. Kemeri yönlendirme

### Ön emniyet kemerlerinin yüksekliğinin ayarlanması

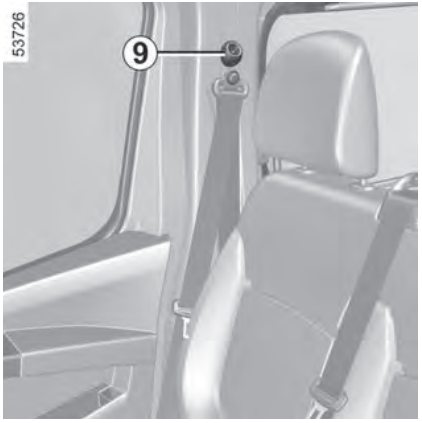


Omuz askısının ***1*** yukarıda açıklandığı gibi takılabilmesi için düğmeyi ***9*** hareket ettirerek istediğiniz konumu seçin.

Emniyet kemerini ayarladıktan sonra doğru şekilde kilitlendiğinden emin olun.

### Sürücü emniyet kemeri hatırlatıcısı ve araca bağlı olarak ön yolcu emniyet kemeri hatırlatıcısı




Bu uyarı lambası, araç kontağı açıldığında ve sürücünün ve/veya ön yolcunun (yolcu koltuğu doluysa) emniyet kemeri takılı değilse, merkezi ekran ***A***'da görünür.

Araca bağlı olarak, koltuk doluysa ve araç yaklaşık 20 km/sa (12 mph) üzerindeki bir hızda hareket halindeyken emniyet kemerlerinden biri takılı değilse veya çözülürse, uyarı lambası yanıp söner ve yaklaşık 120 saniye boyunca bir bip sesi duyulur.

**Not:** Bazı durumlarda yolcu koltuğunun tabanına bir cisim koymak uyarı lambasının yanmasına neden olabilir.

# EMNİYET KEMERLERİ

### Emniyet kemeri hatırlatıcısı: *B* gösterge paneli




### Ön koltuk emniyet kemeri hatırlatıcısı (mevcut ise)

Kapılar kapalıyken, araç kontağı açıldığında gösterge panelinde yaklaşık 60 saniye boyunca grafik ***7*** görüntülenir. Bu, sürücüyü her seferinde arka emniyet kemerlerinin her birinin bağlantı durumu hakkında bilgilendirir:

– Sürüş esnasında kapılar açıldığında (araç hızı sıfırın üzerinde)

– Ön emniyet kemeri takılı/çıkarılmış.

Grafiğin ***7*** anlamı:

Emniyet kemeri takılı

Koltuk dolu ve emniyet kemeri takılı değil

Koltuk boş.

Kapılar kapalıyken, kontak açıldığında ve sürücü ve/veya ön yolcunun emniyet kemeri takılı değilse (koltuk doluysa), merkezi ekranında ***A*** uyarı lambası görüntülenir.

Araç hızı yaklaşık 20 km/h değerinin altında olduğunda, ön koltukta yolcu varsa ve emniyet kemeri takılı değilse, orta ekranda ***6***, uyarı lambası yanar. Ön emniyet kemerlerinden biri takıldığında veya açıldığında yaklaşık 60 saniye boyunca görünen grafik ***6*** eşlik eder.

Araç hızı 20 km/h değerine ulaştığında veya bu değeri aştığında, ön emniyet kemerlerinden biri takılı değilse veya yolculuk esnasında takılırsa:

– Orta ekranda uyarı lambası yanıp söner

ve

– yaklaşık 120 saniye süren bir bip sesi duyulur

ve

– Yaklaşık 180 saniye boyunca grafik ***7*** görüntülenir ve ilgili koltuğa ait sembolü görüntülenir.

Ön yolcuların uygun şekilde bağlandığından ve takılı olarak belirtilen emniyet kemeri sayısının, oturan ön koltuk sayısı-

na eşit olduğundan her zaman emin olun.

**Not:** Bazı durumlarda ön yolcu koltuğuna bırakılan bir nesne uyarıları tetikleyebilir.

## Arka koltuk emniyet kemeri hatırlatıcısı (mevcut ise)

Kapılar kapalıyken, araç kontağı açıldığında gösterge panelinde yaklaşık 60 saniye boyunca grafik ***7*** görüntülenir. Bu, sürücüyü her seferinde arka emniyet kemerlerinin her birinin bağlantı durumu hakkında bilgilendirir:

– Sürüş esnasında kapılar açıldığında (araç hızı sıfırın üzerinde)

– Arka koltukta emniyet kemeri takılı veya takılı değil.

Grafiğin ***7*** anlamı:

Emniyet kemeri takılı

Koltuk dolu ve emniyet kemeri takılı değil

Araç hızı yaklaşık 20 km/h değerinin altında olduğunda, arka emniyet kemerlerinden biri takıldığında veya çıkarıldığında yaklaşık 60 saniye boyunca grafik ***7*** belirir.

Araç hızı 20 km/h değerine ulaştığında veya bu değeri aştığında, yolculuk sırasında arka emniyet kemerlerinden biri takılı değilse:

– Orta ekranda uyarı lambası yanıp söner

ve

– yaklaşık 30 saniye süren bir bip sesi duyulur

ve

– Yaklaşık 60 saniye boyunca grafik ***7*** görüntülenir ve ilgili koltuğa ait sembolü görüntülenir.

Arka yolcuların doğru şekilde bağlandığından ve belirtilen emniyet kemeri sayısının arka koltuklardaki yolcu sayısına eşit olduğundan her zaman emin olun.

### Emniyet kemeri hatırlatıcısı: *C* gösterge paneli






## Ön koltuk emniyet kemeri hatırlatıcısı

Kapılar kapalıyken, araç kontağı açıldığında gösterge panelinde yaklaşık 60 saniye boyunca grafik ***8*** görüntülenir. Bu, sürücüyü her seferinde arka emniyet kemerlerinin her birinin bağlantı durumu hakkında bilgilendirir:

– Sürüş esnasında kapılar açıldığında (araç hızı sıfırın üzerinde) – Bir emniyet kemeri takıldığında/çıkarıldığında Grafiğin ***8*** anlamı:

– Yeşil sembol: Emniyet kemeri takılı

– Kırmızı sembol: Koltuk dolu ve emniyet kemeri takılı değil

– Gri sembol: Koltuk boş.

Kapılar kapalıyken, sürücü ve/veya yolcunun emniyet kemeri (bu koltukta oturan varsa) takılı değilse, araç kontağı açıldığında orta ekranda uyarı lambası yanar.

Araç hızı yaklaşık 20 km/h değerinin altında olduğunda, koltukta yolcu varsa ve emniyet kemeri takılı değilse, orta ekranda uyarı lambası yanar. Arka koltuk emniyet kemerlerinden biri takıldığında veya açıldığında yaklaşık 60 saniye boyunca görünen grafik ***8*** eşlik eder.

Araç hızı 20 km/h değerine ulaştığında veya bu değeri aştığında, yolculuk sırasında arka emniyet kemerlerinden biri takılı değilse:

Orta ekranda ***A***, uyarı lambası yanıp söner

ve

yaklaşık 120 saniye süren bir bip sesi duyulur

ve

En az 180 saniye boyunca grafik ***8*** görüntülenir ve ilgili koltuğa ait sembol kırmızı renkte belirir.

Arka yolcuların doğru şekilde bağlandığından ve takılı olarak belirtilen emniyet kemeri sayısının, araçtaki koltuk sayısına eşit olduğundan her zaman emin olun.

**Not:** Bazı durumlarda, koltuklardan birine bir nesne yerleştirildiğinde uyarılar tetiklenebilir.

### Arka koltuk emniyet kemeri hatırlatıcısı (mevcut ise)

Kapılar kapalıyken, araç kontağı açıldığında gösterge panelinde yaklaşık 60 saniye boyunca grafik ***8*** görüntülenir. Bu, sürücüyü her seferinde arka emniyet kemerlerinin her birinin bağlantı durumu hakkında bilgilendirir:

– Sürüş esnasında kapılar açıldığında (araç hızı sıfırın üzerinde)

– Ön emniyet kemeri takılı/çıkarılmış.

Grafiğin ***8*** anlamı:

– Yeşil gösterge: emniyet kemeri takılı

– Kırmızı gösterge: emniyet kemeri takılı değil.

Araç hızı yaklaşık 20 km/h değerinin altında olduğunda, arka emniyet kemerlerinden biri takıldığında veya çıkarıldığında yaklaşık 60 saniye boyunca grafik ***8*** belirir.

Araç hızı 20 km/h değerine ulaştığında veya bu değeri aştığında, yolculuk sırasında arka emniyet kemerlerinden biri takılı değilse:

– Orta ekranda  uyarı lambası yanıp söner

ve

– yaklaşık 30 saniye süren bir bip sesi duyulur

ve

– En az 60 saniye boyunca grafik ***8*** görüntülenir ve ilgili koltuğa ait sembol kırmızı renkte belirir.

Arka yolcuların doğru şekilde bağlandığından ve belirtilen emniyet kemeri sayısının arka koltuklardaki yolcu sayısına eşit olduğundan her zaman emin olun.

## Arka emniyet kemerleri

### Arka yan emniyet kemerleri



Arka koltuklar her hareket ettirildiğinde arka emniyet kemerlerinin doğru konumlandırıldığını ve çalıştığını kontrol edin.

# EMNİYET KEMERLERİ



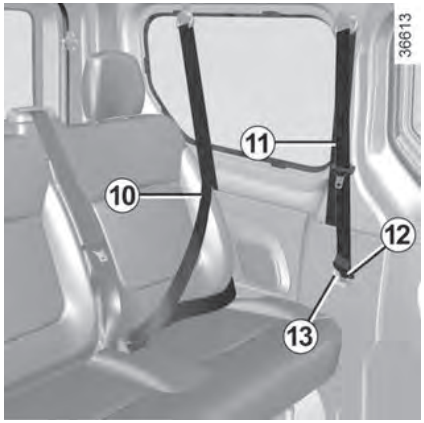


– Arka koltukların ilk sırası için emniyet kemerlerinin kullanılması şarttır ***11***

– Arka koltukların en arka sırasındaki yolcular için emniyet kemerlerinin kullanılması şarttır.

En arka sıradaki ilk koltuk için, ***11*** numaralı emniyet kemeri kullanılmadığında, ***12*** numaralı sabit tokasını ***13*** numaralı kancaya takın.

En arka sıradaki koltuklar için, ***10*** numaralı kemer kullanılmadığında, ***14*** numaralı sabit tokasını ***15*** numaralı kancaya takın.

## Kullanım koşulları

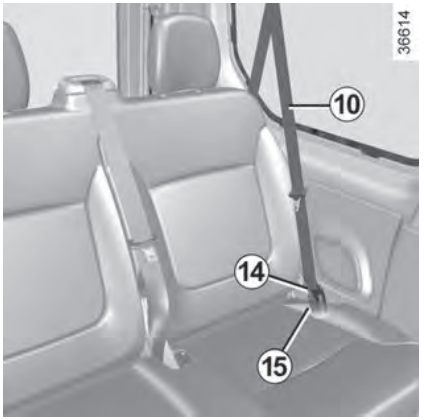


Arka koltuk emniyet kemerlerini kullanmadan önce, her birinin sabit tokası ***14***'ün yerine tam olarak oturduğundan emin olun.

Emniyet kemerleri de ön koltuklardaki gibi aynı şekilde kilitlenip açılır.

## En arka koltuğa erişim

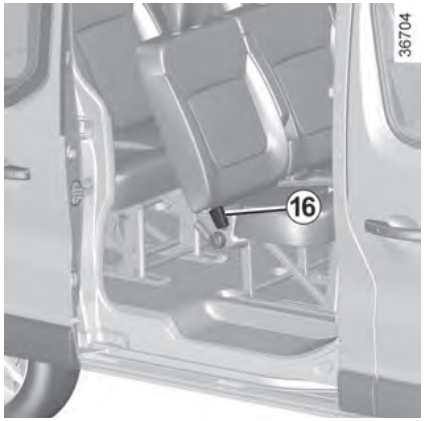


En arka koltuk sırasına erişimi kolaylaştırmak için, ikinci sıra emniyet kemerini ***16*** numaralı kancadan açarak ayırın. Ayrılan emniyet kemeri parçasını, kemerin sabit kısmındaki küçük çubuğa takın.

# EMNİYET KEMERLERİ



Yolcu koltuğa oturduğunda emniyet kemerini tekrar yerine takmayı unutmayın.

## Orta koltuk emniyet kemerleri

ⓘ Arka koltuk fonksiyonları ➔ **65**.

⚠ Arka koltuğun ➔ **65** düzgün bir şekilde kilitlendiğinden ve arka emniyet kemerlerinin etkin bir şekilde çalıştığından emin olun.




Emniyet kemerini tokası yerine oturana kadar yavaşça açın ***17***.

# EMNİYET KEMERLERİ

## Uyarı

– Orijinal olarak takılan koruma sistemi bileşenlerinde (emniyet kemerleri, koltuklar ve bunların bağlantıları) hiçbir değişiklik yapılmamalıdır. Özel işlemler (örneğin çocuk koltuğu takılması) için lütfen yetkili servis ile iletişime geçin.

– Emniyet kemerlerinde gevşekliğe yol açacak aletler (örneğin mandal, klips vb.) kullanmayın çünkü çok gevşek takılan emniyet kemeri kaza anında yaralanmalara neden olabilir.

– Omuz askısını asla kolunuzun altından veya sırtınızın arkasından geçirmeyin.

– Aynı kemeri asla birden fazla kişi için kullanmayın ve emniyet kemerinizi asla bebeğinizin veya çocuğunuzun etrafına dolayıp kucağınızda tutmayın.

– Kemer asla bükülmemelidir.

– Kaza sonrasında emniyet kemerlerinizi kontrol ettirin ve gerekirse değiştirin. Emniyet kemerlerinizde herhangi bir aşınma belirtisi gördüğünüzde mutlaka kemerlerinizi değiştirin.

– Emniyet kemeri tokasının uygun yuvaya takıldığından emin olun.

– Emniyet kemerinin takılmasını engelleyebilecek herhangi bir nesnenin emniyet kemerinin etrafına yerleştirilmemesine dikkat edin.

– Emniyet kemeri mandalının doğru konumda olduğundan emin olun (gizli olmamalı, insanlar veya nesneler tarafından ezilmemeli veya düzleştirilmemelidir).

## Ön koltuk emniyet kemerlerine ek olarak kullanılan güvenlik ekipmanları

Araca bağlı olarak şunlardan oluşabilir:

**– Yan emniyet kemeri ön gergileri**

**– Göğüs kuvveti sınırlayıcıları**

**– Ön sürücü ve yolcu hava yastıkları. Ön sürücü ve yolcu hava yastıkları.**

Bu sistemler, aracın önden darbe alması durumunda bağımsız veya birlikte hareket edecek şekilde tasarlanmıştır.

Darbenin şiddetine bağlı olarak sistem şunlara neden olabilir:

– Emniyet kemerinin kiltlenmesi

– Emniyet kemeri gevşekliğini düzeltmek için tetiklenen emniyet kemerinin gerilmesi

– Ön hava yastığı.

### Ön gergiler

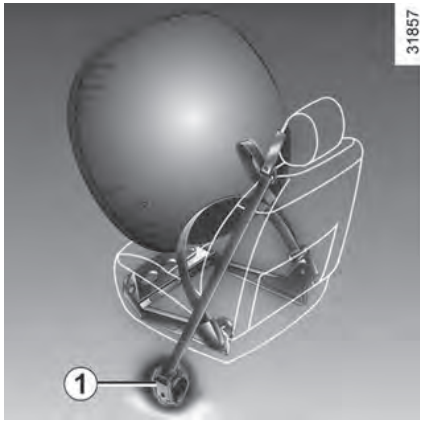


Ön gergiler emniyet kemerini vücuda doğru tutarak, yolcunun koltuğa daha sıkı tutunmasını sağlar ve böylece emniyet kemerinin etkinliği artar.

Kontak açıkken, önemli bir önden darbe sonrasında ve darbenin şiddetine bağlı olarak sistem, emniyet kemerini anında geri çeken emniyet kemeri gergi mekanizmasını ***1*** tetikleyebilir.

### Yük sınırlayıcı

Belirli bir darbe şiddetinin üzerinde, bu mekanizma kemerin vücuda uyguladığı kuvveti kabul edilebilir bir seviyeye düşürmek için kullanılır.

– Bir kazadan sonra tüm koruma sistemini kontrol ettirin.
– Sistemin hiçbir parçası (ön gergiler, hava yastıkları, bilgisayarlar, kablolama) üzerinde hiçbir işlem yapılmasına izin verilmez ve sistem parçaları, aynı olsalar bile, başka hiçbir araçta tekrar kullanılmamalıdır.
– Hava yastıkları üzerinde sadece yetkili personel çalışabilir; aksi takdirde sistem yanlışlıkla tetiklenebilir ve yaralanmalara neden olabilir.
– Elektrikli tetik sistemi yalnızca özel ekipman kullanan özel eğitimli bir teknisyen tarafından test edilebilir.
– Araç hurdaya çıkarıldığında, ön gerdirici ve hava yastığı gaz jeneratörlerinin bertarafı için yetkili servise başvurun.

## Sürücü ve yolcu ön hava yastıkları

Yolcu hava yastığı yalnızca ön taraftaki yolcuyu korurken, ön ortadaki yolcu yalnızca emniyet kemeriyle korunmaktadır. Lütfen her zamanki güvenlik talimatlarına uyun (emniyet kemerinizi takın).
**Kaza anında yaralanma riski.**




Sürücü ve yolcu tarafına takılmıştır.

Direksiyon simidinde ve gösterge panelinde bulunan "Hava Yastığı" işareti (Hava Yastığı Bölgesi ***A***), bu donanımın mevcut olduğunu gösterir.

Her hava yastığı sistemi şunlardan oluşur:

– Sürücü için direksiyona, yolcu için ise gösterge paneline yerleştirilmiş bir hava yastığı ve gaz jeneratörü

– Gaz jeneratörünün elektriksel tetikleyicisini kontrol eden sistemi izlemek için bir elektronik ünite

– Gösterge panelinde tek bir uyarı lambası

# EK GÜVENLİK EKİPMANLARI

## Çalışma

2

Hava yastığı sistemi piroteknik prensipleri kullanır. Bu, hava yastığı şiştiğinde neden ısı ürettiğini ve duman ürettiğini açıklar (bu yangının çıkmak üzere olduğu anlamına gelmez) ve çarpma sesi çıkarır. Hava yastığının gerekli olduğu bir durumda, hava yastığı hemen şişer ve bu durum ciltte küçük, yüzeysel sıyrıklara veya başka sorunlara yol açabilir.

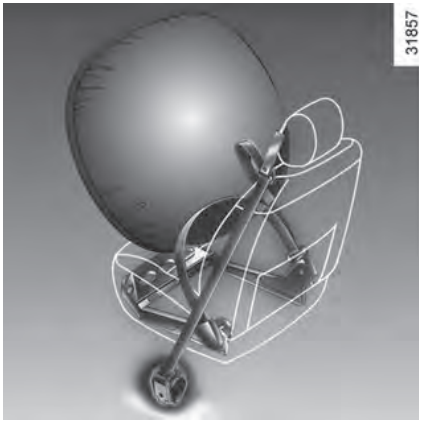


Bu sistem sadece kontak açıkken çalışır.

**Önden** şiddetli bir darbe durumunda, hava yastıkları hızla şişer ve sürücünün başının ve göğsünün direksiyona, ön yolcunun ise gösterge paneline çarpmasının etkisini azaltır. Daha sonra hava yastıkları anında söner ve böylece yolcuların araçtan inmesi hiçbir şekilde engellenmez.

## Çalışma hataları




Kontak açıldığında gösterge panelindeki ***4*** numaralı uyarı lambası yanacak ve birkaç saniye sonra sönecektir.

Kontak açıldığında yanmıyorsa veya motor çalışırken yanıyorsa sistemde bir arıza var demektir.

Lütfen en kısa sürede yetkili servisle iletişime geçin; bu arıza giderilene kadar korumanız azalacaktır.

# EK GÜVENLİK EKİPMANLARI



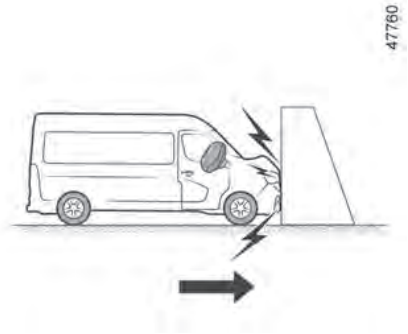


**Aşağıdaki durumlarda ön gergiler veya hava yastıkları devreye girer.**

**25 km/h veya daha yüksek bir çarpma hızıyla sert (deforme olmayan) bir yüzeye önden çarpma.**

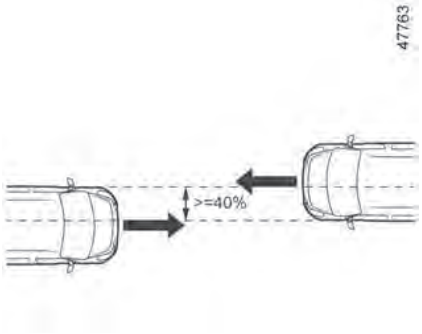


**Eşdeğer veya daha üst kategorideki başka bir araçla önden çarpışmada, çarpma alanı %40 veya daha büyük olduğunda ve her iki aracın hızı da 56 km/h veya daha yüksek olduğunda.**

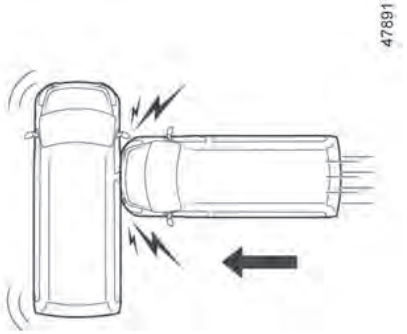


**Eşdeğer veya daha yüksek kategorideki başka bir araçla, 50 km/h veya daha yüksek bir çarpma hızıyla yan çarpışmada.**

# EK GÜVENLİK EKİPMANLARI




**Ön gergi sistemleri veya hava yastıkları şu durumlarda devreye girebilir:**

– Aracın altına bir darbe (örneğin kaldırım bordür)

– Çukurlar

– Düşme veya sert iniş

– Taşlar

– ...




**Ön gergi sistemleri veya hava yastıkları şu durumlarda devreye girmeyebilir:**

– Ne kadar şiddetli olursa olsun arkadan çarpma

– Devrilme

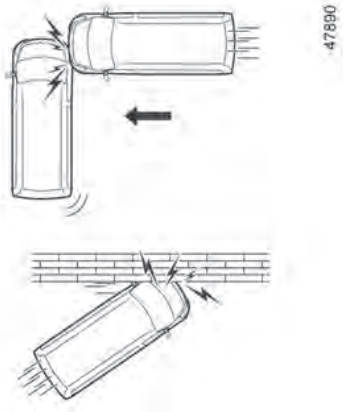


– Aracın ön veya arka kısmına yandan çarpma

– Keskin açılı bir engele önden çarpma

– ...

Aşağıdaki uyarıların tamamı, hava yastığının şiştiğinde herhangi bir şekilde engellenmemesi ve şiştiğinde yerinden çıkabilecek eşyaların sebep olabileceği ciddi yaralanma riskini önlemek içindir.

# EK GÜVENLİK EKİPMANLARI

## Ön koltuk emniyet kemerine ek olarak kullanılan cihazlar: hava yastıklarıyla ilgili uyarı



**Sürücü hava yastığı ile ilgili uyarılar**

– Direksiyonu veya göbeği değiştirmeyin.

– Direksiyon simidi göbeğini kesinlikle örtmeyin.

– Direksiyon simidi göbeğine herhangi bir nesne (rozet, logo, saat, telefon tutucu vb.) takmayın.

– Direksiyon simidini çıkarmayın (yetkili personel hariç).

– Direksiyon simidine çok yakın oturmayın: Kollarınız hafifçe 64 derece açıyla bükülmüş şekilde bir sürüş pozisyonu alın. Bu, hava yastığının doğru şekilde açılması ve tam olarak etkili olması için yeterli alan sağlayacaktır.

**Yolcu hava yastığıyla ilgili uyarılar**

– Gösterge paneline hava yastığının üzerine veya yakınına herhangi bir nesne (rozet, logo, saat, telefon tutucusu vb.) takmayın veya yapıştırmayın.

– Gösterge paneli ile yolcu arasına hiçbir şey (hayvan, şemsiye, baston, paket vb.) koymayın.

– Yolcunun ayaklarını gösterge paneline veya koltuğa koymaması gerekir; aksi takdirde ciddi yaralanma riski vardır. Genel kural olarak vücudun bazı kısımlarının (dizler, eller, baş vb.) gösterge panelinden uzak tutulması gerekir.

– Çocuk koltuğu çıkarıldığında, çarpışma anında yolcunun korunmasını sağlamak için ön yolcu emniyet kemerine ek olarak kullanılan tertibatlar hemen tekrar devreye sokulmalıdır.

**EK GÜVENLİK SİSTEMLERİ DEVRE DIŞI BIRAKILMADIĞI SÜRECE, ARKAYA DÖNÜK ÇOCUK KOLTUĞU ÖN YOLCU KOLTUĞUNA TAKILMAMALIDIR ➔ 135.**

# EK GÜVENLİK EKİPMANLARI

2

## Arka emniyet kemerlerine ek olarak güvenlik ekipmanları

### Yük sınırlayıcı

Belirli bir darbe şiddetinin üzerinde, bu mekanizma kemerin vücuda uyguladığı kuvveti kabul edilebilir bir seviyeye düşürmek için kullanılır.

– Bir kazadan sonra tüm koruma sistemini kontrol ettirin.
– Sistemin hiçbir parçası (ön gergiler, hava yastıkları, bilgisayarlar, kablolama) üzerinde hiçbir işlem yapılmasına izin verilmez ve sistem parçaları, aynı olsalar bile, başka hiçbir araçta tekrar kullanılmamalıdır.
– Hava yastıkları üzerinde sadece yetkili personel çalışabilir; aksi takdirde sistem yanlışlıkla tetiklenebilir ve yaralanmalara neden olabilir.
– Elektrikli tetik sistemi yalnızca özel ekipman kullanan özel eğitimli bir teknisyen tarafından test edilebilir.
– Araç hurdaya çıkarıldığında, ön gerdirici ve hava yastığı gaz jeneratörlerinin bertarafı için yetkili servise başvurun.

## Yan koruma ekipmanları

### Yan Hava yastığı

Bu hava yastığı ön koltukların her birine takılabilir ve şiddetli bir yandan darbe durumunda yolcuları korumak için koltukların yan taraflarında (kapı tarafı) aktif hale gelir.

### Perde hava yastığı

Bunlar, aracın her iki üst tarafına takılmış hava yastıklarıdır. Bu güneşlikler, şiddetli bir yandan çarpma durumunda araç içindekileri korumak için ön kapının yan camlarına yerleştirilir.

# EK GÜVENLİK EKİPMANLARI



**Yan hava yastığı ile ilgili uyarı**

**– Koltuk kılıflarının takılması**: Hava yastığı bulunan koltuklar için aracınıza özel olarak tasarlanmış kılıflar gereklidir. Bu kılıflar için yetkili servis ile iletişime geçin. Aracınız için tasarlanmış olanların dışındaki herhangi bir kılıfın (başka bir araç için tasarlanmış olanlar dahil) kullanılması hava yastığının çalışmasını etkileyebilir ve korumanızı azaltabilir.

– Koltuk arkalığı, kapı ve iç donanımlar arasına herhangi bir aksesuar, eşya veya evcil hayvan bulundurmayın. Koltuk arkalığını giysi veya aksesuar gibi nesnelerle örtmeyin. Bu durum hava yastığının düzgün çalışmasını engelleyebilir veya hava yastığı açıldığında yaralanmaya neden olabilir.

– Kalifiye personel dışında, koltuk veya iç donanım üzerinde hiçbir çalışma veya değişiklik yapılamaz.

# EK GÜVENLİK EKİPMANLARI

## Ek güvenlik ekipmanları



**Aşağıdaki uyarıların tamamı, hava yastığının şiştiğinde herhangi bir şekilde engellenmemesi ve şiştiğinde yerinden çıkabilecek eşyaların sebep olabileceği ciddi yaralanma riskini önlemek içindir.**



Hava yastığı, emniyet kemerinin işlevini tamamlayacak şekilde tasarlanmıştır. Hava yastığı ve emniyet kemeri aynı koruma sisteminin ayrılmaz parçalarıdır. Bu nedenle emniyet kemerlerinin her zaman takılması zorunludur. Emniyet kemerleri takılı olmadığında, kaza anında yolcular ciddi yaralanma riskine maruz kalmaktadır. Hava yastığı açıldığında küçük yüzeysel yaralanmaların oluşma riski de artabilir, ancak hava yastıklarında bu tür küçük yaralanmalar her zaman mümkündür.
Araç devrildiğinde veya arkadan darbe aldığında, ne kadar şiddetli olursa olsun, ön gergiler ve hava yastıkları her zaman tetiklenmez. Aracın alt kısmına kaldırım, çukur, taş vb. gibi yerlerden gelen darbeler bu sistemleri tetikleyebilir.

– Komple hava yastığı sisteminde (hava yastıkları, ön gergiler, ECU, kablo demeti, vb.) çalışma ve değişiklik yapılması **kesinlikle yasaktır**.

– Sistemin iyi çalışır durumda olduğundan emin olmak ve yaralanmaya yol açabilecek şekilde sistemin kazara tetiklenmesini önlemek için, hava yastığı sistemi üzerinde yalnızca yetkili servis personeli çalışabilir.

– Aracınız bir kazaya karışmışsa, çalınmışsa veya soyulmuşsa, güvenlik önlemi olarak hava yastığı sistemini kontrol ettirin.

– Aracı satarken veya ödünç verirken, yeni alıcıya araç kullanıcı el kitabını teslim ederken bu koşulları bildirin.

– Aracınızı hurdaya çıkarırken, gaz jeneratörünüzün/jeneratörlerinizin bertarafı için yetkili bayinize başvurun.

# ÇOCUK EMNİYETİ

## Genel bilgi

### Çocuk taşıma

Lütfen ülkenizin mevzuatına uyduğunuzdan emin olun.

Çocuklar ve yetişkinlerin tüm yolculuklarda doğru şekilde oturmaları ve emniyet kemerlerinin takılı olması gerekir. Aracınızda taşıdığınız çocukların sorumluluğu size aittir.

Çocuk minyatür bir yetişkin değildir. Çocuklarda kas ve kemik gelişimi henüz tamamlanmadığı için belirli yaralanmalar riski daha fazladır. Emniyet kemeri tek başına yeterli korumayı sağlamayacaktır. Onaylanmış bir çocuk koltuğu kullanın ve doğru şekilde kullandığınızdan emin olun.

Kapıların açılmasını önlemek için "Çocuk kilidi" özelliğini kullanın ➔ **89**.

50 km/h hızla gerçekleşen bir çarpışma, 10 metrelik bir mesafeden düşmeye eşdeğerdir. Çocuğu herhangi bir güvenlik önlemi olmaksızın taşımak, onun korkuluksuz dördüncü kat balkonunda oynamasına izin vermekle eşdeğerdir.
Çocuğunuzu kucağınızda tutarak asla seyahat etmeyin. Kaza anında, emniyet kemeriniz takılı olsa bile çocuğunuzu tutamazsınız.
Aracınız bir trafik kazasına karıştıysa, çocuk koltuğunu değiştirin ve emniyet kemerlerini ve ISOFIX bağlantı noktalarını kontrol ettirin.

**Aracı park ederken veya durdururken sürücünün sorumluluğu**
Aracınızda bir hayvanı, çocuğu veya kendi kendine yetemeyen bir yetişkini kısa bir süre için bile olsa hiçbir zaman yalnız bırakmayın.
Motoru çalıştırarak, elektrikli camlar gibi donanımları çalıştırarak veya kapıları kilitleyerek kendilerine veya başkalarına risk oluşturabilirler.
Ayrıca sıcak ve/veya güneşli havalarda yolcu bölmesindeki sıcaklığın çok hızlı arttığını unutmayın. **ÖLÜM VEYA CİDDİ YARALANMA RİSKİ.**

### Çocuk koltuğu kullanımı

Çocuk koltuğunun sağladığı koruma seviyesi, çocuğunuzu tutabilme yeteneğine ve mon-

tajına bağlıdır. Yanlış montaj, sert frenleme veya darbe durumunda çocuğa sağladığı korumayı tehlikeye atar.

Çocuk koltuğu satın almadan önce bulunduğunuz ülkenin yönetmeliklerine uygun olup olmadığını ve aracınıza takılabildiğini kontrol edin.

Aracınız için hangi koltukların önerildiğini öğrenmek için yetkili servise danışın.

Çocuk koltuğunu takmadan önce kullanıcı el kitabını okuyun ve talimatlara uyun. Kurulum sırasında herhangi bir zorlukla karşılaşırsanız, ekipmanın üreticisine başvurun. Talimatları koltuğun yanında bulundurun.

Çocuğu asla araçta yalnız bırakmayın. Çocuğunuzun her zaman emniyet kemerinin takılı olduğundan ve kullanılan kemerin veya emniyet kemerinin doğru şekilde ayarlandığından emin olun. Kemerlerin gevşemesine neden olabilecek hacimli giysiler giymekten kaçının ➔ **70**.
Çocuğunuzun başını veya kollarını pencereden dışarı çıkarmasına asla izin vermeyin. Çocuğunuzun yolculuk boyunca, özellikle de uyuyorsa, doğru konumda olduğundan emin olun.

Emniyet kemerinizi her zaman takarak ve çocuğunuza şunları öğreterek iyi bir örnek olun:
– Kendilerini doğru şekilde bağlama
– Araca her zaman kaldırım kenarından, yoğun trafikten uzakta binme ve inme
İkinci el veya kullanıcı el kitabı olmayan çocuk koltuğu kullanmayın.
Çocuk koltuğunun yakınında çalışmasını engelleyebilecek herhangi bir nesnenin bulunmadığını kontrol edin.

# ÇOCUK EMNİYETİ

## Çocuk koltuğu seçimi

### Arkaya bakan çocuk koltukları

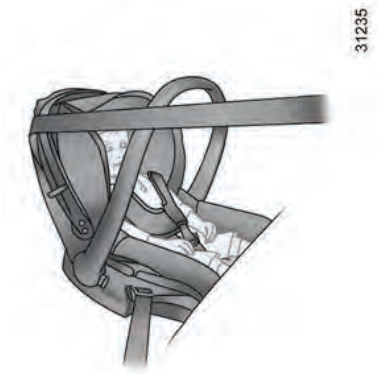


Bir bebeğin başı, bir yetişkine göre oransal olarak daha ağırdır ve boynu da çok narindir. Çocuğu mümkün olduğu kadar uzun süre (en azından 2 yaşına kadar) bu konumda taşıyın. Hem başı hem de boynu destekler.

En iyi yan koruma için kova tipi bir koltuk seçin ve çocuğunuzun başı gövdeden daha yüksekte olduğunda koltuğu değiştirin.

### Öne bakan çocuk koltukları




18 kg'a veya 4 yaşına kadar olan çocuklar, yüzü öne dönük koltukta seyahat edebilir. Koltuğunuzu çocuğunuzun boyuna göre seçin: Baş ve karın bölgesi en çok korunması gereken bölgelerdir. Araca sağlam bir şekilde sabitlenmiş, öne bakan bir çocuk koltuğu, başa gelebilecek darbe riskini azaltacaktır. Çocuğunuzun, boyutu izin verdiği sürece, emniyet kemeri takılı, öne bakan bir koltukta seyahat etmesini sağlayın.

Optimum yan koruma için kova tipi bir koltuk seçin.

### Yükseltme minderi




15 kg'dan veya 4 yaşından itibaren çocuğunuz, emniyet ke-

merinin onun boyuna ve vücut yapısına göre ayarlanmasını sağlayan yükseltici koltuk kullanarak seyahat edebilir. Yükseltici koltuk minderi, emniyet kemerinin çocuğun karnına değil uyluklarına yerleştirilmesini sağlayacak kılavuzlarla donatılmalıdır. Emniyet kemerini omuzun tam ortasına yerleştirecek şekilde yüksekliği ayarlanabilen bir koltuk arkalığı kullanmanız önerilir. Boynun veya kolun üzerine kesinlikle konulmamalıdır.

Optimum yan koruma için kova tipi bir koltuk seçin.

## Çocuk koltuğu seçimi

Çocuk koltuklarını bağlamanın iki yolu vardır: Emniyet kemerini kullanarak veya ISOFIX sistemini kullanarak.

## ISOFIX sistemi kullanılarak bağlama

Isofix çocuk koltukları, ECE-R44 yönetmeliğine uygun olarak aşağıdaki üç durumdan birinde onaylanmıştır:

– Universal ISOFIX 3 noktalı öne bakan koltuk

– Semi-universal ISOFIX 2-noktadan bağlantılı koltuk

– özel.

Son iki durumda uyumlu araçların listesine bakarak çocuk koltuğunuzun takılabilirliğini kontrol edin.

Çocuk koltuğunu, varsa ISOFIX kilitleriyle bağlayın. ISOFIX sistemi hızlı, kolay ve güvenli bir montaj imkanı sağlar.

ISOFIX sistemi 2 halkadan ve bazı durumlarda üçüncü bir halkadan oluşur.

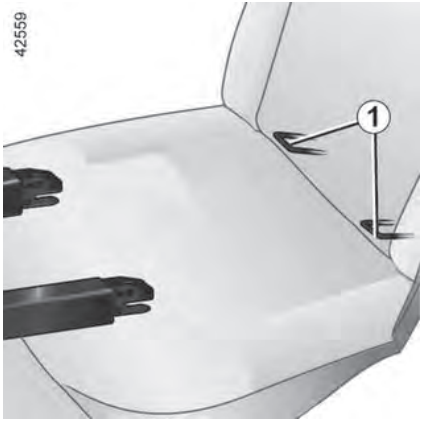


işaretiyle belirtilen iki halka ***1***, koltuk sırtlığı ile koltuk tabanı arasında yer almaktadır.

Orijinal olarak takılan koruma sisteminin bileşenlerinde (emniyet kemerleri, ISOFIX, koltuklar ve bunların bağlantıları) hiçbir değişiklik yapılmamalıdır.

# ÇOCUK EMNİYETİ

ISOFIX bağlantı noktaları, ISOFIX sistemine sahip çocuk koltukları için özel olarak tasarlanmıştır. Bu bağlantı parçalarına asla farklı tipte çocuk koltuğu, emniyet kemeri veya başka nesneler takmayın.
Bağlantı noktalarını engelleyen bir şey olmadığından emin olun.
Aracınız bir trafik kazasına karıştıysa, ISOFIX bağlantı noktalarını kontrol ettirin ve çocuk koltuğunuzu değiştirin.




Arka yan koltuklar için öne bakan koltuk montaj halkası

Üçüncü halka bazı çocuk koltuklarında üst kayışı bağlamak için kullanılır.

– Baş desteğini yukarı kaldırılmış konuma getirin veya çıkarın

– Kuşağı ***2*** (koltukla birlikte verilir) arka baş dayanağı çubuklarının arasından geçirin

– Kanca ***3***, koltuğun arkasında sembolüyle işaretlenmiş halkaya ***4*** takılmalıdır

– Emniyet kemerini çekerek çocuk koltuğunun araç koltuğunun sırtlığına temas etmesini sağlayın.

Öne bakan çocuk koltuğunun arkalığının araç koltuğunun arkalığına temas ettiğinden emin olun. Bu durumda çocuk koltuğu her zaman araç koltuğu minderine oturmayabilir.

## Emniyet kemeri ile bağlama

Emniyet kemerinin ani frenleme veya darbe durumunda çalışabilmesi için ayarlanması gerekir.

# ÇOCUK KOLTUKLARI



Çocuk koltuğu üreticisinin belirttiği kayış yollarının izlendiğinden emin olun.

Emniyet kemerinin doğru şekilde bağlandığından emin olmak için, çocuk koltuğuna bastırırken önce yukarı doğru çekin, sonra tamamen dışarı çekin.

Koltuğun doğru şekilde tutulduğunu, bir yandan diğer yana ve bir yandan öne doğru hareket ettirerek kontrol edin: koltuk sıkıca sabit kalmalıdır.

Çocuk koltuğunun açılı olarak monte edilmediğini ve pencereye dayanmadığını kontrol edin.



Emniyet kemerinin çözülme riski varsa çocuk koltuğunu kullanmayın: Koltuğun tabanı emniyet kemerinin tokası ve/veya mandalı üzerine oturmamalıdır.



Emniyet kemeri asla bükülmemeli veya gevşetilmemelidir.
Omuz askısını asla kolunuzun altından veya sırtınızın arkasından geçirmeyin.
Emniyet kemerinin keskin kenarlar tarafından hasar görmediğini kontrol edin.
Emniyet kemeri düzgün çalışmıyorsa çocuğu koruyamaz. Yetkili servisinize danışın.
Emniyet kemeri onarılıncaya kadar bu koltuğu kullanmayın.



Orijinal olarak takılan koruma sisteminin bileşenlerinde (emniyet kemerleri, ISOFIX, koltuklar ve bunların bağlantıları) hiçbir değişiklik yapılmamalıdır.

## Çocuk koltuğunun takılması, genel bilgiler

Bazı koltuklar çocuk koltuğu takmaya uygun değildir. Şema ve montaj tablosunda çocuk koltuğunun nereye takılacağı gösterilmektedir, ➔ **97**.

Belirtilen çocuk koltuğu tipleri mevcut olmayabilir. Farklı bir çocuk koltuğu kullanmadan önce, üreticiye takılıp takılamayacağını kontrol edin.

# ÇOCUK KOLTUKLARI



Çocuk koltuğunun veya çocuğun ayaklarının ön koltuğun doğru şekilde kilitlenmesini engellemediğinden emin olun ➔ **60**.

Çocuk koltuğunu araç içerisine yerleştirirken tabanından ayrılma riski olmadığını kontrol edin. Baş desteğini çıkarmanız gerekiyorsa, sert frenleme veya darbe anında gevşememesi için doğru şekilde saklandığından emin olun.

Çocuk koltuğunu, sert frenleme veya darbe anında gevşemeyecek şekilde, kullanılmasa bile mutlaka araca sabitleyin.

## Ön koltukta

Ön yolcu koltuğunda seyahat eden çocuklarla ilgili yasalar her ülkede farklılık göstermektedir. Mevcut mevzuata bakın ve kurulum tablosundaki şemada yer alan talimatları izleyin ➔ **97**.

Bu koltuğa çocuk koltuğu yerleştirmeden önce (eğer izin veriliyorsa):

– Emniyet kemerini mümkün olduğunca aşağıya indirin

– Koltuğu mümkün olduğunca geriye doğru hareket ettirin

– Koltuk arkalığını dikey konumdan yavaşça (yaklaşık 25°) eğin

– Koltuk minderini mümkün olduğunca yükseltin.

Çocuk koltuğuna müdahale etmeyecek şekilde koltuk başlığını daima tam olarak kaldırın ➔ **60**.

Çocuk koltuğunu yerleştirdikten sonra, eğer mümkünse, gerektiğinde araç koltuğunu öne doğru hareket ettirebilirsiniz (böylece arka koltuklarda yolcular veya diğer çocuk koltukları için yeterli alan bırakabilirsiniz). Arkaya dönük çocuk koltuğu kullanıyorsanız, koltuğun gösterge paneline değmesine izin vermeyin veya koltuğu en ileri konuma getirmeyin.

Çocuk koltuğunu taktıktan sonra diğer ayarları değiştirmeyin.

**ÖLÜM VEYA AĞIR YARALANMA TEHLİKESİ:** Ön yolcu koltuğuna arkaya bakan bir çocuk koltuğu yerleştirmeden önce hava yastığının devre dışı bırakıldığını kontrol edin ➔ **138**.

# ÇOCUK KOLTUKLARI

## Arka koltukta

2

Portbebe aracın çaprazına yerleştirilebilir ve en az iki kişilik yer kaplar.

Çocuğu ayakları kapıya yakın olacak şekilde konumlandırın.

Arkaya dönük bir çocuk koltuğu takmadan önce ön koltuğu mümkün olduğunca öne doğru hareket ettirin, çocuk koltuğu takıldıktan sonra ön koltuğu çocuk koltuğuna değmeyecek şekilde mümkün olduğunca arkaya doğru hareket ettirin.

Çocuğun ileriye dönük konumda güvenliği için:

– Çocuğun önündeki koltuğu, raylarının yarısından daha geriye doğru itmeyin

– Koltuk sırtlığını çok fazla yatırmayın (en fazla 25°) ve koltuğu olabildiğince yukarı kaldırın.

Her durumda, çocuk koltuğunun yerleştirildiği arka koltuğun baş desteğini çıkarın ➔ **65**. Bu işlem, çocuk koltuğu takılmadan önce yapılmalıdır.

Çocuk koltuğunun arka koltuğun arkasına yaslandığından emin olun.

## Arka orta koltuk

Çocuk koltuğunuzun emniyet kemerinin uygun olduğundan emin olun. Yetkili servisinize danışın.

Arka orta koltuğa asla zemin destekli çocuk koltuğu yerleştirilmemelidir. **ÖLÜM VEYA CİDDİ YARALANMA RİSKİ.**

Çocuk koltuğunu mümkünse arka koltuğa yerleştirin.

### Çocuk koltuğu yükselticisinin (2. veya 3. grup) takılması

Emniyet kemerinin doğru şekilde çalıştığını (sarmalandığını) kontrol edin ➔ **70**.

Emniyet kemerini şu şekilde ayarlayın:

– Çocuğun omuzuna takılan omuz askısı boynuna değmeyecek şekilde olmalıdır

– Kucak kayışını uylukların üzerine ve pelvise düz bir şekilde oturacak şekilde yerleştirin.

Gerekirse araç koltuğunun konumunu ayarlayın.

# ÇOCUK KOLTUKLARI

## Emniyet kemeri ile bağlama

### *2* kişilik van versiyonu



### Montaj şeması

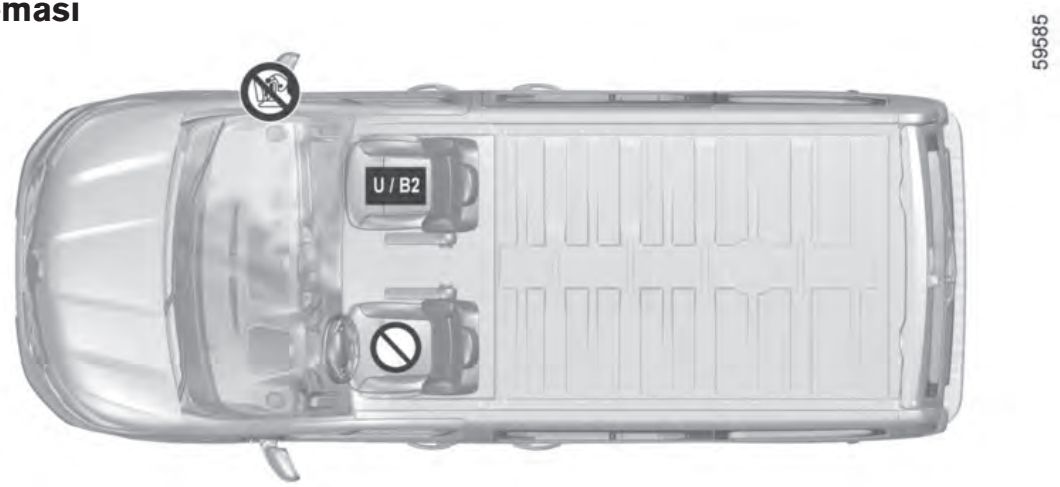

# ÇOCUK KOLTUKLARI

 Çocuk koltuğu takmadan veya bir yolcunun koltuğu kullanmasına izin vermeden önce hava yastığının durumunu kontrol edin.

2

U Çocuk koltuğu takmaya uygun olmayan koltuk.

**Çocuk koltuğu kemer kullanılarak bağlanır**

 Araç koltuğuna emniyet kemeri kullanılarak "Universal" onaylı bir koltuk bağlanabilir.

B2 "B2" onaylı çocuk koltuğunun emniyet kemeriyle takılmasını sağlayan koltuk.



Çocuğunuzun her zaman bağlı olduğundan ve kullanılan kemer veya emniyet kemerinin doğru şekilde ayarlandığından ve olduğundan emin olun ➔ **70**.

Gerekirse koltuk konumunu buna göre ayarlayın.



Bu araç için onaylanmamış bir çocuk güvenlik sisteminin kullanılması bebeği veya çocuğu gerektiği gibi korumayacaktır. Ciddi hatta ölümcül yaralanma riski mevcuttur.



**ÖLÜM VEYA AĞIR YARALANMA TEHLİKESİ:** Ön yolcu koltuğuna arkaya bakan bir çocuk koltuğu yerleştirmeden önce, ön yolcu hava yastığının devre dışı bırakıldığını kontrol edin ➔ **138**.

# ÇOCUK KOLTUKLARI



**2 kişilik van versiyonu: montaj tablosu**

**Aşağıdaki tablo, yürürlükteki yönetmeliklere uyulmasını sağlamak amacıyla montaj şemasında gösterilen bilgileri özetlemektedir.**

| **2 kişilik van versiyonu** | | |
|---|---|---|
| **Çocuk koltuğu türü** | **Çocuğun ağırlığı** | **Tekli koltuklu ön yolcu koltuğu(ları)** |
| **Koltuk/arkaya bakan koltuk**<br>Gruplar 0, 0+ ve 1 | < 13 kg ve 9 ila 18 kg | U (2) |
| **Öne bakan koltuk**<br>Grup 1 | 9 - 18 kg | U (1) |
| **Yükseltici koltuk**<br>Grup 2 ve 3 | 15 ila 25 kg ve 22 ila 36 kg | U / B2 (1) |

**U** = "Universal" onayı olan bir çocuk koltuğunun emniyet kemeriyle bağlanmasını sağlayan koltuk: takılabildiğini kontrol edin.
**B2** = "B2" onayı olan bir çocuk koltuğunun emniyet kemeriyle bağlanmasını sağlayan koltuk: takılabildiğini kontrol edin.
**(1)** Öne bakan çocuk koltuğunu takmak için, çocuk koltuğunun sırt kısmını araç koltuğunun sırtlığıyla temas edecek şekilde konumlandırın. Baş desteğini yükseltin. Koltuğu mümkün olduğunca yükseltin ve mümkün olduğunca geriye doğru konumlandırın, arkalığı hafifçe eğin (yaklaşık 25°).

**(2) ÖLÜM VEYA AĞIR YARALANMA TEHLİKESİ:** Ön yolcu koltuğuna arkaya bakan bir çocuk koltuğu yerleştirmeden önce hava yastığının devre dışı bırakıldığını kontrol edin ➔ **138**.

# ÇOCUK KOLTUKLARI

## *3* koltuklu van versiyonu

2

### Montaj şeması



# ÇOCUK KOLTUKLARI

 Çocuk koltuğu takmadan veya bir yolcunun koltuğu kullanmasına izin vermeden önce hava yastığının durumunu kontrol edin.



U Çocuk koltuğu takmaya uygun olmayan koltuk.

**Çocuk koltuğu kemer kullanılarak bağlanır**

 Araç koltuğuna emniyet kemeri kullanılarak "Universal" onaylı bir koltuk bağlanabilir.

B2 "B2" onaylı çocuk koltuğunun emniyet kemeriyle takılmasını sağlayan koltuk.



Çocuğunuzun her zaman emniyet kemeriyle bağlı olduğundan ve emniyet kemerinin veya güvenlik kayışının doğru şekilde takılıp ayarlandığından emin olun (➔ **138**). Gerekirse, koltuğun konumunu buna göre ayarlayın.



Bu araç için onaylanmamış bir çocuk güvenlik sisteminin kullanılması bebeği veya çocuğu gerektiği gibi korumayacaktır. Ciddi hatta ölümcül yaralanma riski mevcuttur.



**ÖLÜM VEYA AĞIR YARALANMA TEHLİKESİ:** Ön yolcu koltuğuna arkaya bakan bir çocuk koltuğu yerleştirmeden önce, ön yolcu hava yastığının devre dışı bırakıldığını kontrol edin ➔ **138**.

# ÇOCUK KOLTUKLARI

## 3 kişilik van versiyonu: montaj tablosu

2

**Aşağıdaki tablo, yürürlükteki yönetmeliklere uyulmasını sağlamak amacıyla montaj şemasında gösterilen bilgileri özetlemektedir.**

| Çocuk koltuğu türü | Çocuğun ağırlığı | Ön yolcu koltuğu(ları) 2 kişilik sıra koltuk | |
|---|---|---|---|
| | | Orta koltuk | Yan koltuklar |
| **Koltuk/arkaya bakan koltuk** Gruplar 0, 0 ve 1. | < 13 kg ve 9 ila 18 kg | X | U (2) |
| **Öne bakan koltuk** Grup 1 | 9 - 18 kg | X | U (1) |
| **Yükseltici koltuk** Grup 2 ve 3 | 15 ila 25 kg ve 22 ila 36 kg | X | U / B2 (1) |

**X** = Çocuk koltuğunun takılmasına izin verilmeyen koltuk.
**U** = "Universal" onayı olan bir çocuk koltuğunun emniyet kemeriyle bağlanmasını sağlayan koltuk: takılabildiğini kontrol edin.
**B2** = "B2" onayı olan bir çocuk koltuğunun emniyet kemeriyle bağlanmasını sağlayan koltuk: takılabildiğini kontrol edin.
**(1)** Öne bakan çocuk koltuğunu takmak için, çocuk koltuğunun sırt kısmını araç koltuğunun sırtlığıyla temas edecek şekilde konumlandırın. Baş desteğini yükseltin. Koltuğu mümkün olduğunca yükseltin ve mümkün olduğunca geriye doğru konumlandırın, arkalığı hafifçe eğin (yaklaşık 25°).

**(2) ÖLÜM VEYA AĞIR YARALANMA TEHLİKESİ:** Ön yolcu koltuğuna arkaya bakan bir çocuk koltuğu yerleştirmeden önce hava yastığının devre dışı bırakıldığını kontrol edin ➔ **138**.

# ÇOCUK KOLTUKLARI

## *5* koltuklu Combi



### Montaj şeması

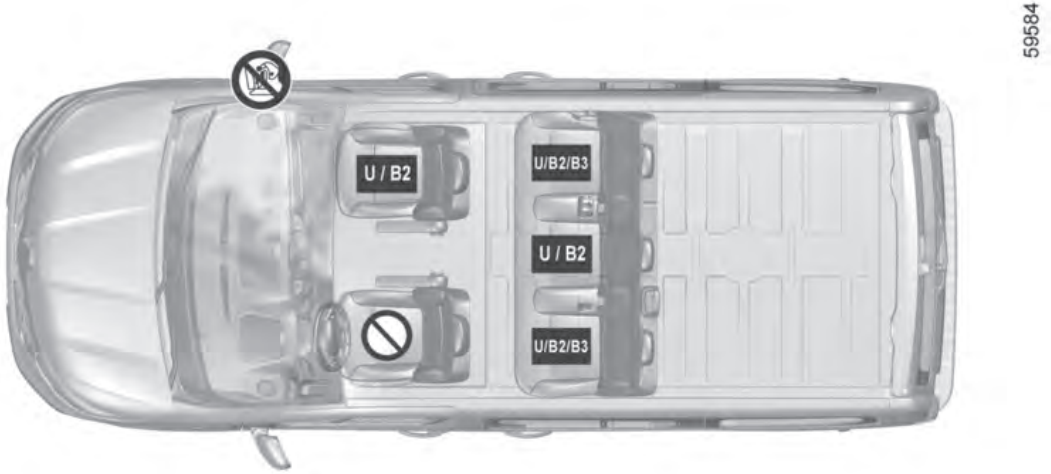

# ÇOCUK KOLTUKLARI

 Çocuk koltuğu takmadan veya bir yolcunun koltuğu kullanmasına izin vermeden önce hava yastığının durumunu kontrol edin.

2

**Çocuk koltuğu kemer kullanılarak bağlanır**

 Araç koltuğuna emniyet kemeri kullanılarak "Universal" onaylı bir koltuk bağlanabilir.

 Çocuk koltuğu takmaya uygun olmayan koltuk.

 "B2" onaylı çocuk koltuğunun emniyet kemeriyle takılmasını sağlayan koltuk.

**B3**: "B3" onayına sahip çocuk koltuğunun emniyet kemeriyle bağlanmasına olanak sağlayan koltuk.



Çocuğunuzun her zaman emniyet kemeriyle bağlı olduğundan ve emniyet kemerinin veya güvenlik kayışının doğru şekilde takılıp ayarlandığından emin olun (➔ **138**). Gerekirse, koltuğun konumunu buna göre ayarlayın.



**ÖLÜM VEYA AĞIR YARALANMA TEHLİKESİ:** Ön yolcu koltuğuna arkaya bakan bir çocuk koltuğu yerleştirmeden önce, ön yolcu hava yastığının devre dışı bırakıldığını kontrol edin ➔ **138**.



Bu araç için onaylanmamış bir çocuk güvenlik sisteminin kullanılması bebeği veya çocuğu gerektiği gibi korumayacaktır. Ciddi hatta ölümcül yaralanma riski mevcuttur.

# ÇOCUK KOLTUKLARI

**5 koltuklu Combi versiyonu: kurulum tablosu**

**Aşağıdaki tablo, yürürlükteki yönetmeliklere uyulmasını sağlamak amacıyla montaj şemasında gösterilen bilgileri özetlemektedir.**



| **5 koltuklu Combi versiyonu** | | | | |
|---|---|---|---|---|
| **Çocuk koltuğu türü** | **Çocuğun ağırlığı** | **Ön yolcu koltuğu** | **Arka yan koltuk** | **Arka orta koltuk** |
| **Araç üzerine monte edilmiş portbebe** Grup 0 | < 10 kg | X | U (3) | U (3) |
| **Arka tarafa bakan koltuk** Grup 0 ve 0+ | < 13 kg | U (1)(2) | U (4) | U (4) |
| **Arkaya bakan koltuk** Gruplar 0+ ve 1 | < 13 kg ve 9 ila 18 kg | U (1)(2) | U (4) | U (4) |
| **Öne bakan koltuk** Grup 1 | 9 - 18 kg | U (2) | U (5) | U (5) |
| **Yükseltici koltuk** Grup 2 ve 3 | 15 ila 25 kg ve 22 ila 36 kg | U / B2 (2) | U / B2 / B3 (5) | U / B2 (5) |

**X =** Bu koltuk, bu tip çocuk koltuğunun takılması için uygun değildir.

**U =** "Universal" onayı olan bir çocuk koltuğunun emniyet kemeriyle bağlanmasını sağlayan koltuk: takılabildiğini kontrol edin.

# ÇOCUK KOLTUKLARI



**B2 =** "B2" onayı olan bir çocuk koltuğunun emniyet kemeriyle bağlanmasını sağlayan koltuk: takılabildiğini kontrol edin.

**B3** = "B***3***" onayı olan bir çocuk koltuğunun emniyet kemeriyle bağlanmasını sağlayan koltuk: takılabildiğini kontrol edin.

**(1) ÖLÜM VEYA AĞIR YARALANMA TEHLİKESİ:** Ön yolcu koltuğuna arkaya bakan bir çocuk koltuğu yerleştirmeden önce hava yastığının devre dışı bırakıldığını kontrol edin ➔ **138**.

**(2)** Koltuğu mümkün olduğunca yükseltin ve mümkün olduğunca geriye doğru konumlandırın, arkalığı hafifçe eğin (yaklaşık 25°).

**(3)** Portbebe aracın çaprazına yerleştirilebilir ve en az iki kişilik yer kaplar. Çocuğu ayakları kapıya yakın olacak şekilde konumlandırın.

**(4)** Arkaya dönük çocuk koltuğu takmak için, ön koltuğu olabildiğince öne doğru hareket ettirin, ardından ön koltuğu çocuk koltuğuyla temas etmeyecek şekilde olabildiğince arkaya doğru hareket ettirin.

**(5)** Öne bakan bir çocuk koltuğu takmak için, çocuk koltuğunun sırt kısmını araç koltuğunun sırtlığıyla temas edecek şekilde konumlandırın. Her durumda, çocuk koltuğunun yerleştirildiği koltuğun arka baş desteğini çıkarın. Bu işlem, çocuk koltuğunu takmadan önce yapılmalıdır (➔ **65**). Koltuğu çocuğun önüne, rayları üzerinde yarıdan fazla geriye itmeyin ve koltuğun sırtlığını 25°'den fazla yatırmayın.

# ÇOCUK KOLTUKLARI

## *6* koltuklu Combi



### Montaj şeması

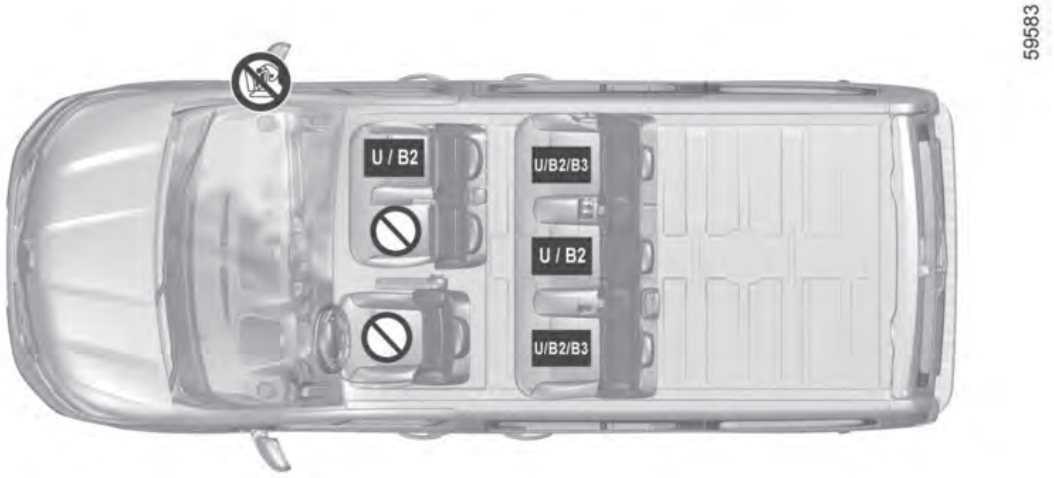

# ÇOCUK KOLTUKLARI

Çocuk koltuğu takmadan veya bir yolcunun koltuğu kullanmasına izin vermeden önce hava yastığının durumunu kontrol edin.

2

**Çocuk koltuğu kemer kullanılarak bağlanır**

U Araç koltuğuna emniyet kemeri kullanılarak "Universal" onaylı bir koltuk bağlanabilir.

Çocuk koltuğu takmaya uygun olmayan koltuk.

B2 "B2" onaylı çocuk koltuğunun emniyet kemeriyle takılmasını sağlayan koltuk.

B3 "B3" onayına sahip çocuk koltuğunun emniyet kemeriyle bağlanmasına olanak sağlayan koltuk.

Ön yolcu koltuğuna çocuk koltuğu takıldığında, orta koltuğun kullanılmaması ve boş bırakılması önerilir.

Çocuğunuzun her zaman bağlı olduğundan ve kullanılan kemer veya emniyet kemerinin doğru şekilde ayarlandığından ve olduğundan emin olun ➔ **138**.
Gerekirse koltuk konumunu buna göre ayarlayın.

**ÖLÜM VEYA AĞIR YARALANMA TEHLİKESİ:** Ön yolcu koltuğuna arkaya bakan bir çocuk koltuğu yerleştirmeden önce, ön yolcu hava yastığının devre dışı bırakıldığını kontrol edin ➔ **138**.

Bu araç için onaylanmamış bir çocuk güvenlik sisteminin kullanılması bebeği veya çocuğu gerektiği gibi korumayacaktır. Ciddi hatta ölümcül yaralanma riski mevcuttur.

# ÇOCUK KOLTUKLARI

**6 koltuklu Combi versiyonu: kurulum tablosu**

**Aşağıdaki tablo, yürürlükteki yönetmeliklere uyulmasını sağlamak amacıyla montaj şemasında gösterilen bilgileri özetlemektedir.**



| **6 koltuklu Combi versiyonu** | | | | | |
|---|---|---|---|---|---|
| **Çocuk koltuğu türü** | **Çocuğun ağırlığı** | **Ön koltuklar** | | **Arka koltuklar** | |
| | | **Orta yolcu** | **Yan yolcu** | **Yan** | **Orta** |
| **Araç üzerine monte edilmiş portbebe** Grup 0 | < 10 kg | X | X | U (2) | U (2) |
| **Arka tarafa bakan koltuk** Grup 0 ve 0+ | < 13 kg | X | U (1) | U (3) | U (3) |
| **Arkaya bakan koltuk** Gruplar 0+ ve 1 | < 13 kg ve 9 ila 18 kg | X | U (1) | U (3) | U (3) |
| **Öne bakan koltuk** Grup 1 | 9 - 18 kg | X | U | U (4) | U (4) |
| **Yükseltici koltuk** Grup 2 ve 3 | 15 ila 25 kg ve 22 ila 36 kg | X | U / B2 | U / B2 / B3 (4) | U (4) |

# ÇOCUK KOLTUKLARI

**X** = Bu koltuk, bu tip çocuk koltuğunun takılması için uygun değildir.

**U** = "Universal" onayı olan bir çocuk koltuğunun emniyet kemeriyle bağlanmasını sağlayan koltuk: takılabildiğini kontrol edin.

**B2** = "B2" onayı olan bir çocuk koltuğunun emniyet kemeriyle bağlanmasını sağlayan koltuk: takılabildiğini kontrol edin.

**B3** = "B***3***" onayı olan bir çocuk koltuğunun emniyet kemeriyle bağlanmasını sağlayan koltuk: takılabildiğini kontrol edin.

**(1) ÖLÜM VEYA AĞIR YARALANMA TEHLİKESİ:** Ön yolcu koltuğuna arkaya bakan bir çocuk koltuğu yerleştirmeden önce hava yastığının devre dışı bırakıldığını kontrol edin ➔ **138**.

**(2)** Portbebe aracın çaprazına yerleştirilebilir ve en az iki kişilik yer kaplar. Çocuğu ayakları kapıya yakın olacak şekilde konumlandırın.

**(3)** Arkaya dönük çocuk koltuğu takmak için, ön koltuğu olabildiğince öne doğru hareket ettirin, ardından ön koltuğu çocuk koltuğuyla temas etmeyecek şekilde olabildiğince arkaya doğru hareket ettirin.

**(4)** Öne bakan çocuk koltuğunu takmak için, çocuk koltuğunun sırt kısmını araç koltuğunun sırtlığıyla temas edecek şekilde konumlandırın. Her durumda, çocuk koltuğunun yerleştirildiği koltuğun arka baş desteğini çıkarın. Bu işlem, çocuk koltuğunu takmadan önce yapılmalıdır (➔ **65**). Koltuğu çocuğun önüne, rayları üzerinde yarıdan fazla geriye itmeyin ve koltuğun sırtlığını 25°'den fazla yatırmayın.

# ÇOCUK KOLTUKLARI

## Combi/*8* koltuklu minibüs

### Montaj şeması



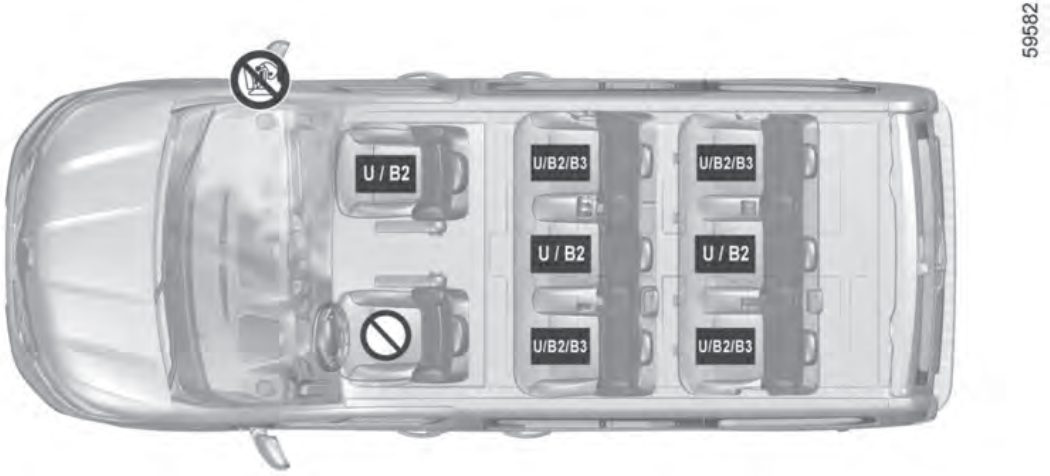

# ÇOCUK KOLTUKLARI



Çocuk koltuğu takmadan veya bir yolcunun koltuğu kullanmasına izin vermeden önce hava yastığının durumunu kontrol edin.

**Çocuk koltuğu kemer kullanılarak bağlanır**

U Araç koltuğuna emniyet kemeri kullanılarak "Universal" onaylı bir koltuk bağlanabilir.

Çocuk koltuğu takmaya uygun olmayan koltuk.

B2 "B2" onaylı çocuk koltuğunun emniyet kemeriyle takılmasını sağlayan koltuk.

B3 "B3" onayına sahip çocuk koltuğunun emniyet kemeriyle bağlanmasına olanak sağlayan koltuk.

Çocuğunuzun her zaman bağlı olduğundan ve kullanılan kemer veya emniyet kemerinin doğru şekilde ayarlandığından ve olduğundan emin olun ➔ **70**.
Gerekirse koltuk konumunu buna göre ayarlayın.

**ÖLÜM VEYA AĞIR YARALANMA TEHLİKESİ:** Ön yolcu koltuğuna arkaya bakan bir çocuk koltuğu yerleştirmeden önce, ön yolcu hava yastığının devre dışı bırakıldığını kontrol edin ➔ **138**.

Bu araç için onaylanmamış bir çocuk güvenlik sisteminin kullanılması bebeği veya çocuğu gerektiği gibi korumayacaktır. Ciddi hatta ölümcül yaralanma riski mevcuttur.

# ÇOCUK KOLTUKLARI

**8 koltuklu Combi/Minibüs versiyonu: kurulum tablosu**

**Aşağıdaki tablo, yürürlükteki yönetmeliklere uyulmasını sağlamak amacıyla montaj şemasında gösterilen bilgileri özetlemektedir.**



| 8 koltuklu Minibüs/Combi versiyonu | | | | | | |
|---|---|---|---|---|---|---|
| **Çocuk koltuğu türü** | **Çocuğun ağırlığı** | **Ön yolcu koltuğu** | **Arka koltuklar** | | | |
| | | | **2. sıra yan koltuklar** | **2. sıra orta koltuk** | **3. sıra yan koltuklar** | **2. sıra orta koltuk** |
| **Araç üzerine monte edilmiş portbebe** Grup 0 | < 10 kg | X | U (3) | U (3) | U (3) | U (3) |
| **Arka tarafa bakan koltuk** Grup 0 ve 0+ | < 13 kg | U (1)(2) | U (4) | U (4) | U (4) | U (4) |
| **Arkaya bakan koltuk** Gruplar 0+ ve 1 | < 13 kg ve 9 ila 18 kg | U (1)(2) | U (4) | U (4) | U (4) | U (4) |
| **Öne bakan koltuk** Grup 1 | 9 - 18 kg | U (2) | U (5) | U (5) | U (5) | U (5) |
| **Yükseltici koltuk** Grup 2 ve 3 | 15 ila 25 kg ve 22 ila 36 kg | U / B2 (2) | U / B2 / B3 (5) | U / B2 / B3 (5) | U / B2 / B3 (5) | U / B2 (5) |

# ÇOCUK KOLTUKLARI

**X** = Bu koltuk, bu tip çocuk koltuğunun takılması için uygun değildir.

**U** = "Universal" onayı olan bir çocuk koltuğunun emniyet kemeriyle bağlanmasını sağlayan koltuk: takılabildiğini kontrol edin.

**B2** = "B2" onayı olan bir çocuk koltuğunun emniyet kemeriyle bağlanmasını sağlayan koltuk: takılabildiğini kontrol edin.

**B3** = "B3" onayı olan bir çocuk koltuğunun emniyet kemeriyle bağlanmasını sağlayan koltuk: takılabildiğini kontrol edin.

**(1) ÖLÜM VEYA CİDDİ YARALANMA RİSKİ:** Ön yolcu koltuğuna arkaya bakan bir çocuk koltuğu yerleştirmeden önce hava yastığının devre dışı bırakıldığını kontrol edin ➔ **138**.

**(2)** Koltuğu mümkün olduğunca yükseltin ve mümkün olduğunca geriye doğru konumlandırın, arkalığı hafifçe eğin (yaklaşık 25°).

**(3)** Portbebe aracın çaprazına yerleştirilebilir ve en az iki kişilik yer kaplar. Çocuğu ayakları kapıya yakın olacak şekilde konumlandırın.

**(4)** Arkaya dönük çocuk koltuğu takmak için, ön koltuğu olabildiğince öne doğru hareket ettirin, ardından ön koltuğu çocuk koltuğuyla temas etmeyecek şekilde olabildiğince arkaya doğru hareket ettirin.

**(5)** Öne bakan çocuk koltuğunu takmak için, çocuk koltuğunun sırt kısmını araç koltuğunun sırtlığıyla temas edecek şekilde konumlandırın. Her durumda, çocuk koltuğunun yerleştirildiği koltuğun arka baş desteğini çıkarın. Bu işlem, çocuk koltuğunu takmadan önce yapılmalıdır (➔ **65**). Koltuğu çocuğun önüne, rayları üzerinde yarıdan fazla geriye itmeyin ve koltuğun sırtlığını 25°'den fazla yatırmayın.

# ÇOCUK KOLTUKLARI

## Combi/*9* koltuklu minibüs

### Montaj şeması



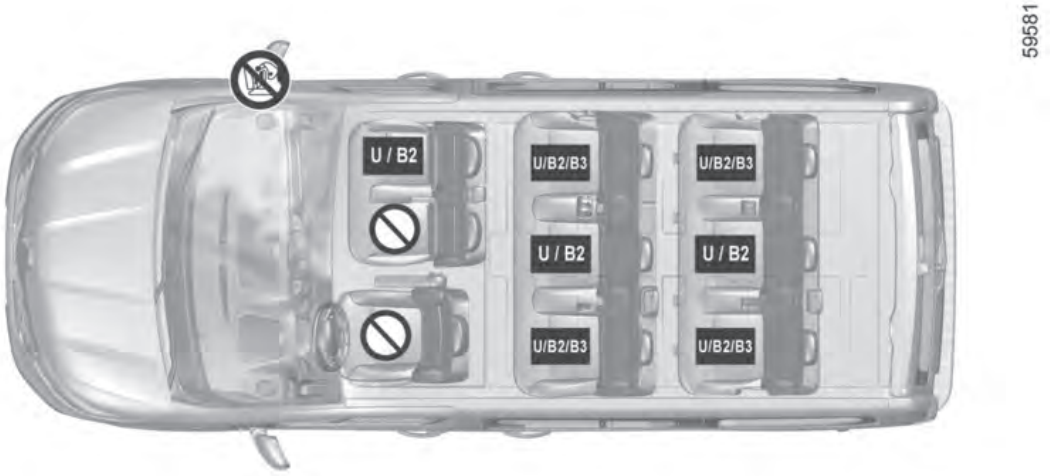

# ÇOCUK KOLTUKLARI

Çocuk koltuğu takmadan veya bir yolcunun koltuğu kullanmasına izin vermeden önce hava yastığının durumunu kontrol edin.

2

**Çocuk koltuğu kemer kullanılarak bağlanır**

U Araç koltuğuna emniyet kemeri kullanılarak "Universal" onaylı bir koltuk bağlanabilir.

Çocuk koltuğu takmaya uygun olmayan koltuk.

B2 "B2" onaylı çocuk koltuğunun emniyet kemeriyle takılmasını sağlayan koltuk.

B3 "B3" onayına sahip çocuk koltuğunun emniyet kemeriyle bağlanmasına olanak sağlayan koltuk.

Ön yolcu koltuğuna çocuk koltuğu takıldığında, orta koltuğun kullanılmaması ve boş bırakılması önerilir.

Çocuğunuzun her zaman bağlı olduğundan ve kullanılan kemer veya emniyet kemerinin doğru şekilde ayarlandığından ve olduğundan emin olun ➔ **138**.
Gerekirse koltuk konumunu buna göre ayarlayın.

**ÖLÜM VEYA AĞIR YARALANMA TEHLİKESİ:** Ön yolcu koltuğuna arkaya bakan bir çocuk koltuğu yerleştirmeden önce, ön yolcu hava yastığının devre dışı bırakıldığını kontrol edin ➔ **138**.

Bu araç için onaylanmamış bir çocuk güvenlik sisteminin kullanılması bebeği veya çocuğu gerektiği gibi korumayacaktır. Ciddi hatta ölümcül yaralanma riski mevcuttur.

# ÇOCUK KOLTUKLARI

**9 koltuklu Combi/Minibüs versiyonu: kurulum tablosu**

**Aşağıdaki tablo, yürürlükteki yönetmeliklere uyulmasını sağlamak amacıyla montaj şemasında gösterilen bilgileri özetlemektedir.**



| 9 koltuklu Minibüs/Combi versiyonu | | | | | | | |
|---|---|---|---|---|---|---|---|
| **Çocuk koltuğu türü** | **Çocuğun ağırlığı** | **Ön koltuklar** | | **Arka koltuklar** | | | |
| | | **Orta yolcu** | **Yan yolcu** | **2. sıra yan koltuklar** | **2. sıra orta koltuk** | **3. sıra yan koltuklar** | **2. sıra orta koltuk** |
| **Araç üzerine monte edilmiş portbebe** Grup 0 | < 10 kg | X | X | U (2) | U (2) | U (2) | U (2) |
| **Arka tarafa bakan koltuk** Grup 0 ve 0+ | < 13 kg | X | U (1) | U (3) | U (3) | U (3) | U (3) |
| **Arkaya bakan koltuk** Gruplar 0+ ve 1 | < 13 kg ve 9 ila 18 kg | X | U (1) | U (4) | U (3) | U (3) | U (3) |
| **Öne bakan koltuk** Grup 1 | 9 - 18 kg | X | U | U (4) | U (4) | U (4) | U (4) |
| **Yükseltici koltuk** Grup 2 ve 3 | 15 ila 25 kg ve 22 ila 36 kg | X | U / B2 | U / B2 / B3 (4) | U / B2 (4) | U / B2 / B3 (4) | U / B2 (4) |

# ÇOCUK KOLTUKLARI

**X** = Bu koltuk, bu tip çocuk koltuğunun takılması için uygun değildir.

**U** = "Universal" onayı olan bir çocuk koltuğunun emniyet kemeriyle bağlanmasını sağlayan koltuk: takılabildiğini kontrol edin.

**B2** = "B2" onayı olan bir çocuk koltuğunun emniyet kemeriyle bağlanmasını sağlayan koltuk: takılabildiğini kontrol edin.

**B3** = "B3" onayı olan bir çocuk koltuğunun emniyet kemeriyle bağlanmasını sağlayan koltuk: takılabildiğini kontrol edin.

**(1) ÖLÜM VEYA CİDDİ YARALANMA RİSKİ:** Ön yolcu koltuğuna arkaya bakan bir çocuk koltuğu yerleştirmeden önce hava yastığının devre dışı bırakıldığını kontrol edin ➔ **138**.

**(2)** Portbebe aracın çaprazına yerleştirilebilir ve en az iki kişilik yer kaplar. Çocuğu ayakları kapıya yakın olacak şekilde konumlandırın.

**(3)** Arkaya dönük çocuk koltuğu takmak için, ön koltuğu olabildiğince öne doğru hareket ettirin, ardından ön koltuğu çocuk koltuğuyla temas etmeyecek şekilde olabildiğince arkaya doğru hareket ettirin.

**(4)** Öne bakan çocuk koltuğunu takmak için, çocuk koltuğunun sırt kısmını araç koltuğunun sırtlığıyla temas edecek şekilde konumlandırın. Her durumda, çocuk koltuğunun yerleştirildiği koltuğun arka baş desteğini çıkarın. Bu işlem, çocuk koltuğunu takmadan önce yapılmalıdır (➔ **65**). Koltuğu çocuğun önüne, rayları üzerinde yarıdan fazla geriye itmeyin ve koltuğun sırtlığını 25°'den fazla yatırmayın.

# ÇOCUK KOLTUKLARI

## ISOFIX sistemi kullanılarak bağlama

### *5* koltuklu Combi versiyonu



### Montaj şeması

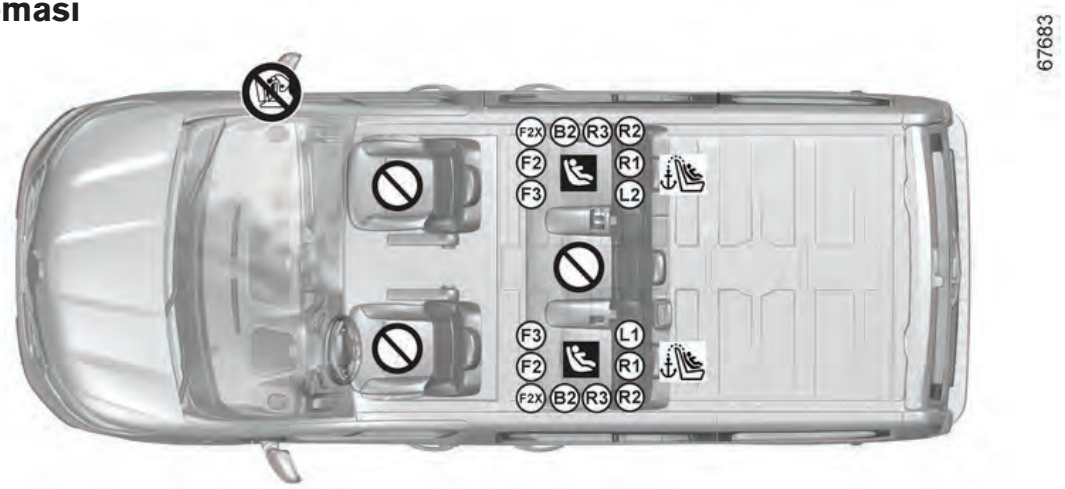

# ÇOCUK KOLTUKLARI

 Çocuk koltuğunun takılmasına izin vermeyen koltuk.

Çocuk koltuğu ISOFIX montajını kullanarak takılır

2

 ISOFIX çocuk koltuğunun takılabilmesine olanak sağlayan koltuk.

 Arka koltuklarda, evrensel onaylı ISOFIX çocuk koltuğunun öne doğru bakacak şekilde takılmasına olanak sağlayan bir bağlantı noktası bulunmaktadır. Bağlantı noktaları bagaj bölümünde yer almaktadır ve görülebilir durumdadır.

ISOFIX çocuk koltuğunun boyutu bir harfle gösterilir:

– F3 [A], F2 [B], F2X [B1]: Grup 1'deki (9 ila 18 kg) öne bakan koltuklar için
– R3 [C]: Grup 1'deki arkaya dönük koltuklar (9 ila 18 kg)
– R2 [D], R1 [E]: Grup 0 veya 0'da arkaya dönük koltuklar veya kabuk tipi koltuklar (13 kg'dan az)
– L1 [F], L2 [G]: 0. gruptaki portbebeler (10 kg'dan az)
– B2, B3: 2. ve 3. gruplarda (15-25 kg ve 22-36 kg) takviye edici vitaminler.

 Bu araç için onaylanmamış bir çocuk güvenlik sisteminin kullanılması bebeği veya çocuğu gerektiği gibi korumayacaktır. Ciddi hatta ölümcül yaralanma riski mevcuttur.

 Çocuğunuzun her zaman bağlı olduğundan ve kullanılan kemer veya emniyet kemerinin doğru şekilde ayarlandığından ve olduğundan emin olun ➔ **77**.
Gerekirse koltuk konumunu buna göre ayarlayın.

# ÇOCUK KOLTUKLARI

**5 koltuklu Combi versiyonu: kurulum tablosu**

**Aşağıdaki tablo, yürürlükteki yönetmeliklere uyulmasını sağlamak amacıyla montaj şemasında gösterilen bilgileri özetlemektedir.**



| **5 koltuklu Combi versiyonu** | | | | | |
|---|---|---|---|---|---|
| **Çocuk koltuğu türü** | **Çocuğun ağırlığı** | **Koltuk boyutu ISOFIX [Yükseklik]** | **Ön yolcu koltuğu** | **Arka yan koltuk** | **Arka orta koltuk** |
| **Araç üzerine monte edilmiş portbebe** Grup 0 | < 10 kg | L1 [F], L2 [G] | X | IL (1) | X |
| **Arka tarafa bakan koltuk** Grup 0 ve 0+ | < 13 kg | R1 [E] | X | IL (2) | X |
| **Arkaya bakan koltuk** Gruplar 0+ ve 1 | < 13 kg ve 9 ila 18 kg | R3 [D], R2 [D] | X | IL (2) | X |
| **Öne bakan koltuk** Grup 1 | 9 - 18 kg | F3 [A], F2 [B], F2X [B1] | X | IUF-IL (3) | X |
| **Yükseltici koltuk** Grup 2 ve 3 | 15 ila 25 kg ve 22 ila 36 kg | B2 | X | IUF-IL (3) | X |
| | | B3 | X | IUF-IL (3) | X |
| I beden koltuk | Arkaya bakan koltuk | | X | X | X |
| | Öne bakan koltuk | | X | X | X |
| | Yükseltici koltuk | | X | X | X |

# ÇOCUK KOLTUKLARI

**X** = Çocuk koltuğunun takılmasına izin vermeyen koltuk.

**IUF/IL** = Isofix sistemiyle (donanımlı araçlarda) "Evrensel/Yarı evrensel veya araca özel" onaylı çocuk koltuğunun takılmasına olanak sağlayan koltuk: takılabilir olduğundan emin olun.



**(1)** Portbebe aracın çaprazına yerleştirilebilir ve en az iki kişilik yer kaplar. Çocuğu ayakları kapıya yakın olacak şekilde konumlandırın.

**(2)** Arkaya dönük çocuk koltuğu takmak için, ön koltuğu olabildiğince öne doğru hareket ettirin, ardından ön koltuğu çocuk koltuğuyla temas etmeyecek şekilde olabildiğince arkaya doğru hareket ettirin.

**(3)** Öne bakan çocuk koltuğunu takmak için, çocuk koltuğunun sırt kısmını araç koltuğunun sırtlığıyla temas edecek şekilde konumlandırın. Her durumda, çocuk koltuğunun yerleştirildiği koltuğun arka baş desteğini çıkarın. Bu işlem, çocuk koltuğunu takmadan önce yapılmalıdır (➔ **65**). Koltuğu çocuğun önüne, rayları üzerinde yarıdan fazla geriye itmeyin ve koltuğun sırtlığını 25°'den fazla yatırmayın.

# ÇOCUK KOLTUKLARI

## 6 koltuklu Combi versiyonu



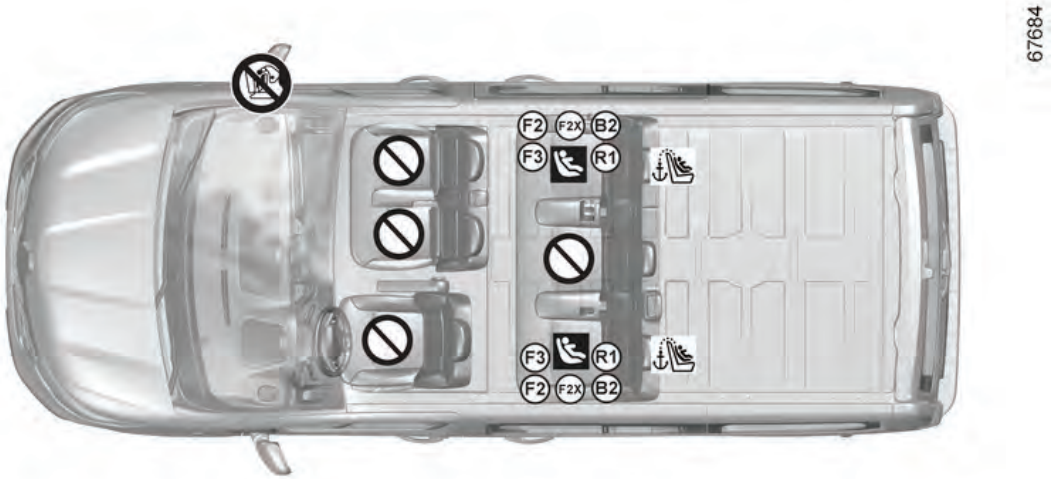

# ÇOCUK KOLTUKLARI

 Çocuk koltuğunun takılmasına izin vermeyen koltuk.

**Çocuk koltuğu ISOFIX montajını kullanarak takılır**

2

 ISOFIX çocuk koltuğunun takılabilmesine olanak sağlayan koltuk.

 Arka koltuklarda, evrensel onaylı öne bakan Isofix çocuk koltuğunun takılmasına olanak sağlayan bir bağlantı noktası bulunmaktadır. Bağlantı noktaları bagaj bölümünde yer almaktadır ve görülebilir durumdadır.

ISOFIX çocuk koltuğunun boyutu bir harfle gösterilir:

- F3 [A], F2 [B], F2X [B1]: Grup 1'deki (9 ila 18 kg) öne bakan koltuklar için
- R3 [C]: Grup 1'deki arkaya dönük koltuklar (9 ila 18 kg)
- R2 [D], R1 [E]: Grup 0 veya 0'da arkaya dönük koltuklar veya kabuk tipi koltuklar (13 kg'dan az)
- L1 [F], L2 [G]: 0. gruptaki portbebeler (10 kg'dan az)
- B2, B3: 2. ve 3. gruplarda (15-25 kg ve 22-36 kg) takviye edici vitaminler.

 Bu araç için onaylanmamış bir çocuk güvenlik sisteminin kullanılması bebeği veya çocuğu gerektiği gibi korumayacaktır. Ciddi hatta ölümcül yaralanma riski mevcuttur.

 Çocuğunuzun her zaman bağlı olduğundan ve kullanılan kemer veya emniyet kemerinin doğru şekilde ayarlandığından ve olduğundan emin olun ➔ **77**.
Gerekirse koltuk konumunu buna göre ayarlayın.

# ÇOCUK KOLTUKLARI

**6 koltuklu Combi versiyonu: kurulum tablosu**

**Aşağıdaki tablo, yürürlükteki yönetmeliklere uyulmasını sağlamak amacıyla montaj şemasında gösterilen bilgileri özetlemektedir.**



| **6 koltuklu Combi versiyonu** | | | | | | |
|---|---|---|---|---|---|---|
| **Çocuk koltuğu türü** | **Çocuğun ağırlığı** | **Isofix koltuk boyutu [Yükseklik]** | **Ön koltuklar** | | **Arka koltuklar** | |
| | | | **Orta yolcu** | **Yan yolcu** | **Yan** | **Orta** |
| **Araç üzerine monte edilmiş portbebe** Grup 0 | < 10 kg | L1 [F], L2 [G] | X | X | X | X |
| **Arka tarafa bakan koltuk** Grup 0 ve 0+ | < 13 kg | R1 [E] | X | X | IL (2) | X |
| **Arkaya bakan koltuk** Gruplar 0+ ve 1 | < 13 kg ve 9 ila 18 kg | R3 [D], R2 [D] | X | X | X | X |
| **Öne bakan koltuk** Grup 1 | 9 - 18 kg | F3 [A], F2 [B], F2X [B1] | X | X | IUF-IL (3) | X |
| **Yükseltici koltuk** Grup 2 ve 3 | 15 ila 25 kg 22 ila 36 kg | B2 | X | X | IUF-IL (3) | X |
| | | B3 | X | X | IUF-IL (3) | X |
| I beden koltuk | Arkaya bakan koltuk | | X | X | X | X |
| | Arkaya bakan koltuk | | X | X | X | X |
| | Yükseltici koltuk | | X | X | X | X |

# ÇOCUK KOLTUKLARI

**X** = Çocuk koltuğunun takılmasına izin vermeyen koltuk.

**IUF/IL** = Isofix sistemiyle (donanımlı araçlarda) "Evrensel/Yarı evrensel veya araca özel" onaylı çocuk koltuğunun takılmasına olanak sağlayan koltuk: takılabilir olduğundan emin olun.



**(1)** Portbebe aracın çaprazına yerleştirilebilir ve en az iki kişilik yer kaplar. Çocuğu ayakları kapıya yakın olacak şekilde konumlandırın.

**(2)** Arkaya dönük çocuk koltuğu takmak için, ön koltuğu olabildiğince öne doğru hareket ettirin, ardından ön koltuğu çocuk koltuğuyla temas etmeyecek şekilde olabildiğince arkaya doğru hareket ettirin.

**(3)** Öne bakan çocuk koltuğunu takmak için, çocuk koltuğunun sırt kısmını araç koltuğunun sırtlığıyla temas edecek şekilde konumlandırın. Her durumda, çocuk koltuğunun yerleştirildiği koltuğun arka baş desteğini çıkarın. Bu işlem, çocuk koltuğunu takmadan önce yapılmalıdır (➔ **65**). Koltuğu çocuğun önüne, rayları üzerinde yarıdan fazla geriye itmeyin ve koltuğun sırtlığını 25°'den fazla yatırmayın.

# ÇOCUK KOLTUKLARI

## *8* koltuklu Minibüs/Combi versiyonu



### Montaj şeması

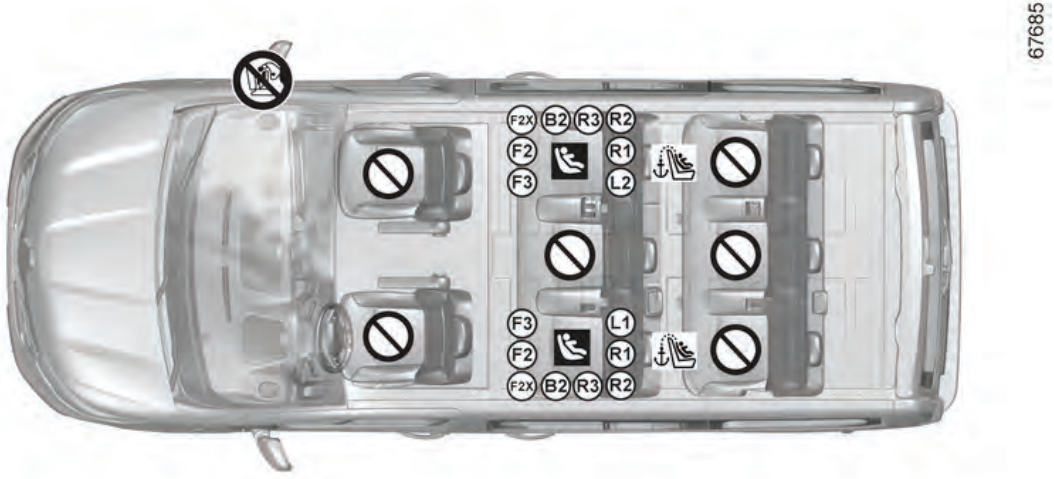

# ÇOCUK KOLTUKLARI

Çocuk koltuğunun takılmasına izin vermeyen koltuk.

**Çocuk koltuğu ISOFIX montajını kullanarak takılır**

2

ISOFIX çocuk koltuğunun takılabilmesine olanak sağlayan koltuk.

Arka koltuklarda, evrensel onaylı öne bakan Isofix çocuk koltuğunun takılmasına olanak sağlayan bir bağlantı noktası bulunmaktadır. Bağlantı noktaları bagaj bölümünde yer almaktadır ve görülebilir durumdadır.

ISOFIX çocuk koltuğunun boyutu bir harfle gösterilir:

– F3 [A], F2 [B], F2X [B1]: Grup 1'deki (9 ila 18 kg) öne bakan koltuklar için
– R3 [C]: Grup 1'deki arkaya dönük koltuklar (9 ila 18 kg)
– R2 [D], R1 [E]: Grup 0 veya 0'da arkaya dönük koltuklar veya kabuk tipi koltuklar (13 kg'dan az)
– L1 [F], L2 [G]: 0. gruptaki portbebeler (10 kg'dan az)
– B2, B3: 2. ve 3. gruplarda (15-25 kg ve 22-36 kg) takviye edici vitaminler.

Bu araç için onaylanmamış bir çocuk güvenlik sisteminin kullanılması bebeği veya çocuğu gerektiği gibi korumayacaktır. Ciddi hatta ölümcül yaralanma riski mevcuttur.

Çocuğunuzun her zaman bağlı olduğundan ve kullanılan kemer veya emniyet kemerinin doğru şekilde ayarlandığından ve olduğundan emin olun ➔ **77**.
Gerekirse koltuk konumunu buna göre ayarlayın.

# ÇOCUK KOLTUKLARI

## 8 koltuklu Combi/Minibüs versiyonu: kurulum tablosu

**Aşağıdaki tablo, yürürlükteki yönetmeliklere uyulmasını sağlamak amacıyla montaj şemasında gösterilen bilgileri özetlemektedir.**



| **8 koltuklu Minibüs/Combi versiyonu** | | | | | | | |
|---|---|---|---|---|---|---|---|
| **Çocuk koltuğu türü** | **Çocuğun ağırlığı** | **Isofix koltuk boyutu [Yükseklik]** | **Ön yolcu koltuğu** | **Arka koltuklar** | | | |
| | | | | **2. sıra yan koltuklar** | **2. sıra orta koltuk** | **3. sıra yan koltuklar** | **2. sıra orta koltuk** |
| **Araç üzerine monte edilmiş portbebe** Grup 0 | < 10 kg | L1 [F], L2 [G] | X | IL (1) | X | X | X |
| **Arka tarafa bakan koltuk** Grup 0 ve 0+ | < 13 kg | R1 [E] | X | IL (2) | X | X | X |
| **Arkaya bakan koltuk** Gruplar 0+ ve 1 | < 13 kg ve 9 ila 18 kg | R3 [D], R2 [D] | X | IL (2) | X | X | X |
| **Öne bakan koltuk** Grup 1 | 9 - 18 kg | F3 [A], F2 [B], F2X [B1] | X | IUF-IL (3) | X | X | X |
| **Yükseltici koltuk** Grup 2 ve 3 | 15 ila 25 kg | B2 | X | IUF-IL (3) | X | X | X |
| | 22 ila 36 kg | B3 | X | IUF-IL (3) | X | X | X |
| I beden koltuk | Arkaya bakan koltuk | | X | X | X | X | X |
| | Öne bakan koltuk | | X | X | X | X | X |
| | Yükseltici koltuk | | X | X | X | X | X |

# ÇOCUK KOLTUKLARI

**X** = Çocuk koltuğunun takılmasına izin vermeyen koltuk.

**IUF/IL** = Isofix ile (donanımlı araçlarda) “Evrensel/Yarı evrensel veya araca özel” onaylı çocuk koltuğunun takılmasını sağlayan koltuk: takılabilir olduğundan emin olun.



**(1)** Portbebe aracın çaprazına yerleştirilebilir ve en az iki kişilik yer kaplar. Çocuğu ayakları kapıya yakın olacak şekilde konumlandırın.

**(2)** Arkaya dönük çocuk koltuğu takmak için, ön koltuğu olabildiğince öne doğru hareket ettirin, ardından ön koltuğu çocuk koltuğuyla temas etmeyecek şekilde olabildiğince arkaya doğru hareket ettirin.

**(3)** Öne bakan çocuk koltuğunu takmak için, çocuk koltuğunun sırt kısmını araç koltuğunun sırtlığıyla temas edecek şekilde konumlandırın. Her durumda, çocuk koltuğunun yerleştirildiği koltuğun arka baş desteğini çıkarın. Bu işlem, çocuk koltuğunu takmadan önce yapılmalıdır (➔ **65**). Koltuğu çocuğun önüne, rayları üzerinde yarıdan fazla geriye itmeyin ve koltuğun sırtlığını 25°'den fazla yatırmayın.

# ÇOCUK KOLTUKLARI

## *9* koltuklu Minibüs/Combi versiyonu



### Montaj şeması

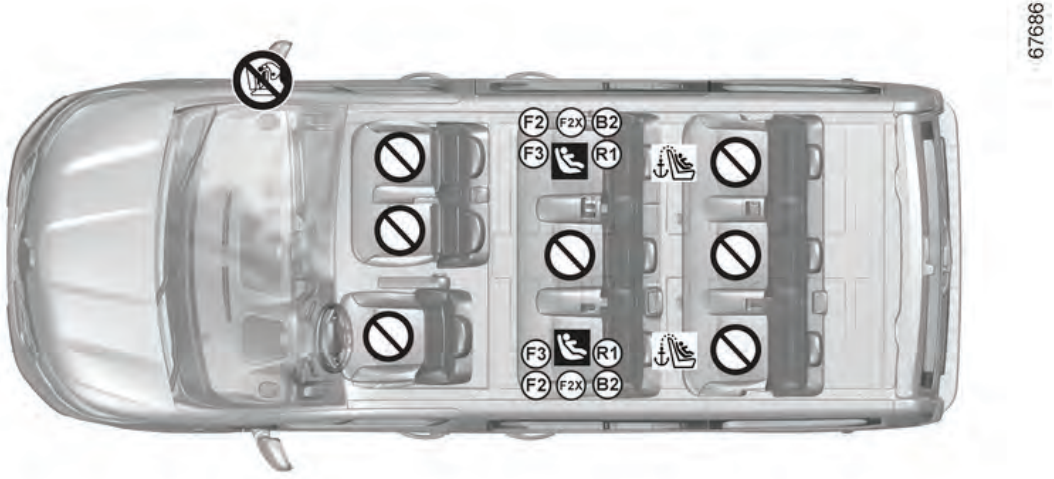

# ÇOCUK KOLTUKLARI

 Çocuk koltuğunun takılmasına izin vermeyen koltuk.

**Çocuk koltuğu ISOFIX sistemi kullanılarak takılmıştır.**



 ISOFIX çocuk koltuğunun takılabilmesine olanak sağlayan koltuk.

 Arka koltuklarda, evrensel onaylı öne bakan Isofix çocuk koltuğunun takılmasına olanak sağlayan bir bağlantı noktası bulunmaktadır. Bağlantı noktaları bagaj bölümünde yer almaktadır ve görülebilir durumdadır.

ISOFIX çocuk koltuğunun boyutu bir harfle gösterilir:

– F3 [A], F2 [B], F2X [B1]: Grup 1'deki (9 ila 18 kg) öne bakan koltuklar için
– R3 [C]: Grup 1'deki arkaya dönük koltuklar (9 ila 18 kg)
– R2 [D], R1 [E]: Grup 0 veya 0'da arkaya dönük koltuklar veya kabuk tipi koltuklar (13 kg'dan az)
– L1 [F], L2 [G]: 0. gruptaki portbebeler (10 kg'dan az)
– B2, B3: 2. ve 3. gruplarda (15-25 kg ve 22-36 kg) takviye edici vitaminler.



Bu araç için onaylanmamış bir çocuk güvenlik sisteminin kullanılması bebeği veya çocuğu gerektiği gibi korumayacaktır. Ciddi hatta ölümcül yaralanma riski mevcuttur.



Çocuğunuzun her zaman bağlı olduğundan ve kullanılan kemer veya emniyet kemerinin doğru şekilde ayarlandığından ve olduğundan emin olun ➔ **77**.
Gerekirse koltuk konumunu buna göre ayarlayın.

# ÇOCUK KOLTUKLARI

## 9 koltuklu Combi/Minibüs versiyonu: kurulum tablosu

**Aşağıdaki tablo, yürürlükteki yönetmeliklere uyulmasını sağlamak amacıyla montaj şemasında gösterilen bilgileri özetlemektedir.**



| 9 koltuklu Minibüs/Combi versiyonu | | | | | | | | |
|---|---|---|---|---|---|---|---|---|
| **Çocuk koltuğu türü** | **Çocuğun ağırlığı** | **Koltuk boyutu ISOFIX [Yükseklik]** | **Ön koltuklar** | | **Arka koltuklar** | | | |
| | | | **Orta yolcu** | **Yan yolcu** | **2. sıra yan koltuklar** | **2. sıra orta koltuk** | **3. sıra yan koltuklar** | **2. sıra orta koltuk** |
| **Araç üzerine monte edilmiş portbebe** Grup 0 | < 10 kg | L1 [F], L2 [G] | X | X | X | X | X | X |
| **Arka tarafa bakan koltuk** Grup 0 ve 0+ | < 13 kg | R1 [E] | X | X | IL (2) | X | X | X |
| **Arkaya bakan koltuk** Gruplar 0+ ve 1 | < 13 kg ve 9 ila 18 kg | R3 [D], R2 [D] | X | X | X | X | X | X |
| **Öne bakan koltuk** Grup 1 | 9 - 18 kg | F3 [A], F2 [B], F2X [B1] | X | X | IUF-IL (3) | X | X | X |
| **Yükseltici koltuk** Grup 2 ve 3 | 15 ila 25 kg 22 ila 36 kg | B2 | X | X | IUF-IL (3) | X | X | X |
| | | B3 | X | X | IUF-IL (3) | X | X | X |
| I beden koltuk | Arkaya bakan koltuk | | X | X | X | X | X | X |
| | Öne bakan koltuk | | X | X | X | X | X | X |
| | Yükseltici koltuk | | X | X | X | X | X | X |

# ÇOCUK KOLTUKLARI

**X** = Isofix çocuk koltuğu takmaya uygun olmayan koltuk.

**IUF/IL** = Isofix sistemiyle (donanımlı araçlarda) "Evrensel/Yarı evrensel veya araca özel" onaylı çocuk koltuğunun takılmasına olanak sağlayan koltuk: takılabilir olduğundan emin olun.



**(1)** Portbebe aracın çaprazına yerleştirilebilir ve en az iki kişilik yer kaplar. Çocuğu ayakları kapıya yakın olacak şekilde konumlandırın.

**(2)** Arkaya dönük çocuk koltuğu takmak için, ön koltuğu olabildiğince öne doğru hareket ettirin, ardından ön koltuğu çocuk koltuğuyla temas etmeyecek şekilde olabildiğince arkaya doğru hareket ettirin.

**(3)** Öne bakan çocuk koltuğunu takmak için, çocuk koltuğunun sırt kısmını araç koltuğunun sırtlığıyla temas edecek şekilde konumlandırın. Her durumda, çocuk koltuğunun yerleştirildiği koltuğun arka baş desteğini çıkarın. Bu işlem, çocuk koltuğunu takmadan önce yapılmalıdır (➔ **65**). Koltuğu çocuğun önüne, rayları üzerinde yarıdan fazla geriye itmeyin ve koltuğun sırtlığını 25°'den fazla yatırmayın.

## Uyarılar

Yolcu hava yastığı yalnızca araç hareketsiz ve kontak kapalıyken devre dışı bırakılabilir veya etkinleştirilebilir.

## Çalışma

**TEHLİKE**

Ön yolcu hava yastığının çalışması, arkaya bakan bir çocuk koltuğunun konumlandırılmasıyla uyumlu olmadığından, **ASLA ETKİN ÖN HAVA YASTIĞI ile korunan bir koltuğa arkaya bakan bir çocuk koruma sistemi takmayın. Bu durum çocuğun ölümüne veya ciddi şekilde yaralanmasına neden olabilir.**

Bu araç için onaylanmamış bir çocuk güvenlik sisteminin kullanılması bebeği veya çocuğu gerektiği gibi korumayacaktır. Ciddi hatta ölümcül yaralanma riski mevcuttur.




### Ön yolcu hava yastığının devre dışı bırakılması

Ön yolcu koltuğuna çocuk koltuğu takmadan önce:

– Çocuk koltuğunun bu koltuğa monte edilebildiğini kontrol edin

– Arkaya bakan çocuk koltuğunda hava yastığının devre dışı bırakılması zorunludur.

Hava yastığını devre dışı bırakmak için: Araç hareketsiz ve kontak kapalıyken, ***1*** numaralı kilidi itin ve çevirerek KAPALI konumuna getirin.

Kontak açıldığında, ekrandaki ***2*** uyarı lambasının yandığını ve araca **bağlı** olarak "Yolcu hava yastığı kapalı" mesajının görüntülendiğini kontrol etmelisiniz.

**Bu lamba, çocuk koltuğu takabileceğinizi bildirmek için sürekli yanık kalır.**




## Ön yolcu hava yastığının etkinleştirilmesi

Çarpışma anında ön yolcunun korunmasını sağlamak için, çocuk koltuğunu ön yolcu koltuğundan çıkardığınızda hava yastığını tekrar devreye almalısınız.

Hava yastığını tekrar devreye almak için: Araç hareketsiz ve kontak kapalıyken, ***1*** numaralı kilidi itin ve çevirerek AÇIK konumuna getirin.

Kontak açıldığında uyarı lambasının söndüğünü ve her çalıştırmadan sonra yaklaşık 60 saniye boyunca ***2*** numaralı ekranda uyarı lambasının yandığını kontrol etmelisiniz.

Ön yolcu hava yastığı aktif.

## Talimat etiketleri







Gösterge panelindeki işaretler ve yolcu güneşliğinin ***3*** her iki tarafındaki etiketler ***A*** (yukarıdaki etiket örneğine bakın) bu talimatları size hatırlatmak için verilmiştir.

## Çalışma hataları

Ön yolcu hava yastığı etkinleştirme/devre dışı bırakma sisteminde bir arıza olması durumunda gösterge panelinde

 ve  uyarı lambaları yanar. Kontağı kapatın ve kilidin ***1*** konumunu kontrol edin.

Kontağı tekrar açın: uyarı lambaları söner.

Sorun devam ediyorsa sistem arızası var demektir. Bu durumda ön yolcu koltuğuna arkaya dönük çocuk koltuğu takılması veya koltukta başka bir yolcunun oturması yasaktır.

Yetkili servisle en kısa sürede iletişime geçin

# SÜRÜŞ KONUMU

## Sürücü konumu, soldan direksiyonlu

2

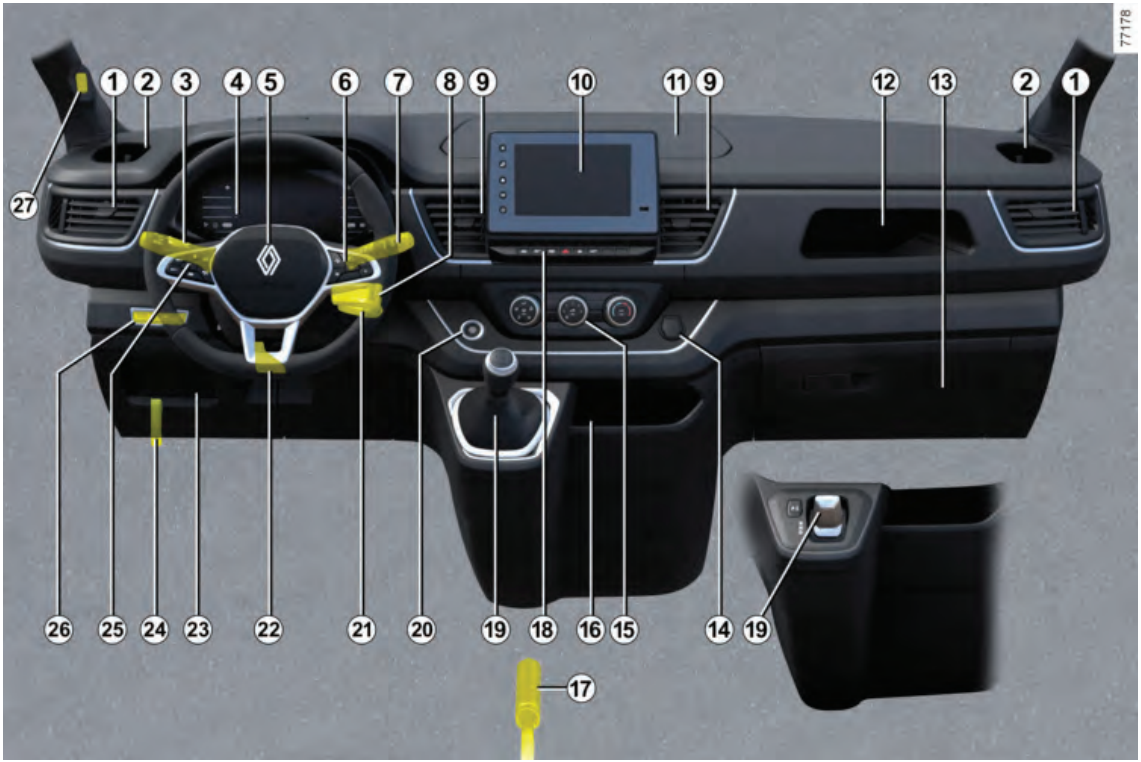

# SÜRÜŞ KONUMU

**Aşağıda açıklanan bağlantı parçaları ARAÇ VERSİYONUNA VE ÜLKEYE GÖRE DEĞİŞİKLİK GÖSTERMEKTEDİR.**

***1.*** Yan havalandırma çıkışı

***2.*** Küllük veya bardaklık için yer.

***3.*** Kol işlevleri:

– Sinyal lambası
– Dış aydınlatmalar
– Ön sis lambası
– Arka sis lambası

***4.*** Gösterge paneli

***5.*** Sürücü hava yastığı konumu, korna.

***6.*** Kontroller:

– Yol bilgisayarı bilgi okuma ve araç ayarlarını özelleştirme menüsü
– Radyo ve navigasyon sistemi

***7.*** Kol işlevleri:

– Ön ve arka cam yıkayıcıları/silecekleri
– Yol bilgisayarı ve uyarı sistemi bilgi ekranı.

***8.*** Multimedya kumandaları.

***9.*** Orta havalandırma çıkışları

***10.*** Dokunmatik ekran veya radyo veya üst orta saklama bölmesi.

***11.*** Saklama bölmesi

***12.*** Yolcu eşya saklama bölmesinin konumu.

***13.*** Torpido gözü veya saklama çekmecesi.

***14.*** Aksesuar soketi veya çakmaklık.

***15.*** Manuel veya otomatik klima kumandaları.

***16.*** Saklama bölmesi veya indüksiyonlu şarj alanı.

***17.*** El freni

***18.*** Kontroller:

– Flaşör düğmesi
– ECO modu düğmesi
– Merkezi kilitleme/kilidi açma mekanizması
– Stop and Start fonksiyonunun etkinleştirilmesi/devre dışı bırakılması
– Çekiş kontrolünün etkinleştirilmesi/devre dışı bırakılması,

***19.*** Otomatik şanzıman veya vites kolu, elektronik kol.

***20***. Motor çalıştırma/durdurma düğmesi

***21.*** Anahtarlı araçlar için kontak yuvası.

***22.*** Direksiyon yüksekliğinin ayarlanmasına yönelik kontrol.

***23.*** Saklama bölmesi

***24.*** Kaput açma kolu

# SÜRÜŞ KONUMU



***25.*** Genel kontroller şunları kapsar:

– Sabit hız kontrolü

– Hız sınırlayıcı

– Adaptif hız sabitleme

***26.*** Kontroller:

– “Güvenliğim” işlevini etkinleştirme/devre dışı bırakma

– Elektrikli far ayarı

– Gösterge paneli aydınlatma reostası.

***27.*** Yüz tanıma kamerası.

# YOL BİLGİSAYARI

## Genel bilgi

### Yol bilgisayarı *A* ile donatılmış araç

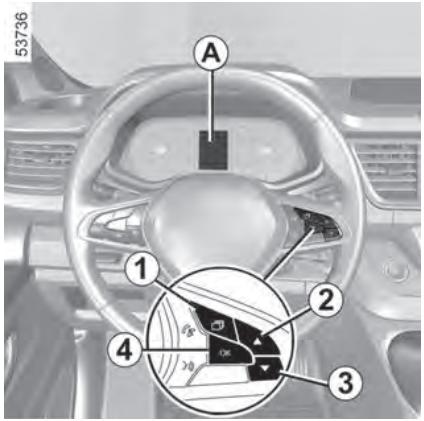


Araca bağlı olarak aşağıdaki işlevleri içerir:

– Kilometre

– Kilometre sayacı ayarları

– Bilgi mesajları

– Arıza mesajları ( uyarı lambasıyla ilgili)

– Uyarı mesajları (STOP uyarı lambasıyla ilgili)

"Araç" sekmesine ulaşmak için düğmeye ***1*** birkaç defa basın.

***2*** veya ***3*** numaralı düğmeye art arda basın.

### Seçenekler

(görüntüleme araç donanımına ve ülkeye bağlıdır)

a) Yolculuk kaydı, çalışma arızası ve bilgi mesajı okuma

b) Yolculuk ayarları

– Ortalama enerji tüketimi

– Anlık enerji tüketimi

– Kalan enerjiyle tahmini menzil

– Kat edilen mesafe

– Ortalama hız

c) Yolculuk kilometre kaydedici ve ortalama hız

d) Lastik basınçlarını sıfırlama

e) Zamanı ayarlama

f) Bakım işlemine kalan mesafe

### Yolculuk kilometre göstergesini ve yolculuk parametrelerini sıfırlama (sıfırlama düğmesi)




Kilometre ayarlarından biri ekran olarak seçiliyken, ekran sıfırlanana kadar ***4*** numaralı "OK" düğmesini basılı tutun.

# YOL BİLGİSAYARI

2

## Yolculuk parametrelerinin otomatik olarak sıfırlanması

Herhangi bir parametrenin maksimum değeri aşıldığında otomatik olarak sıfırlama gerçekleşir.

## Sıfırlamadan sonra görüntülenen bazı değerlerin yorumlanması

Sıfırlama düğmesine bastıktan sonra ne kadar çok yol kat ederseniz, ortalama yakıt tüketimi, menzil ve ortalama hız değerleri o kadar istikrarlı ve güvenilir hale gelecektir.

Sıfırlama düğmesine bastıktan sonraki ilk birkaç kilometrede seyahat ettikçe menzilin arttığını fark edeceksiniz. Bu menzil, sıfırlama düğmesine son basıldığından bu yana ortalama yakıt tüketimini hesaba katar. Ancak ortalama tüketim şu durumlarda azalabilir:

– Araç hızlanmazsa

– Motor çalışma sıcaklığına ulaştığında (sıfırlama düğmesine basıldığında motor soğuksa)

– Sokak aralarından açık yollara geçildiğinde.

## Yol bilgisayarı *B* ile donatılmış araç







Fonksiyonlar ***5***. veya ***6***. bölgelere dağıtılmıştır.

Bölgeler arasında gezinmek için düğmeye ***1*** basın ve ***2*** veya ***3*** numaralı düğmelere basarak fonksiyonları seçin (ekran, araç donanımına ve ülkeye bağlıdır):

**a)** Yolculuk kaydı, çalışma arızası ve bilgi mesajı okuma

**b)** Yolculuk ayarları

– Ortalama yakıt tüketimi
– Anlık yakıt tüketimi
– Kalan yakıtla tahmini menzil
– Kat edilen mesafe
– Ortalama hız

**c)** Yolculuk kilometre kaydedici ve ortalama hız

**d)** Lastik basınçlarını sıfırlama

**e)** Zamanı ayarlama

**f)** Bakım işlemine kalan mesafe

### Yolculuk kilometre göstergesini ve yolculuk parametrelerini sıfırlama (sıfırlama düğmesi)

(mevcut ise)

Kilometre ayarlarından biri ekran olarak seçiliyken, ekran sıfırlanana kadar ***4*** numaralı "OK" düğmesini basılı tutun.

### Yolculuk parametrelerinin otomatik olarak sıfırlanması

Herhangi bir parametrenin maksimum değeri aşıldığında otomatik olarak sıfırlama gerçekleşir.

### Sıfırlamadan sonra görüntülenen bazı değerlerin yorumlanması

Son sıfırlamadan bu yana kat edilen mesafe ne kadar fazla olursa, ortalama yakıt tüketimi, menzil ve hız değerlerinin kararlılığı ve güvenilirliği de o kadar artar.

Sıfırlama düğmesine bastıktan sonraki ilk birkaç kilometrede seyahat ettikçe menzilin arttığını fark edeceksiniz.

Bu menzil, sıfırlama düğmesine son basıldığından bu yana ortalama yakıt tüketimini hesaba katar.

Ancak, ortalama yakıt tüketimi şu durumlarda düşebilir:

– Araç hızlanmazsa

– Motor çalışma sıcaklığına ulaştığında (sıfırlama düğmesine basıldığında motor soğuksa)

– Sokak aralarından açık yollara geçildiğinde.

# YOL BİLGİSAYARI

## Yolculuk ayarları

2

**Aşağıda gösterilen bilgilerin görüntülenmesi ARAÇ DONANIMINA VE ÜLKEYE BAĞLI OLARAK DEĞİŞİKLİK GÖSTEREBİLİR.**

| Seçim örnekleri | Seçilen ekranın yorumlanması |
|---|---|
| – 101 778 km<br>– 112.4 km | **a) Toplam kilometre ve yolculuk kilometre kaydedici.** |
| Yakıt<br><br>8 L | **b) Kilometre sayacı ayarları**<br>**Tüketilen yakıt.**<br>Son sıfırlamadan bu yana tüketilen yakıt. |
| Ortalama <br>5,8 L/100 | **c) Son sıfırlamadan bu yana ortalama yakıt tüketimi.**<br>Son sıfırlamadan bu yana en az 400 metre yol kat edildikten sonra değer görüntülenir. |
| Mevcut<br><br>7,4 L/100 | **d) Mevcut yakıt tüketimi**<br>Bu değer, yaklaşık 30 km/h hıza ulaşıldıktan sonra görüntülenir. |
| Mesafe<br><br>541 km | **e) Kalan yakıtla tahmini menzil**<br>Değer 400 metre sürüşten sonra görüntülenir. |
| Mesafe | f) Son sıfırlamadan bu yana **kat edilen mesafe**. |

# YOL BİLGİSAYARI

| Seçim örnekleri | Seçilen ekranın yorumlanması |
|---|---|
| <br>522 km | |
| Ortalama<br><br>89,4 km/h | **g)** Son sıfırlamadan bu yana **ortalama hız**.<br>Değer 400 metre sürüşten sonra görüntülenir. |

<table>
<tr><th colspan="2">Seçim örnekleri<br>Servis öncesi kalan kilometre mesajı veren yol bilgisayarı</th><th>Seçilen ekranın yorumlanması</th></tr>
<tr><td rowspan="3">Bakım aralığı</td><td>20.000 km veya 12 ay sonra servise götürülmelidir.</td><td rowspan="3">f) Bakıma kalan kilometre<br>Kontak açıkken, motor çalışmıyorken ve ekran "Bakım Aralığı" konumundayken, servis öncesi katedilecek mesafeyi (bir sonraki servise kadar olan mesafe veya süre) görüntülemek için 2 veya 3 numaralı düğmeye yaklaşık beş saniye basılı tutun. Mesafe veya zaman değeri sınırına yaklaştığında birkaç olası senaryo vardır:<br>– Kalan kilometre 1.500 km değerinden veya bir aydan azsa: "Bakım yaklaşıyor" mesajı, en yakın limit (mesafe veya süre) ile birlikte görüntülenir<br>– Menzil 0 km ise veya servis tarihi gelmişse: "Bakım gereklidir" mesajı uyarı lambasıyla birlikte görüntülenir.<br>Aracın en kısa sürede servise götürülmesi gerekmektedir.</td></tr>
<tr><td>Bakım zamanı 300 km veya 24 günden az kaldı.</td></tr>
<tr><td>Aracın bakımını yapın</td></tr>
<tr><td colspan="3">Araca bağlı olarak, yağ değişimine kadar yapılması gereken kilometre sürüş tarzına (düşük devirde sık kullanım, kapı kapı dolaşma, rölantide uzun süre kullanım, römork çekme vb.) göre değişmektedir. Bu nedenle bir sonraki yağ değişimine kadar kalan mesafe, bazı durumlarda gerçekte kat edilen mesafeden daha hızlı azalabilir.<br>Sıfırlama: Bir sonraki bakıma kadar olan aralığı sıfırlamak için, servis öncesi aralık kalıcı olarak ekranda görünene kadar 2 veya 3 numaralı düğmeye yaklaşık 10 saniye basılı tutun.</td></tr>
</table>

# YOL BİLGİSAYARI

| Seçim örnekleri | Seçilen ekranın yorumlanması |
|---|---|
| Lastik basıncı başlatma, Uzun basma | **i) Lastik basıncını sıfırlama ➔ 226.** |
| Hız sınırlayıcı<br>90 km/h | **j) Hız sabitleyici için programlanmış hız - Hız sınırlayıcı ➔ 290 ve ➔ 294** |
| Hız sabitleyici<br>90 km/h | |
| 16° | **k) Saat ve sıcaklık ➔ 160** |
| 12: 00 | |
| Araç Sistemleri Tamam | **l) Yolculuk kayıtları**<br>Sırasıyla görüntüleme:<br>– Bilgi mesajları (yolcu hava yastığı KAPALI, vb.)<br>– Çalışma hatası mesajları (enjeksiyon sistemini kontrol edin, vb.). |
| ADBLUE62% | **m) Kalan AdBlue'nun hacmen yüzdesi ➔ 188** |
| 2.400 km öncesinde AdBlue ekleyin. | **n) Kalan yakıtla tahmini menzil ➔ 188** |

# YOL BİLGİSAYARI

## Bilgi mesajları

2

Bunlar aracın çalıştırılma aşamasında yardımcı olabilir veya bir seçim veya sürüş durumu hakkında bilgi verebilir. Bilgi mesajlarına ilişkin örnekler aşağıdaki sayfalarda verilmiştir.

| Mesaj örnekleri | Seçilen ekranın yorumlanması |
|---|---|
| **« Parking Brake ON-Park Freni Devrede »** | Park freninin devrede olduğunu gösterir. |
| **« Akü Düşük Seviyede Motoru Çalıştırın »** | Aracın aküsünü şarj etmek için çalıştırılması gerektiğini belirtir (örneğin, radyo dinlerken motor bir süre kapalı kaldıktan sonra). |
| **« UYARI: Motor Yağını Tamamlayın »** | Yağ seviyesinin ayarlanması gerektiğini gösterir. |
| **« Otomatik Kapı Kilidi KAPALI »** | Sürüş sırasında otomatik kapı kilitleme özelliğinin devre dışı bırakıldığını gösterir. |
| **« UYARI: Hidrolik Direksiyonu Kontrol Edin »** | Direksiyon kolonunun kilitlenmediğini gösterir. |

# YOL BİLGİSAYARI

## Arıza mesajları



**uyarı lambasıyla birlikte belirir ve en kısa sürede yetkili servise çok dikkatli bir şekilde gitmeniz gerektiğini belirtir. Bu tavsiyeye uymadığınız takdirde aracınıza zarar verme riskiyle karşı karşıya kalırsınız.**

Ekran seçim düğmesine basıldığında veya birkaç saniye sonra kaybolur ve yol bilgisayarı verilerine kaydedilir. uyarı lambası yanık kalır. Arıza mesajlarına örnekler aşağıdaki sayfalarda verilmiştir.

| Mesaj örnekleri | Seçilen ekranın yorumlanması |
|---|---|
| « Dizel Filtresini Temizleyin » | Yakıt filtresinde su olduğunu gösterir. En kısa sürede yetkili servise başvurun. |
| « Aracı kontrol edin » | Pedal sensörlerinden birinde, akü yönetim sisteminde veya yağ seviye sensöründe arıza olduğunu gösterir. |
| « UYARI: Hava Yastığını Kontrol Edin » | Emniyet kemerlerine ek olarak, koruma sisteminde bir arıza olduğunu gösterir. Kaza durumunda tetiklenmemeleri de mümkündür. |
| « Kirlilik Önleme Sistemini Kontrol Edin » | – Aracın partikül filtre sisteminde bir arıza olduğunu gösterir.<br>– uyarı lambasıyla birlikte yanması, emisyon azaltma sisteminde bir arıza olduğunu gösterir ➔ **188.** |

# YOL BİLGİSAYARI

## Uyarı mesajları

2

**Bu durumlar STOP uyarı lambasıyla birlikte görünür ve trafik koşulları elverir elvermez kendi güvenliğiniz için derhal durmanızı gerektirir. Motoru durdurun ve yeniden çalıştırmayın. Yetkili servisinize başvurun.**

Aşağıda uyarı mesajlarına dair bazı örnekler verilmiştir. Not: Mesajlar ekranda tek tek veya dönüşümlü olarak (birden fazla mesaj görüntülenmesi gerektiğinde) görüntülenir ve bir uyarı lambası ve/veya bir bip sesi eşliğinde olabilir.

| Mesaj örnekleri | Seçilen ekranın yorumlanması |
|---|---|
| **« UYARI: Motor Arızası Riski »** | Enjeksiyon arızasını, aracın motorunun aşırı ısındığını veya ciddi bir motor arızası olduğunu gösterir. |
| **« UYARI: Fren Sistemi »** | Fren sisteminde bir arıza olduğunu gösterir. |
| **« UYARI: Direksiyon Arızası »** | Direksiyon sisteminde bir arıza olduğunu gösterir. |
| **“Elektrik arızası”** | Araç akü şarj devresinde (alternatör vb.) arıza olduğunu gösterir. |
| **« Delinme »** | En az bir tekerleğin patladığını veya aşırı derecede şişirilmediğini gösterir. |

# YOL BİLGİSAYARI

## Ekranlar ve göstergeler

### Motor yağı seviyesi düşük uyarısı




Motor çalıştırıldığında, gösterge paneli ekranı minimum yağ seviyesine ulaştığında sizi uyarır ➔ **373**.

İlk defa uyarı çıktığında "OK" düğmesine ***1*** basılarak silinebilir.

Sonraki uyarılar yaklaşık 30 saniye sonra otomatik olarak kaybolacaktır.

### Gösterge paneli *A*




Kontak açıldığında yanar. Bazı durumlarda uyarı lambasına bir mesaj eşlik eder.

### Devir sayacı *5*

**(ölçek x 1. 1)**



# YOL BİLGİSAYARI

## Otomatik şanzıman göstergesi *7*




## Yakıt göstergesi *8*

Yanan kare sayısı yakıt seviyesini gösterir. Minimum seviyeye geldiğinde ise kareler kayboluyor ve araca bağlı olarak düşük yakıt seviyesi uyarı lambası yanar.

## Hız göstergesi *9*

(km/h veya mil/h)




Hızınızı yalnızca ***6*** veya ***9*** numaralı hız göstergesine göre kontrol edin.

Hız göstergeleri arasında bir fark olması durumunda, onaylı hız göstergesine ***9*** bakın ve yetkili servise danışın.

## «Aşırı hız sesli uyarısı»

Uyarı lambası yanar ve bir bip sesi duyulur. Hız sınırı aşıldığında bu bip sesi duyulur. Daha fazla bilgi için: ➔ **284**.

## Gösterge paneli *B*

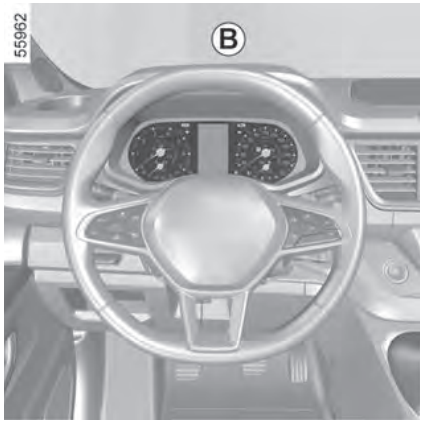


Kontak açıldığında yanar. Bazı durumlarda uyarı lambasına bir mesaj eşlik eder.

# YOL BİLGİSAYARI

Aracınıza bağlı olarak gösterge panelini dilediğiniz renklerle kişiselleştirebilirsiniz. Multimedya ekranlı araçlarda donanım talimatlarına bakın.

## Multimedya ekranı olmayan araçlar







– Kontak kapalıyken, "Ayarlar" sekmesine ***10*** ulaşana kadar düğmeye ***2*** gerektiği kadar basın

– Ayarlar menüsüne ulaşmak için düğmeye ***3*** veya ***4*** tekrar tekrar basın, ardından OK düğmesine ***1*** basın

– "Gösterge tablosu" öğesine ulaşmak için aynı işlemi tekrarlayın, ardından "Birimler" öğesine ulaşın.

## Devir sayacı *11*

**(ölçek x 1. 1)**

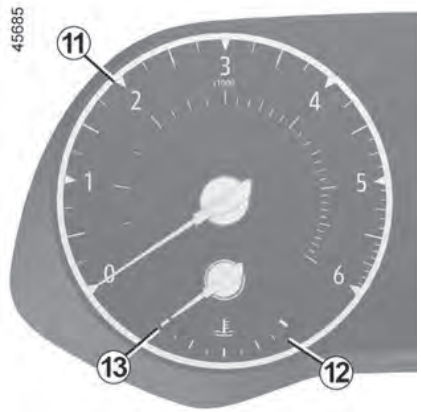


## Soğutma suyu sıcaklık göstergesi *12*

Normal kullanımda, gösterge ***13*** kırmızı bölgenin ***12*** önünde olmalıdır. "Yoğun" çalışma koşullarında, ibre bu bölgeye yaklaşabilir. Gösterge panelinde uyarı mesajı ve bip sesiyle birlikte uyarı lambası (STOP)

yanmadığı sürece bu ciddi bir durum değildir.

### Yol bilgisayarı *14*

➔ 141

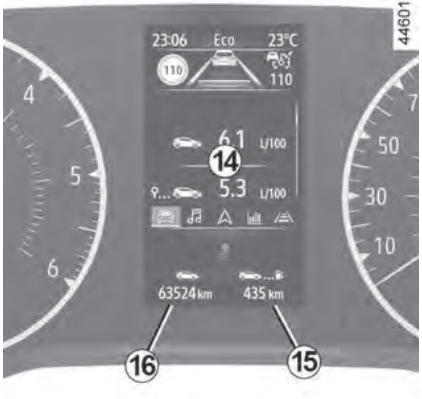


### Kalan yakıtla tahmini menzil *15*

Değer, 400 metre sürüşten sonra görüntülenir ➔ 144.

### Toplam kilometre *16*

➔ 144

### Sürüş tarzı göstergesi *17*

➔ 221




### Aşırı hız sesli uyarısı

Uyarı lambası yanar ve bir bip sesi duyulur. Hız sınırı aşıldığında bu bip sesi duyulur. Daha fazla bilgi için: ➔ 284.

### Hız göstergesi *18*

### Yakıt göstergesi *19*

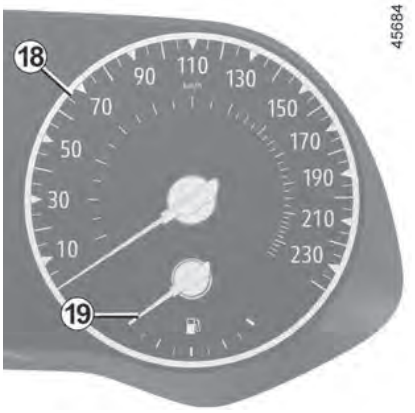


Seviye minimumda ise göstergeye entegre uyarı lambası turuncu renkte yanar ve bir bip sesi duyulur. Mümkün olan en kısa sürede doldurun.

# YOL BİLGİSAYARI

## Gösterge paneli *C*




Kontak açıldığında yanar.

Bazı durumlarda uyarı lambasına bir mesaj eşlik eder.

Aracınıza bağlı olarak gösterge panelini dilediğiniz içerik ve renklerle kişiselleştirebilirsiniz.

Daha fazla bilgi için kullanım kılavuzunda ilgili kısımlara bakın.







## Devir sayacı *1*

**(ölçek x 1. 1)**

Bu, gösterge panelinin nasıl özelleştirildiğine bağlı olarak farklı şekilde görüntülenir. Seçilen stile bağlı olarak görüntülenmeyebilir.

## Hız göstergesi *2*

Seçilen stile göre görüntü değişmektedir.

## Aşırı hız sesli uyarısı

Uyarı lambası yanar ve bir bip sesi duyulur. Hız sınırı aşıldığında bu bip sesi duyulur. Daha fazla bilgi için: ➔ **284**.

## Multimedya bilgisi *3*

Araca bağlı olarak multimedya ekranından bilgi (pusula, telefon, navigasyon vb.) görüntüleyebilirsiniz.

# YOL BİLGİSAYARI

Daha detaylı bilgi için multimedya talimatlarına bakın.

2

## Soğutma suyu sıcaklık göstergesi *5*

Normal kullanımda, gösterge ***5***, bölge ***4***'ün ön tarafında bulunmalıdır.

"Yoğun" çalışma koşulları altında, ibre bu bölgeye yaklaşabilir.

Gösterge panelinde uyarı mesajı ve bip sesiyle birlikte uyarı lambası (STOP) yanmadığı sürece bu ciddi bir durum değildir.

## Kalan yakıtla tahmini menzil *6*

Değer, 400 metre sürüşten sonra görüntülenir ➔ **144**.

## Yakıt göstergesi *7*

Seviye minimumdaysa, göstergeye entegre edilmiş uyarı lambası turuncu renkte yanar ve bir bip sesi duyulur.

Mümkün olan en kısa sürede doldurun.

## Sol kadran alanı

➔ **141**

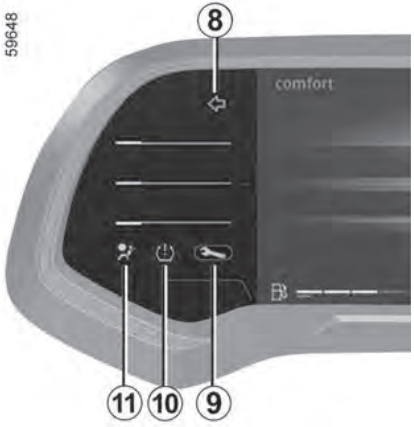


**Sinyaller *8***

**Uyarı lambası *9* ➔ 163**

**Lastik basıncı düşük uyarı lambası *10* ➔ 226**

**Hava yastığı uyarı lambası *11* ➔ 80**

## Sağ kadran alanı

➔ **141**




**Park freni uyarı lambası *12***

**➔ 211**

**Eller direksiyondan uzak algılama uyarı lambası *13* ➔ 240**

**Acil durdurma uyarı lambası *14* ➔ 163**

## Araç ayarları kişiselleştirme menüsü

### Multimedya ekranlı araçlar *1*




Araç donanımına bağlı olarak bu fonksiyon, aracın bazı fonksiyonlarını devreye almanıza/devre dışı bırakmanıza ve ayarlamanıza olanak tanır.

### Ayarlar menüsüne erişin.

Ayarlar menüsüne erişim hakkında bilgi için multimedya talimatlarına bakın.

Bir menü seçin ve ardından değiştirilecek işlevi seçin (görüntüleme, araç donanımına ve ülkeye bağlıdır):

a) “Sürüş”:

– Sinyal ses seviyesi
– Boşta sürüş
– ...

b) "Erişim":

– Sürücü kapısının kilidini açma
– Sürüş esnasında kapıları kilitler
– Eller serbest (hands-free) modunda açma/kapatma
– Uzaktan kilitleme sesi
– Sessiz mod
– Otomatik kilitleme
– Erişim/Güvenli mod arasında geçiş yapma.

c) "Silecek ve aydınlatma":

– Eve kadar takip aydınlatma sistemi

– Geri viteste silme

– Otomatik ön silme

– Yıkama sonrası silme

d) “Karşılama”:

– Karşılama dış

– Karşılama, iç

– Giriş aydınlatması otomatik modu İşleve bağlı olarak şunları seçin:

– Devreye alma veya devre dışı bırakma için "AÇIK" veya "KAPALI",

ya da

– Aydınlatmaların açık kalacağı süre için bir ayar (örneğin "Eve kadar takip aydınlatması" fonksiyonu için).

Daha detaylı bilgi için multimedya talimatlarına bakın.

Güvenlik nedeniyle ayarlamaları araç hareketsizken yapın.

## Multimedya ekranı olmayan araçlar

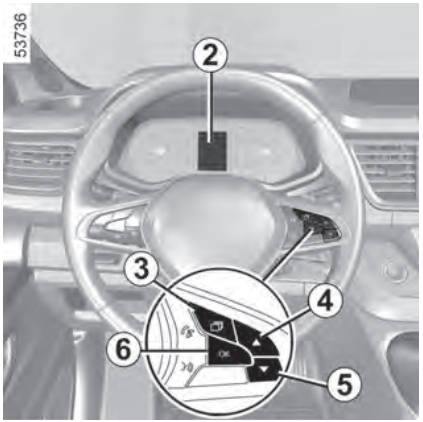


## Ekrandan *2* ayarlar menüsüne erişim

“Ayarlar” ekranına ulaşmak için düğmeye ***3*** gerektiği kadar basın, ardından onaylamak için ***6*** numaralı “Tamam” düğmesine basın.

“Araç ayarları” menüsüne ulaşmak için ***4*** veya ***5*** numaralı kontrol tuşuna art arda basın, ardından “Tamam” tuşuna basarak onaylayın.

Değiştirilecek işlevi seçmek ve bulmak için ***4*** veya ***5*** numaralı kontrol tuşunu kullanın, ardından "Tamam" düğmesine basarak onaylayın (ekran, araç donanımına ve ülkeye göre değişiklik gösterebilir):

"Gösterge tablosu":

– Dil

– Birimler

– Stil

– Renk

# YOL BİLGİSAYARI

« ARAÇ »:

– Geri viteste arka cam silme
– Otomatik cam silme
– Yıkadıktan sonra silme
– "Eco modunda boşta sürüş"
– Sinyal ses seviyesi
– Karşılama, dış

« PARK YARDIMI »:

– Ön
– Arka
– Yan
– Bip sesi seviyesi

“SÜRÜŞ YARDIMI”

– Şerit takip uyarı sesi seviyesi
– Şerit takip uyarı hassasiyeti
– Şerit takip uyarı titreşimi
– Şerit Takip Asistanı hassasiyeti
– Kör nokta
– Aktif frenleme
– Hız uyarısı
– Yorgunluk uyarısı
– Mesafe uyarısı

« AYDINLATMALAR »:

– Giriş aydınlatması otomatik modu
– Otomatik eve kadar takip aydınlatması
– Eve kadar takip aydınlatması: XX saniye
– ...

« ERİŞİM »:

– Sürüş esnasında kapıları kilitler
– Eller serbest açma/kapama
– Sadece sürücü kapısını açma
– Otomatik tekrar kilitleme
– Yaklaşırken kilit açma
– Uzaklaşırken kilitleme
– Sessiz kilitleme
– Otomatik açma/kapatma
– Kapı aynalarının otomatik açılması
– Erişim/Güvenli mod arasında geçiş yapma
– ...

« SIFIRLAMA ».

☑ fonksiyon devrede

☐ fonksiyon devre dışı

"PARK ASİSTANI" veya "GÖSTERGE PANELİ" öğelerinden birini seçerseniz, daha fazla seçim (Park Asistanı ses seviyesi veya gösterge paneli dili) yapmanız gerekecektir.

Bu durumda seçiminizi yapın ve "OK" düğmesine ***6*** basarak onaylayın: seçilen değer satırın önünde ☑ işaretiyle gösterilir.

ⓘ Araç ayarları kişiselleştirme menüsü sürüş esnasında kullanılamaz.
Hız 20 km/h değerini aştığında, gösterge paneli ekranı otomatik olarak yol bilgisayarı ve uyarı sistemi moduna geri döner.

# YOL BİLGİSAYARI

## Saat ve dış sıcaklık

2

ⓘ Elektrik kesintisi durumunda (akü bağlantısı kesilmesi, besleme kablosunun kopması vb.) saatin yeniden ayarlanması gerekir.
Sürüş esnasında bu ayarları yapmamanızı öneririz.

### Multimedya ekranlı araçlar.




Multimedya ekran ***1***'de saat ve dış ortam sıcaklığı gösterilir.

Multimedya talimatlarına bakın.

### Multimedya ekranı *A* olmayan araçlar




"Araç" sekmesine ulaşmak için düğmeye ***2*** birkaç defa basın.

Zaman ayarlama fonksiyonuna erişmek için düğmeye ***3*** veya ***4*** tekrar tekrar basın ***6***.

Zaman yanıp sönene kadar "OK" düğmesini ***5*** basılı tutun.

# YOL BİLGİSAYARI




Düğmeyi ***3*** veya ***4*** kullanarak saati ayarlayın, ardından onaylamak için "OK" düğmesine ***5*** basın.

Düğmeyi ***3*** veya ***4*** kullanarak dakikayı ayarlayın, ardından onaylamak için "OK" düğmesine ***5*** basın.

## Multimedya ekranı *B* olmayan araçlar




"Araç" sekmesine ulaşmak için düğmeye ***2*** birkaç defa basın.

"Sürüş yardımcısı" menüsüne ulaşmak için düğmeye ***3*** veya ***4*** tekrar tekrar basın, ardından OK düğmesine ***5*** basın

Zaman yanıp sönene kadar "OK" düğmesini ***5*** basılı tutun.

***3*** veya ***4*** numaralı kontrol düğmesini kullanarak saati ayarlayın, onaylamak için ***5*** numaralı "OK" düğmesine basın, ardından ***3*** veya ***4*** numaralı kontrol düğmesini kullanarak dakikaları ayarlayın ve onaylamak için ***5*** numaralı "OK" düğmesine basın.

ⓘ Araç tipine bağlı olarak elektrik beslemesinin kesilmesi durumunda (akü bağlantısı kopması, besleme kablosunun kopması vb.) sistem GPS bilgisini alabilecek duruma geldiğinde, saat birkaç dakika içinde otomatik olarak doğru zamana geri dönecektir.

# YOL BİLGİSAYARI



## Dış sıcaklık göstergesi

Araç tipine bağlı olarak elektrik beslemesinin kesilmesi durumunda (akü bağlantısı kopması, besleme kablosunun kopması vb.) sistem GPS bilgisini alabilecek duruma geldiğinde, saat birkaç dakika içinde otomatik olarak doğru zamana geri dönecektir.

**Dış sıcaklık göstergesi**

Buz oluşumu iklimsel etkenlere, yerel hava nemine ve sıcaklığa bağlı olduğundan, dış sıcaklık tek başına buzun tespit edilmesi için yeterli değildir.

## Özel özellik

Dış sıcaklık -***3°***C ile +***3°***C arasında olduğunda °C karakterleri yanıp söner (buzlanma riskini belirtir).

# UYARI LAMBALARI

## Giriş

**Aşağıda gösterilen bilgilerin görüntülenmesi ARAÇ DONANIMINA VE ÜLKEYE BAĞLI OLARAK DEĞİŞİKLİK GÖSTEREBİLİR.**

Hiçbir ışık veya ses görünmüyorsa, bu gösterge panelinde bir arıza olduğunu gösterir. Bu nedenle, trafik koşulları elverir elvermez derhal durmak şarttır. Aracın doğru şekilde yoldan çıkarıldığından emin olun ve yetkili servise başvurun.




**Gösterge paneli *A***: Kontak açıldığında yanar. Parlaklığı ayarlamak için gerektiği kadar düğmeye ***1*** basın veya düğmeyi yukarı itin.




Gösterge paneli ***B***: Kontak açıldığında yanar. Parlaklığı ayarlamak için gerektiği kadar düğmeye ***1*** basın veya düğmeyi yukarı itin.

# UYARI LAMBALARI

2

ⓘ Uyarı lambası , aracınızı çok dikkatli bir şekilde en kısa sürede yetkili servise götürmeniz gerektiği anlamına gelir. Bu tavsiyeye uymadığınız takdirde aracınıza zarar verme riskiyle karşı karşıya kalırsınız.

Bazı durumlarda uyarı lambasına bir mesaj eşlik eder.

**Yan lamba gösterge lambası**

**Uzun far gösterge lambası**

**Kısa far gösterge lambası**

**Ön sis lambası gösterge lambası**

**Arka sis lambası gösterge lambası**

**Otomatik uzun far uyarı lambası ➔ 171**

**Sol sinyal gösterge lambası**

**Sağ sinyal gösterge lambası**

**Hava yastığı gösterge lambası**

Kontak veya motor çalıştırıldığında yanar ve birkaç saniye sonra söner.

Kontak açıldığında yanmıyorsa veya motor çalışırken yanıyorsa sistemde bir arıza var demektir.

En kısa sürede yetkili servisle iletişime geçin

**Düşük yakıt seviyesi uyarı lambası**

Kontak açıldığında yanar ve birkaç saniye sonra söner.

Sürüş sırasında uyarı lambası yanarsa, en kısa sürede yakıt doldurun. Sadece yaklaşık 50 km'lik yakıt mevcuttur.

**STOP Acil durma uyarı lambası**

Kontak açıldığında yanar ve motor çalıştığında söner. Diğer uyarı lambaları ve/veya mesajlarla birlikte gelir ve bir bip sesiyle birlikte duyulur.

Kendi güvenliğiniz için, trafik koşulları izin verdiği anda derhal durmanız gerekmektedir. Motoru kapatın ve yeniden çalıştırmayın.

Yetkili servisinize başvurun.

**El freni açık uyarı lambası ve fren devresi arıza uyarı lambası**

Kontak açıldığında yanar ve motor çalıştığında söner.

# UYARI LAMBALARI

Frenleme esnasında yanıyorsa ve STOP uyarı lambası ve bip sesiyle birlikte geliyorsa, devredeki hidrolik seviyesinin düşük olduğu veya fren sisteminde bir arıza olduğu anlamına gelir.

Trafik koşulları uygun olduğunda hemen durun ve yetkili servise danışın.

> Kendi güvenliğiniz için, STOP uyarı lambası trafik koşulları izin verdiği anda derhal durmanızı gerektirir. Motoru kapatın ve yeniden çalıştırmayın. Yetkili servisinize başvurun.

## Akü şarj uyarı lambası

Kontak açıldığında yanar ve birkaç saniye sonra söner.

Yolda yanarsa ve STOP uyarı lambasıyla birlikte bip sesi duyulursa, elektrik devresinde aşırı yüklenme veya deşarj olduğunu gösterir.

Trafik koşulları uygun olduğunda hemen durun ve yetkili servise danışın.

## Yağ basıncı uyarı lambası

Kontak açıldığında yanar ve birkaç saniye sonra söner.

Lamba yolda yanarsa ve STOP uyarı lambası ve bip sesi duyulursa hemen durup kontağı kapatın.

Yağ seviyesini kontrol edin. Seviye normal ise uyarı lambası başka bir arızayla ilgilidir. Yetkili servisinize başvurun.

## Uyarı lambası

Kontak açıldığında yanar ve motor çalıştığında söner. Gösterge panelindeki diğer uyarı lambaları ve/veya mesajlarla birlikte yanabilir.

Bu, mümkün olan en kısa sürede yetkili servise **çok dikkatli bir şekilde gitmeniz gerektiği** anlamına gelir. Bu tavsiyeye uymadığınız takdirde aracınıza zarar verme riskiyle karşı karşıya kalırsınız.

## Emisyon kontrol sistemi uyarı lambası

Bu opsiyonla donatılmış araçlarda, kontak açıldığında ışık yanar ve sonra söner.

– Sürekli yanıyorsa en kısa sürede yetkili servise başvurun

– Yanıp sönüyorsa, lamba yanıp sönmeyi bırakana kadar motor devrini düşürün. En kısa sürede yetkili servisle temas kurun ➔ **221**.

## Kilitlenme önleyici fren uyarı lambası

Kontak açıldığında yanar ve birkaç saniye sonra söner.

# UYARI LAMBALARI

2

Araç kullanırken yanıyorsa, kilitlenme önleyici fren sisteminde bir arıza olduğunu gösterir.

Daha sonra frenleme ABS olmadan normal şekilde gerçekleşecektir. Yetkili servisle hemen iletişime geçin.

**Elektronik Stabilite Programı (ESC) ve çekiş kontrol sistemi uyarı lambası**

Kontak açıldığında yanar ve birkaç saniye sonra söner.

➔ **234** uyarı lambası birkaç nedenden dolayı görünebilir.

**Elektronik Stabilite Programı (ESC) ve çekiş kontrol sistemi kullanılamama uyarı lambası ➔ 235**

**Partikül filtre sistemi uyarı lambası ➔ 213**

**AdBlue seviyesi ve egzoz gazı indirgeme sistemindeki arızalar için uyarı lambası ➔ 188**

**Soğutma suyu sıcaklığı uyarı lambası**

Kontak açıldığında veya motor sıcaklığı düşükken motor çalıştırıldığında mavi renkte yanabilir.

Kırmızıya dönerse, durun ve motoru bir iki dakika rölantide çalıştırın.

Sıcaklık düşmeli ve uyarı lambası sönmelidir. Aksi takdirde, motoru durdurun. Motorun soğumasını bekleyin, ardından soğutma sıvısı seviyesini kontrol edin ➔ **376**.

Seviye normal ise uyarı lambası başka bir arızayla ilgilidir. Yetkili servisinize başvurun.

**Motor bekleme uyarı lambası ➔ 199**

**Motor beklemede değil uyarı lambası ➔ 199**

**Lastik düşük hava basıncı uyarı lambası**

(mevcut ise)

Kontak açıldığında veya motor çalıştığında yanar, ardından birkaç saniye sonra kaybolur, ➔ **226**.

**Ön ısıtma uyarı lambası**

(Dizel versiyonu)

Kontak açıldığında bu uyarının yanması gerekir. Isıtıcı bujilerinin çalıştığını gösterir. Ön ısıtma tamamlandığında söner. Motor çalıştırılabilir.

**Çekiş kontrol uyarı lambası ➔ 235**

# UYARI LAMBALARI

**Fren pedalı uyarı lambası**

Fren pedalına basılması gerektiğinde yanar ➔ **210**.

**Sürücü "dikkat" ve/veya Sürücü "yorgunluk" uyarı fonksiyonu uyarı lambası ➔ 276**, **➔ 280**

**Hız sınırlayıcı ve hız sabitleyici uyarı lambaları ➔ 290** ve **➔ 294**

**Adaptif hız sabitleme uyarı lambası ➔ 299**

**Vites değiştirme göstergeleri**

Bu, daha yüksek bir vitese (yukarıyı gösteren ok) veya daha düşük bir vitese (aşağıyı gösteren ok) geçmenizi önermek için yanar ➔ **221**.

**Mod uyarı lambası ECO**

ECO modu aktif olduğunda yanar ➔ **222**.

**Boşta sürüş modu gösterge lambası**

Boşta sürüş modu aktif olduğunda yanar ➔ **221**.

**Şeritten çıkmayı önleme sistemi uyarı lambası ➔ 240**

**Şerit takip sistemi uyarı lambası ➔ 250**

**"Aktif acil frenleme" fonksiyonu uyarı lambası ➔ 268**

**"Aktif acil frenleme" fonksiyonunun arızalı olduğunu veya kullanılamadığını belirten uyarı lambası ➔ 268**

**Kör nokta uyarı lambası ➔ 257**

**Ön emniyet kemeri hatırlatma uyarı lambası ➔ 70**

Kontak açıldığında ve sürücü ve/veya ön yolcu ve/veya arka yolcu koltuğunun emniyet kemerleri (koltuk doluysa) takılı değilse, uyarı lambası merkezi ekranda ***A*** görüntülenir.

**Kapı uyarı lambası**

Kontak açıldığında yanıyorsa, bir kapının düzgün kapatılmadığını gösterir.

# DİREKSİYON

## Direksiyon

2

Güvenlik nedeniyle direksiyonu yalnızca araç hareketsizken ayarlayın.

Yokuş aşağı giderken asla kontağı kapatmayın ve normal sürüş esnasında da bunu yapmaktan kaçının (hidrolik direksiyon ve fren servosu çalışmayacaktır).

### Direksiyon yüksekliğinin ve derinliğinin ayarlanması




***1*** numaralı kolu çekin ve direksiyonu istenen konuma getirin, ardından direksiyonu kilitlemek için kolu direnç noktasının ötesine doğru itin.

Direksiyonun doğru şekilde kilitlendiğinden emin olun.

Motor kapalıyken veya sistemde bir arıza varsa direksiyonu çevirmek hala mümkündür. Gerekli kuvvet daha fazla olacaktır.

### Güç destekli direksiyon

Yetersiz şarj edilmiş bir akü ile asla araç kullanmayın.

### Değişken güç destekli direksiyon

Değişken güç destekli direksiyon sistemi, aracın hızına göre yardım seviyesini değiştiren elektronik bir kontrol sistemiyle donatılmıştır.

Park manevraları sırasında direksiyon kullanımı kolaylaştırılır (ekstra konfor için), direksiyonu çevirmek için gereken kuvvet ise hız arttıkça kademeli olarak artar (yüksek hızlarda güvenliğin artırılması için).

# DİKİZ AYNALARI

Güvenlik nedeniyle ayarlamaları araç hareketsizken yapın.

Dikiz aynasının camında görülen nesneler aslında göründüklerinden daha yakındır.

Güvenliğiniz için herhangi bir manevradan önce mesafeyi doğru bir şekilde değerlendirebilmek adına bunu göz önünde bulundurun.

## Elektrikli ayarlanabilir dikiz aynaları

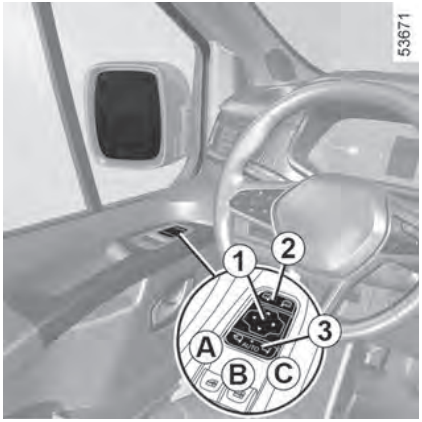


### Ayar

**Kontak açıkken**, ***2*** numaralı düğmeyi kullanarak kapı aynasını seçin, ardından ***1*** numaralı düğmeyi kullanarak istediğiniz konuma ayarlayın.

## Katlanabilir dikiz aynaları

Araç kilidi açıldığında (***3*** numaralı düğme ***B*** konumundayken) kapı aynaları otomatik olarak katlanır. Araç kilitlendiğinde kapı aynaları içeri katlanır.

Her durumda, kapı aynalarını içe doğru katlayabilir (düğme ***3***, ***C*** konumunda) veya dışa doğru katlayabilirsiniz (düğme ***3***, ***A*** konumunda). Daha sonra otomatik mod devre dışı kalır. Yeniden etkinleştirmek için ***3*** numaralı anahtarı ***B*** konumuna getirin.

## Isıtmalı dikiz aynaları

Motor çalışırken, kapı aynaları arka camlarla birlikte ısıtılır.

# DİKİZ AYNALARI



## İç dikiz aynası




Konumu ayarlanabilir.

## Kolu olan dikiz aynası *4*

Gece sürüşü sırasında arkanızdaki aracın farlarının gözünüzü kamaştırmaması için dikiz aynasının arkasında bulunan küçük kolu ***4*** hareket ettirin.

## Kolsuz dikiz aynası *4*

Sizi takip eden bir araç varsa veya çok aydınlık bir ortamdaysanız dikiz aynası otomatik olarak kararır.

## Geniş açılı dikiz aynası *6*

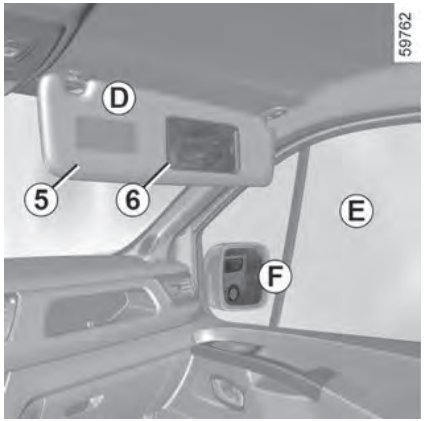


(mevcut ise)

Manevra yaparken yan görüşü iyileştirmek için geniş açılı dikiz aynasına erişmek üzere güneşliği ***5*** aşağı indirin.

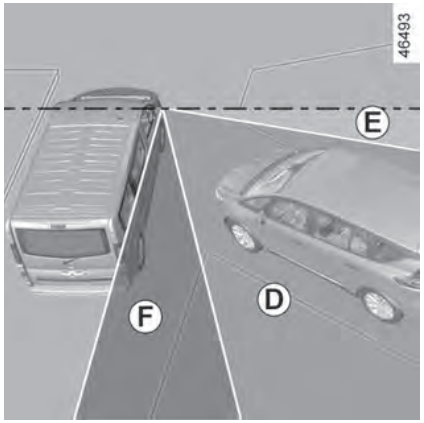


Sürücünün gördüğü çeşitli bölgeler şunlardır:

- ***D***, Geniş açılı dikiz aynasında
- ***E***, Yolcu camında
- ***F***, Kapı aynasında

## Dış aydınlatma ve sinyaller




### Yan aydınlatmalar

Döner düğmeyi ***2*** sembol işaretinin ***3*** karşısına gelene kadar çevirin.

Gösterge tablosunda bu gösterge lambası yanar.

**Not:** Araca bağlı olarak, yan aydınlatmalar yalnızca park freni çekildiğinde veya araca bağlı olarak vites kolu **P** konumundayken manuel olarak etkinleştirilebilir.

Aksi halde gösterge panelinde park lambalarının aktif edilemeyeceğini belirten "Park lambaları kullanılamıyor" mesajı görüntülenir.

### Gündüz farı fonksiyonu

Gündüz farları, motor çalıştırıldığında ***1*** numaralı kolda herhangi bir işlem yapılmasına gerek kalmadan otomatik olarak devreye girer ve motor durdurulduğunda devreden çıkar.




### Kısa farlar

Gece sürüşüne çıkmadan önce, elektrikli ekipmanların doğru çalıştığından emin olun ve (aracınız normal yükünü taşımıyorsa) far huzmelerini ayarlayın. Genel bir önlem olarak, farların (kir, çamur, kar veya taşınan nesneler nedeniyle) engellenmediğinden emin olun.

### Manuel kullanım

Döner düğmeyi ***2*** sembol işaretinin ***3*** karşısına gelene kadar çevirin. Gösterge panelinde bu gösterge lambası yanar.

### Otomatik çalışma

(mevcut ise)




Döner düğmeyi ***2***, AUTO sembolünün ***3*** karşısına kadar çevirin: motor çalışırken, kısa farlar, kola ***1*** herhangi bir müdahalede bulunulmasına gerek kalmadan, dış aydınlatma seviyesine göre otomatik olarak açılır veya kapanır.

### Uzun farlar

Motor çalışırken ve kısa farlar yanarken, kolu ***1*** itin. Gösterge panelindeki bu gösterge lambası yanar.

Kısa far konumuna geri dönmek için, kolu ***1*** tekrar kendinize doğru çekin.

### "Sürüş sırasında farları yükseltme" fonksiyonu

Uzun farlar etkinleştirildiğinde, "Sürüş esnasında farları yükselt" fonksiyonu, kısa farları ve uzun farları otomatik olarak yükselterek sürücünün görüşünü iyileştirir.

Uzun farlar devre dışı bırakıldığında kısa farlar ilk konumlarına döner.

### Otomatik uzun farlar

Taşınabilir navigasyon sisteminin geceleyin kamera altındaki ön cam alanında kullanılması, "otomatik uzun far" sisteminin çalışmasını bozabilir (ön camda yansıma riski).

Araç bagaj kapağı açık halde emniyet şeridine park edilmişse, arka lambalar görünmeyebilir. Aracınızın diğer yol kullanıcılarını, ilgili ülkenin karayolları trafik mevzuatında belirtilen uyarı üçgenini veya diğer ekipmanları kullanarak uyarmalısınız.

ⓘ Sistem, aşağıdakiler de dahil olmak üzere belirli koşullar altında zorluklarla karşılaşabilir:

– Sert hava koşulları (yağmur, kar, sis, vb.)

– Ön camın veya kameranın önünde engel

– Takip eden veya karşıdan gelen bir aracın zayıf veya gizli aydınlatması

– Ön farların yanlış ayarlanması

– Reflektörlü nesneler

– ...

Bu sistem araca bağlı olarak uzun farların otomatik olarak açılıp kapanmasını sağlar. İç dikiz aynasının arkasında bulunan bir kamerayı kullanarak takip edilen araçları ve karşı yönden gelen araçları tespit eder.

Uzun farlar aşağıdaki durumlarda otomatik olarak yanar:

– Dış ışık seviyesi düşük

– Başka bir araç veya ışık tespit edilmiyor

– Araç hızı yaklaşık 40 km/h üzerinde

Yukarıdaki koşullardan herhangi biri sağlanmadığında sistem kısa farlara geçer.

**Not:** Ön camın engellenmediğinden (kir, çamur, kar, yoğuşma vb.) emin olun.

### Otomatik uzun farları devreye almak için:

AUTO sembolüyle ***3*** hizalanana kadar döner düğmeyi ***2*** döndürün ve kolu ***1*** itin. Gösterge panelinde uyarı lambası yanacaktır.




### Otomatik uzun far özelliğini devre dışı bırakmak için

– Döner düğmeyi ***2*** AUTO konumundan farklı bir konuma alın

ya da

– Kolu ***1*** çekin.

Gösterge panelindeki uyarı lambası söner.

**Not:** Otomatik uzun far fonksiyonu devre dışı bırakıldığında uzun farlar devreye girecektir.

## Çalışma hataları

Gösterge panelinde “Otomatik Aydınlatmayı Kontrol Edin” mesajı görüntülendiğinde sistem devre dışı kalır.

Yetkili servisinize danışın.

"Otomatik uzun far" sistemi hiçbir şekilde sürücünün araç aydınlatması, ışık, görüş ve trafik koşullarına uyum sağlama konusundaki dikkat ve sorumluluğunun yerini alacak şekilde kullanılmamalıdır.

## Aydınlatmaların kapatılması




Motor kapatıldığında, sürücü kapısı açıldığında veya araç kilitlendiğinde aydınlatmalar otomatik olarak söner. Bu durumda motor bir sonraki çalıştırıldığında halkanın ***2*** konumuna göre aydınlatmalar tekrar yanacaktır.

**Not:** Sis farları yanıyorsa farlar otomatik olarak sönmez.

## Farlar açık sesli uyarısı

Motor kapatıldıktan sonra farlar açıksa, sürücü kapısı açıldığında farların hala açık olduğu konusunda sizi uyarmak için (akü voltajını korumak amacıyla) bir uyarı sesi duyulur.

## Çalışma hataları

"UYARI: Aydınlatmayı Kontrol Edin" mesajı, uyarı lambasıyla birlikte görüntülenirse ve gösterge panelinde uyarı lambası yanıp sönerse, bu bir aydınlatma arızası olduğunu gösterir.

Yetkili servisinize danışın.

## Karşılama ve vedalaşma fonksiyonu

(mevcut ise)

Fonksiyon aktif hale getirildiğinde, (Akıllı Anahtar) algılandı-

ğında veya araç kilidi açıldığında gündüz farları ve arka park lambaları otomatik olarak yanar.

Şu durumlarda otomatik olarak kapanır:

– Yakıldıktan yaklaşık bir dakika sonra

– Motoru çalıştırırken, aydınlatma kolunun konumuna göre

ya da

– Aracı kilitlerken

## Fonksiyonu etkinleştirme/devre dışı bırakma

Harici karşılama işlevini etkinleştirmek veya devre dışı bırakmak için lütfen multimedya talimatlarına bakın.

"AÇIK" veya "KAPALI" seçeneğini seçin.

## "Eve dönüş aydınlatması" fonksiyonu

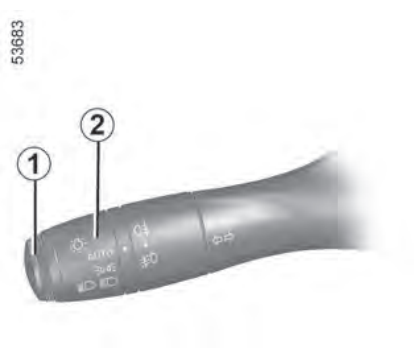


Bu fonksiyon, park lambalarının ve kısa farların kısa bir süreliğine yakılmasını (örneğin bir kapıyı açarken ışık sağlamak için) sağlar.

Motor çalışmıyorken, farlar kapalı ve ***2*** numaralı döner düğme AUTO konumundayken, kolu ***1*** kendinize doğru çekin: Park lambaları ve kısa farlar, gösterge panelindeki ve uyarı lambalarıyla birlikte yaklaşık ***3***0 saniye boyunca yanacaktır.

Bu süreyi artırmak için kolu dört defaya kadar çekebilirsiniz (toplam süre yaklaşık iki dakika ile sınırlıdır).

Onay olarak "Aydınlatma açık _ _ _ " mesajı ve ardından kalan süre görünecektir. Daha sonra aracınızı kilitleyebilirsiniz.

Aydınlatmaların otomatik olarak kapanmasını beklemek yerine, döner düğmeyi ***2*** herhangi bir konuma getirip ardından AUTO konumuna geri getirebilirsiniz.

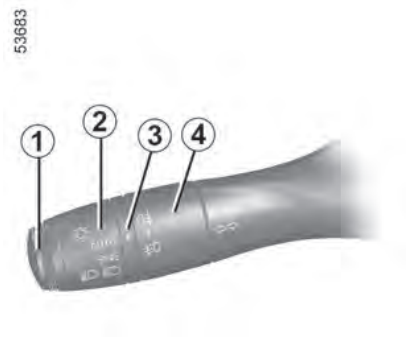


## Ön sis lambası

Sisli veya karlı havalarda araç kullanırken veya tavandan yüksekte eşya taşırken farlar otomatik olarak yanmaz. Sis farları sürücü tarafından kontrol edilir: Gösterge panelindeki sinyal lambaları, sis farlarının açık (sinyal lambası açık) veya kapalı (sinyal lambası kapalı) olduğunu size bildirir.

Kol ***1*** üzerindeki orta döner düğmeyi ***4***, sembol işaretine ***3*** gelene kadar çevirin, ardından serbest bırakın.

Sis farlarının çalışması seçilen dış aydınlatmaya bağlıdır ve gösterge panelinde bir gösterge lambası yanar.

## Arka sis lambası

Kol üzerindeki orta döner düğmeyi ***4***, sembol işaretine ***3*** gelene kadar çevirin, ardından serbest bırakın.

Sis farlarının çalışması seçilen dış aydınlatmaya bağlıdır ve gösterge panelinde bir gösterge lambası yanar.

Diğer yol kullanıcılarını rahatsız etmemek için, sis farlarınıza ihtiyaç kalmadığında onları kapatmayı unutmayın.

## Aydınlatmaların kapatılması

Ortadaki döner düğmeyi ***4*** tekrar döndürerek işareti ***3***, kapatmak istediğiniz sis farlarının sembolüyle hizalayın. Gösterge panelindeki ilgili gösterge lambası söner.

Dış aydınlatmalar kapatıldığında ön ve arka sis lambaları da kapanır.

## Dönüş farları

(mevcut ise)

Yaklaşık 40 km/h hızın altında **ileri viteste seyrederken**, kısa farlar açıkken ve belirli koşullara bağlı olarak (direksiyon açısı, sinyal lambalarının yanması, vb.) viraj alınırken ön sis farlarından biri yanarak virajın içini aydınlatır.

**Geri vitese takıldığında** ve kısa farlar açık olduğunda, iki

ön sis farı otomatik olarak yanar.

**Not:** Geri vitesten ileri vitese geçildiğinde (örneğin park manevrası sırasında), araç hızı yaklaşık 6 mph'yi (10 km/s) geçene kadar iki ön sis lambası yanık kalır.

## Far yükseklik ayarı




Bu fonksiyona sahip araçlarda, ***A*** kontrolü, yüke göre kirişlerin yüksekliğini ayarlamanıza olanak tanır.

Kısa farlar açıkken, far huzmelerini yükseltmek için ***A*** kontrol düğmesinin üst kısmına ***1***, düşürmek için ise alt kısmına ***2*** basın.

| Yükleme durumu | Kontrol konumu |
|---|---|
| **Sadece sürücü veya yolcu ile birlikte** | 0 |
| **Tüm koltuklar dolu** | 1 |
| **Sürücü, yolcuları ve bagajı (veya yükü) ile birlikte izin verilen azami toplam ağırlığa ulaşır** | 2 |
| **Yolcu olmadan ve bagaj (veya yük) azami izin verilen yük ağırlığına ulaşmış halde sürücü** | 3 ya da 4 |

Aşağıdaki tabloda bazı örnekler yer almaktadır. Her durumda, yolun görülebilmesi ve diğer sürücülerin gözlerinin kamaşmaması için düğmeyi ***A*** araç yüküne göre ayarlayın.

# SESLİ VE GÖRSEL UYARILAR



## Korna




Direksiyon simidi düğmesine ***A*** basın.

## Selektör

Farları yakıp söndürmek için kolu ***1*** kendinize doğru çekin.

## Sinyaller

Kolu ***1*** direksiyon simidine paralel ve direksiyonu çevireceğiniz yöne doğru hareket ettirin.

## Tek dokunma modu

Kolu ***1***, direnç noktasını aşmayacak şekilde yukarı veya aşağı doğru kısaca hareket ettirin, ardından bırakın: kol orijinal konumuna geri dönecek ve ilgili sinyal lambası üç kez yanıp sönecektir.

## Dörtlü flaşör lambaları




Düğmeye ***2*** basın.

Bu anahtar dört sinyal lambasını ve yan sinyal lambalarını aynı anda aktif hale getirir. Sadece acil durumlarda, durmanın yasak veya beklenmedik olduğu bir alanda durmak zorunda kaldığınızı veya özel koşullar altında araç kullanmak zorunda olduğunuzu diğer araç sürücülerine bildirmek için kullanılmalıdır.

# SİLECEKLER

## Ön cam sileceği, yıkama suyu

ⓘ Bir sileceğin verimliliği Silecek lastiklerinin durumunu kontrol edin. Ne kadar süre dayanacakları kullanıma ve gösterilen özene bağlıdır:
– Temiz kalmalıdır: sileceği ve camı düzenli olarak sabunlu suyla temizleyin
– Cam kuru iken kullanmayın
– Uzun süre kullanılmadığında cam yüzeyinden yükseltin
Her durumda, etkinliğini kaybetmeye başlar başlamaz değiştirin: yaklaşık yılda bir kez ➔ **415**. Sileceklerin kullanımına yönelik önlemler
Ön camda engeller (kir, kar, buz, vb.) olması durumunda, silecekleri çalıştırmadan önce ön camı (iç dikiz aynasının arkasında bulunan orta bölge dahil) temizleyin (motorun aşırı ısınma riski).
Bir nesne silecek lastiğinin hareket etmesini engelliyorsa, silecek lastiği işlevini yitirebilir. Engeli kaldırın ve silecek kolunu kullanarak sileceği tekrar çalıştırın.

**Ön camda herhangi bir işlem yapmadan önce**

(Aracın yıkanması, buzun çözülmesi, ön camın temizlenmesi vb.) kolu ***1***, ***B*** (kapalı) konumuna getirin.

**Yaralanma ve/veya hasar riski.**

Motor bölmesinde çalışırken silecek kolunun ***B*** (durdurma) konumunda olduğundan emin olun. **Yaralanma riski.**

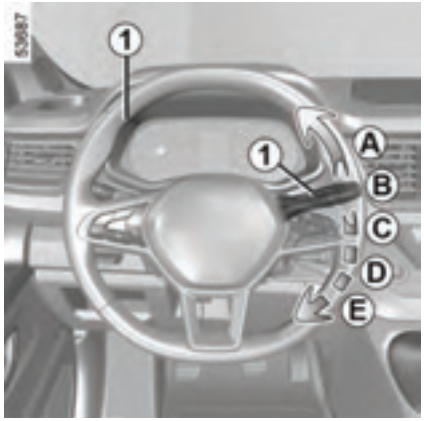


**Kontak açıkken**, kolu ***1*** hareket ettirin.

### *A* Tek silme

Kısa bir basma sileceklerin bir kez silmesini sağlayacaktır.

# SİLECEKLER



***B* Kapatma**

***C* aralıklı silme.**

Silecekler silme işlemleri arasında birkaç saniye duraklayacaktır. Döner düğmeyi ***2*** döndürerek taramalar arasındaki aralığı değiştirmek mümkündür.

- ***D* yavaş sürekli silme**
- ***E* hızlı sürekli silme**

> ***C*** ve ***D*** konumlarına kontak açıkken kullanılabilir. ***E*** konumuna yalnızca motor çalışırken kullanılabilir.

**Özel özellik**

Araç hareket halinde iken araç durduğunda silme hızı yavaşlar. Örneğin, hızlı silme hızı normal silme hızına yavaşlar.

Araç hareket ettiğinde silme işlemi ilk seçilen hıza geri döner. Kol ***1*** üzerinden yapılan herhangi bir işlem otomatik fonksiyonu geçersiz kılar ve iptal eder.

## Otomatik silecek fonksiyonlu araçlar







**Motor çalışır haldeyken**, kolu ***1*** hareket ettirin.

***A* Tek silme**

Kısa bir basma sileceklerin bir kez silmesini sağlayacaktır.

***B* Kapatma**

***C* otomatik silecek fonksiyonu**

(mevcut ise)

Bu konum seçildiğinde sistem ön camdaki suyu algılar ve si-

lecekleri uygun silme hızında çalıştırır. Silme eşiğini ve fasılaları, döner düğmeyi ***2*** çevirerek değiştirmek mümkündür:

– ***F***: minimum hassasiyet

– ***G***: maksimum hassasiyet

ⓘ ***D*** konumu kontak açıkken kullanılabilir. ***C*** ve ***E*** konumları yalnızca motor çalışırken kullanılabilir.

Hassasiyet ne kadar yüksek olursa silecekler o kadar hızlı tepki verir ve silme işlemi o kadar hızlı gerçekleşir.

**Not:**

– Yağmur sensörü yalnızca sürüş yardımcısı olarak tasarlanmıştır. Görüş mesafesinin azalması durumunda sürücünün silecekleri manuel olarak çalıştırması gerekir.

Sisli havalarda veya kar yağışı sırasında silme işlemi otomatik olarak devreye girmez ve sürücünün kontrolünde kalır

– Sıfırın altındaki sıcaklıklarda araç çalıştırıldığında otomatik silme devreye girmez. Araç belirli bir hızı (yaklaşık 8 km/h değerini aştığında otomatik olarak devreye girer

– Kuru havalarda otomatik silmeyi devreye almayın

– Otomatik sileceği devreye almadan önce ön camın buzunu tamamen çözün

– Döner fırça tipi araç yıkama makinasında yıkama yaparken, otomatik silmeyi devre dışı bırakmak için kol ***1*** üzerindeki ***3*** numaralı döner düğmeyi durdurma konumuna getirin.

– ***D* yavaş sürekli silme**

– ***E* hızlı sürekli silme**

**Not:** Silecek lastiklerinin değiştirilmesi için bir bakım pozisyonu bulunmaktadır.

Bu konum, silecek lastiklerinin kaldırılarak ön camdan çıkarılmasını sağlar.

Şunlar faydalı olabilir:

– Silecek lastiklerini temizleyebilirsiniz

– kışın silecekleri cama temas etmeyecek şekilde kaldırabilirsiniz.

– Silecek lastiklerini değiştirebilirsiniz.

**Kontak açık ve motor durmuş haldeyken**, ön cam silecek kolunu ***1*** tamamen aşağı indirin (***E*** konumuna). Silecek kolları kaputtan uzak bir konumda durur ➔ **415**.

Silecekleri çalıştırmadan veya aracı hareket ettirmeden önce,

silecekleri ön camın üzerine katlayın ve servis konumundan çıkarın; aksi takdirde normal konumlarına geri dönerler ve kaputu, silecekleri ve ön camı hasar verebilirler.

### Çalışma hataları

Otomatik silme sisteminin arızalanması durumunda silecek aralıklı silme moduna ayarlanır. Yetkili servisinize başvurun.

Yağmur sensörünün çalışması aşağıdaki durumlarda kesintiye uğrayabilir:

– Hasarlı ön cam silecekleri: Sensörün algılama bölgesinde bir lastik tarafından bırakılan su tabakası veya izler, otomatik sileceğin tepki süresini artırabilir veya silme sıklığını artırabilir

– Sensörün yakınında herhangi bir çentik veya çatlak bulunan ön camlar veya toz, kir, böcek, buzla kaplı ön camlar, cila ve su itici kimyasalların kullanılması. Bu durumda cam sileceği daha az hassas olabilir, hatta hiç tepki vermeyebilir.

### Ön cam yıkama

**Kontak açıkken** kolu ***1*** çekin ve bırakın.

Kısa bir çekme, ön cam yıkama sistemine ek olarak sileceklerin tek bir kez çalışmasını tetikleyecektir.

Düğmeye daha uzun süre basıldığında, silecekler üç kez hareket eder ve birkaç saniye sonra dördüncü bir hareket daha gerçekleşir; ayrıca ön cam yıkama suyu da çalışır.

## Arka cam sileceği, yıkama sistemi

### Arka cam sileceği

ⓘ Bagaj kapağını açmak veya kapatmak için silecek kolunu kullanmayın.

# SİLECEKLER

ⓘ Bir sileceğin verimliliği Silecek lastiklerinin durumunu kontrol edin. Ne kadar süre dayanacakları kullanıma ve gösterilen özene bağlıdır:
– Temiz kalmalıdır: sileceği ve camı düzenli olarak sabunlu suyla temizleyin
– Cam kuru iken kullanmayın
– Uzun süre kullanılmadığında cam yüzeyinden yükseltin
Her durumda, etkinliğini kaybetmeye başlar başlamaz değiştirin: yaklaşık yılda bir kez ➔ **415**. Sileceklerin kullanımına yönelik önlemler
– Donma veya karlı koşullarda, silecekleri çalıştırmadan önce camı temizleyin (motorun aşırı ısınma riski)
– Sileceğin hareketini engelleyen herhangi bir nesnenin olmadığından emin olun.

⚠ Arka camla ilgili herhangi bir işlem yapmadan önce (aracın yıkanması, buzunun çözülmesi, temizlenmesi vb.) kumanda kolunu ***1*** kapalı konuma getirin. **Yaralanma ve/veya hasar riski.**

⚠ Arka camla ilgili herhangi bir işlem yapmadan önce (aracın yıkanması, buzunun çözülmesi, temizlenmesi vb.) kumanda kolunu ***1*** kapalı konuma getirin. **Yaralanma ve/veya hasar riski.**

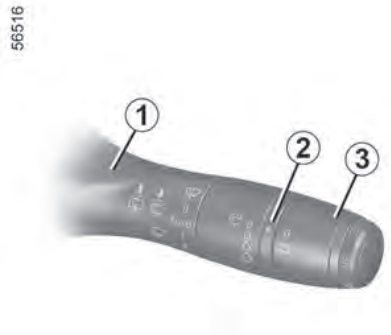


Kontak açıkken, ***1*** nolu koldaki ***3*** nolu halkayı, sembol ***2*** nolu işaretle hizalanana kadar döndürün:

İşlemi durdurmak için, ***3*** numaralı döner düğmeyi tekrar kapalı konuma çevirin.

**Not:** Döner fırça tipi araç yıkama makinasında yıkama yaparken, otomatik silmeyi devre dışı bırakmak için kol ***1*** üzerindeki ***3*** numaralı döner düğmeyi durdurma konumuna getirin.

Kullanım önerilerini takip edin.

## Arka cam sileceğinin devreye alınması/devre dışı bırakılması

Geri vitese takıldığında, silme işlemi aralıklı olarak gerçekleşir (ön silecekler çalışıyorsa). Aracınızda araç ayarları kişiselleştirme menüsü mevcutsa, bu fonksiyonu aktif veya pasif hale getirebilirsiniz ➔ **219**. Multimedya talimatlarına bakın.

Ayarlar özelleştirme menüsü bulunmayan araçlar için bu işlevi yetkili servis aracılığıyla devre dışı bırakılabilir.

Arka camda herhangi bir engel (kir, kar vb.) olması durumunda silecek tüm engelleri süpürmeye çalışacaktır.

Bir engel sileceğin hareket etmesini engelliyorsa durabilir. Engeli kaldırın, yaklaşık 30 saniye bekleyin ve silecek kolunu kullanarak sileceği tekrar çalıştırın.

## Önlemler

– Buzlanma durumunda silecekleri çalıştırmadan önce silecek lastiklerinin cama yapışmış olup olmadığını kontrol edin. Silecek lastiği buzla kaplıyken sileceği çalıştırırsanız hem silecek lastiğine hem de silecek motoruna zarar verme riskiyle karşı karşıya kalırsınız.

– Kuru camda silecekleri çalıştırmayın. Bu durum sileceklerin erken aşınmasına veya hasar görmesine yol açacaktır.

## Arka cam yıkayıcısı, silecek






Kontak açıkken, kolu ***1*** itin ve basılı tutun, ardından bırakın.

Daha uzun süre basılı tutmak, sileceklerin üç kez çalışmasını ve birkaç saniye sonra dördüncü bir hareketin yanı sıra ön cam yıkama suyunun da devreye girmesini tetikleyecektir.

# YAKIT DEPOSU

## Giriş

Yakıt doldurmak için motorun kapalı olması gerekir (Stop and Start fonksiyonuna sahip araçlarda yalnızca bekleme modunda olması yeterli değildir): kontağı kapatmalısınız ➔ **194**, ➔ **199**.
**Yangın tehlikesi.**

Dizel ile az miktarda bile olsa benzin (kurşunsuz veya E85) karıştırmayın.
Aracınız etanol bazlı yakıtla uyumlu değilse bu yakıtı kullanmayın.
Yakıta kimyasal eklemeyin, aksi takdirde motora zarar verme riskiniz vardır ➔ **188**.
Yakıta katkı maddesi eklemek isterseniz Teknik Departmanımızca onaylı bir ürün kullanın. Yetkili servisinize danışın.

**Sürekli yakıt kokusu**
Sürekli bir yakıt kokusu fark ederseniz şunları yapmalısınız:
– Trafik koşulları uygun olduğunda aracı durdurun ve kontağı kapatın
– Dörtlü flaşörleri yakın ve yolcularınızdan araçtan inip trafikten uzak durmalarını isteyin
– Yetkili servise başvurun.

Yakıt besleme sisteminin hiçbir parçasında (elektronik üniteler, kablolama, yakıt devresi, enjektörler, koruyucu kapaklar, vb.) herhangi bir değişiklik yapılması tehlikeli olabileceğinden (yetkili servis personeli tarafından yapılmadığı sürece) izin verilmez.

# YAKIT DEPOSU



Motorun yakınında çalışırken sıcak olabileceğini lütfen aklınızda bulundurun. Motor soğutma fanı da her an çalışabilir. Motor bölmesindeki etiketi bunu hatırlatır. Yaralanma riski.

**Yakıt deposu kapağı: Bu özel bir tiptir.**

Değiştirmeniz gerekirse, orijinal kapakla aynı olduğundan emin olun. Yetkili servis ile iletişime geçin.

Kapağı asla ısı veya alev kaynaklarına yakın bir yere koymayın.

Dolum bölgesini yüksek basınçlı su ile yıkamayın.

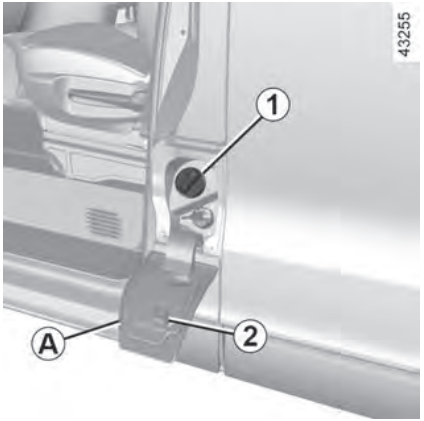


**Yakıt deposunun kapasitesi: yaklaşık 80 litredir.**

***A*** kapağını açmak için sol ön kapıyı açın.

Dolum sırasında kapak ***1*** üzerindeki doldurma kapağı tutucusunu ***2*** kullanarak doldurma kapağını ***A*** yerinde tutun.

## Yakıt türü

Her ülkede yürürlükte olan mevzuata uygun, yüksek kaliteli yakıt kullanın. Kapak ***A*** üzerindeki etikette belirtilen özelliklere uygun olmalıdır ➔ **433**.

## Yakıt doldurma

Kontak kapalıyken nozulu takın ve yakıt deposunu doldurmak için tekrar açmadan önce **tamamen** yerleştirin (sıçrama riski).

Dolum işlemi boyunca nozulu bu konumda tutun.

Dolum işleminin sonunda pompanın otomatik olarak durması durumunda, yakıt deposunda genleşmeye yetecek kadar boşluk olması gerektiğinden, en fazla iki kez daha dolum denemesi yapılabilir.

# YAKIT DEPOSU

Yakıt doldururken yakıt deposuna su girmemesine dikkat edin.

Doldurma işleminden sonra, kapağı ***A*** tekrar takın ve sisteme su veya yabancı cisimlerin girmesini önlemek için kapağı ***1*** kapatın.

Kapak ***A***, kapak ***1*** ve çevresinin her zaman temiz ve toz, çamur, kir vb. içermediğinden emin olun.

ⓘ Avrupa'da pazarlanan araç motorlarının uyumlu olduğu Avrupa standartlarına uygun yakıtlar ➔ **433**.

## Özel durum

Araç yaklaşık üç ay kadar kullanılmaz halde kaldığında **yakıt pompasının zarar görmesini önlemek için mutlaka yakıt takviyesi yapılmalıdır**.

Bunu yapmak için, kontağı kapalıyken yakıt doldurun veya en az yaklaşık **10 litre** ekleyin, ardından pompayı çalıştırmak ve devredeki yakıtı yenilemek için motoru çalıştırın.

Depodaki yakıt seviyesi nedeniyle en az 10 litre yakıt eklemek mümkün değilse, depo kapasitesi kadar yakıt ekleyin.

## Dizel versiyonlarda yakıt biterse




## Anahtarlı/uzaktan kumandalı araçlar

– Kontak anahtarını "Açık" **M** konumuna getirin ➔ **193** ve yakıt devresinin havasının alınmasına izin vermek için çalıştırmadan önce birkaç dakika bekleyin

– Anahtarı ***D*** konumuna getirin. Motor çalışmazsa işlemi tekrarlayın.

– Motor birkaç denemeden sonra çalışmazsa lütfen yetkili servise başvurun.

## Akıllı Anahtar özellikli araçlar

Akıllı anahtar yolcu bölmesindeyken, pedallardan hiçbirine basmadan start düğmesine ***3*** basın. Çalıştırmadan önce birkaç dakika bekleyin. Bu sayede yakıt devresinin hazırlanması mümkün olacaktır. Motor çalışmazsa işlemi tekrarlayın.

# ADBLUE DEPOSU

## Giriş

2

AdBlue göz veya cilt ile temas etmemelidir. Böyle bir durumda, etkilenen bölgeyi bol soğuk suyla yıkayın. Gerektiğinde doktora başvurulmalıdır.

Sistemin hiçbir yerinde herhangi bir çalışma yapılmasına izin verilmez. Hasarın önlenmesi için sistemde sadece yetkili servis personelinin çalışması gerekmektedir.

"Motorun kilitlenmesine XXX km: AdBlue doldurun" mesajı görüntülenirse, AdBlue deposunu doldurun ve doldurma talimatlarına bakın.
**Aracın hareketsiz kalma riski.**

**Yakıt deposu kapağı: Bu özel bir tiptir.** Değiştirmeniz gerekirse, orijinal kapakla aynı olduğundan emin olun. Yetkili servis ile iletişime geçin. Dolum bölgesini yüksek basınçlı su ile yıkamayın.

Lütfen ülkenizin mevzuatına uyduğunuzdan emin olun.

Yürürlükteki düzenlemelere uyulmaması durumunda araç sahibine karşı yasal işlem başlatılabileceğini unutmamak önemlidir.

## Çalışma prensipleri

AdBlue, SCR (seçici katalitik indirgeme) sistemiyle donatılmış dizel motorlar için tasarlanmıştır. AdBlue kullanımı, egzoz gazlarındaki azot oksit miktarını azaltır.

Gerçek zamanlı tüketim, aracın kullanım koşullarına, takılı donanıma ve kullanıcının sürüş tarzına göre değişmektedir.

## AdBlue kalitesi

Sadece ISO 22241 standardına uygun ve tank dolum kapağındaki işarete uygun AdBlue kullanın.

## Doldurma

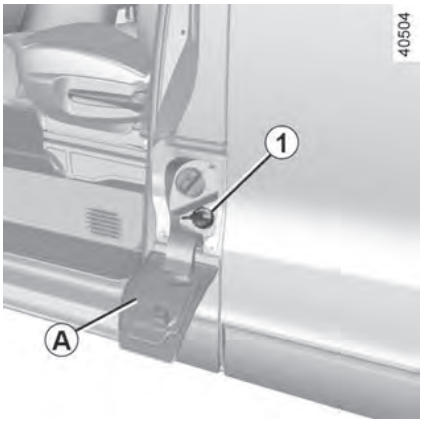

# ADBLUE DEPOSU

**Depo kapasitesi: araca bağlı olarak yaklaşık 22 litre ile 25 litre arasındadır.**

Kontak kapalıyken, ***A*** kapağını açmak için sol ön kapıyı açın. ***1*** numaralı kapağı gevşetin.

**Not:** Depo sıcaklığı yüksek olduğunda kapak açıklığından amonyum hidroksit buharı kaçabilir.

AdBlue doldurmak için motorun durdurulması gerekir (Stop and Start fonksiyonlu araçlarda olduğu gibi sadece bekleme konumunda olması yeterli değildir). Kontağı kapatmalısınız, ➔ **194** ve ➔ **199**.

## Kullanım önlemleri

Depo pompadan doldurulabilir. Diğer dolum durumlarında AdBlue kabının (örneğin kutu veya şişe) üzerinde belirtilen bilgileri okuyun.

Doldurma işlemi sırasında AdBlue'yu dikkatli kullanın, çünkü **kıyafetlere, ayakkabılara, araç gövdesine vb. zarar verebilir.**

AdBlue taşarsa veya kaportaya temas ederse, etkilenen bölgeyi bol soğuk su ve yumuşak bir bezle hemen temizleyin.

**Not:** Eğer AdBlue kristalleşirse, yumuşak bir sünger kullanın.

**Aşırı soğuk hava koşullarında**

**Don riski bulunan havalarda**, gösterge panelinde  uyarı lambası görüldüğünde ve "1200 km'den önce AdBlue doldurun" mesajı belirdiğinde **AdBlue deposunun doldurulması gerekir.**

## Özel durum

AdBlue yaklaşık -10°C'nin altında donar.

**AdBlue eklenmesi veya doldurulması gerekirse ( açık):**

– Aracı daha sıcak bir alana (yaklaşık -***10°***C'nin üzerindeki bir sıcaklığa) park edin

– Sıvı donmuş haldeyken doldurmaya çalışmayın

– AdBlue'nun sıvı haline dönmesini bekleyin (yaklaşık sekiz saat)

– AdBlue doldurun.

**Not:** İşlemi uygulamak mümkün değilse, yetkili bir profesyonelden AdBlue doldurmasını isteyin.

**Araç yaklaşık -20°C'nin altındaki sıcaklıklarda sey-**

# ADBLUE DEPOSU



**rederken**, gösterge panelinde  ve  uyarı ışıkları yanar ve "Enjeksiyon kontrolü yapın" mesajı görüntülenir. Bu bir arıza değil, sıvının donmasıyla ilgili bir durumdur. Bu koşullar altında, yukarıda belirtilen talimatları izleyin. AdBlue sıvı hale döndükten sonra sıvı eklemeyin ve aracı yeniden çalıştırmayın.

Uyarı lambaları ve mesajı görünmeye devam ediyorsa, başka bir neden olabilir. En kısa sürede yetkili servisle iletişime geçin

ⓘ AdBlue deposunu doldurduktan sonra kapağın ve muhafazanın kapalı olduğunu kontrol edin, motoru çalıştırın ve tekrar yola çıkmadan önce araç hareketsiz ve **motor çalışır durumdayken 10 saniye BEKLEYİN**. Bu işlem yapılmadığı takdirde, deponun dolumu, uzun süre sürüşten sonra dikkate alınır.

"AdBlue doldurun" mesajı ve/veya uyarı lambaları, dolum sistem tarafından kaydedilinceye kadar görünmeye devam edecektir.

# ADBLUE DEPOSU

## Bakım/Menzil

Gösterge panelinde görüntülenen bilgilere bir bip sesi eşlik edebilir.



| Gösterge lambaları | Mesajlar | Ne yapalım? |
|---|---|---|
| - | « 2400 km'den önce AdBlue doldurun » | Kontak açıldığında bu mesaj görüntülendiğinde, **2.400 km'den daha az** menziliniz var demektir. AdBlue ekleyin veya yetkili servisten doldurmasını isteyin. |
|  ibaresi görünür. | « 1200 km'den önce AdBlue ekleyin » | Kontak açıldığında mesaj görüntülendiğinde, **800 km ile 1.200 km arasında bir menzile** sahip olduğunuz anlaşılır. AdBlue ekleyin veya yetkili servisten **doldurmasını isteyin**. |
|  ibaresi görünür. | "XXX MİL (XXX KM) sonra motor çalışmayacak. AdBlue ekleyin" | Kontak açıldığında şu mesaj görüntülenir ve tekrarlanır:–Yaklaşık her 100 km'de bir, **yaklaşık 200 km ile 800 km arasında bir menzile** sahip olursunuz – Yaklaşık her 50 km'de bir, **200 km veya daha az menzile** sahip olursunuz. Her durumda, AdBlue deposunu mümkün olan en kısa sürede doldurun veya yetkili servise doldurtun. |
|  işareti, araca bağlı olarak yanıp söner veya sürekli yanar. | "0 KM motor duracak AdBlue doldurun" | **Motor çalışmaz.** Yeniden başlatmak için AdBlue deposunu kendiniz doldurmanız gerekmektedir. |

# ADBLUE DEPOSU

## Sistem hataları

2

Gösterge lambaları yandığında, buna bir bip sesi de eşlik edebilir.

| Gösterge lambaları | Mesajlar | Ne yapalım? |
|---|---|---|
|  ve  yanar. | « Kirlilik Önleme Sistemini Kontrol Edin »<br>« AdBlue kalitesini kontrol edin »<br>«AdBlue enjeksiyonu kontrol edin » | Sistemde bir arıza olduğunu gösterir. En kısa sürede yetkili servisle iletişime geçin |
|  ve  yanar. | “XXX MİL (XXX KM) emisyon kontrolü kilitleme” | Sistem arızası olduğunu ve aracın yeniden çalıştırılamayacak duruma gelmesine kadar **621 mil (1.000 km) veya araca bağlı olarak 497 mil (800 km) kaldığını gösterir.**<br>Bu uyarılar şu durumlarda tekrarlanır:<br>– Araç yeniden çalıştırılamayacak hale gelene kadar, **yaklaşık 621 mil (1.000 km) ile 124 mil (200 km) arasında veya araca bağlı olarak 497 mil (800 km) ile 124 mil (200 km) arasında bir mesafe kalana kadar her 62 mil (100 km)'de** bir<br>– Aracın yeniden çalıştırılamayacağı duruma kadar 200 km veya daha az mesafe kaldığında her 50 km'de bir.<br>En kısa sürede yetkili servisle iletişime geçin |
|  ve  yanar. | "0 KM sonra kilitlenir. Emisyon kontrolü" | Kontak kapatıldıktan sonra **aracın tekrar çalışmayacağını** belirtir. Yetkili servisinize başvurun. |

# RODAJ

## Dizel versiyonu

İlk **1.500 km'de** en yüksek viteste 130 km/h hızı veya 2.500 devir/dakikayı aşmayın. Bu kilometreyi tamamladıktan sonra daha hızlı gidebilirsiniz, ancak en iyi performansı ancak yaklaşık 6.000 km sonra bekleyebilirsiniz.

Rodaj döneminde motor soğukken çok hızlı hızlanmayın ve motorun çok yüksek devirde çalışmasına izin vermeyin.

**Bakım aralıkları:** Aracınızın bakım kitapçığına bakın.

**Not:** Rodaj aşamasındaki yeni bir araçta, soğutma suyu seviyesi haznedeki "MAXI" işaretinden daha yüksek olabilir ve daha sonra "MINI" ile "MAXI" işaretleri arasına düşebilir. Bu bir risk teşkil etmez.

## Anahtarlı bir araçta kontak-marş anahtarı

Aracınızı asla eğimli bir yolda vurdurarak çalıştırmayı denemeyin. Hidrolik direksiyonun devreye girmemesi riski.
**Kaza riski vardır.**

Araç tamamen durmadan kontağı kesinlikle kapatmayın. Motor durduğunda fren servosu, hidrolik direksiyon vb. ve hava yastıkları, ön gergiler gibi pasif güvenlik cihazları artık çalışmayacaktır.




### “Durma ve direksiyon kilidini devreye alma” pozisyonu (KİLİT 0)

Kilitlemek için: Anahtarı çıkarın ve direksiyon kolonu kilitlenene kadar direksiyon simidini çevirin.

Kilidi açmak için: Anahtarı ve direksiyonu hafifçe çevirin.

### "Açık" konumu (ON 2)

Kontak açık: Her türlü aksesuar (radyo vb.) kullanılabilir.

### "Marş" konumu (START 3)

Motor ilk denemede çalışmazsa, marş motorunun tekrar çalıştırılabilmesi için anahtarın geri çevrilmesi gerekir. Motor çalışır çalışmaz anahtarı bırakın.

**Not:** Dizel versiyonlarda, motorun ön ısıtılması için anahtarı çevirmek ile motorun çalışması arasında birkaç saniye geçebilir.

# MOTORUN ÇALIŞTIRILMASI VE DURDURULMASI

## Motorun çalıştırılması




Kontak anahtarını "ON" konumuna ***2*** getirin ve motor ön ısıtma lambası sönene kadar bu konumda tutun .

**Aracın hareket ettirilmesi**

Düz ve seviyeli bir zeminde, araç yüksüzken, ikinci viteste kalkış yapmanız önerilir.

## Çalıştırmak için:

Gaz pedalına **basmadan** anahtarı "START" konumuna 3 getirin.

Motor çalışır çalışmaz anahtarı bırakın.

## Motoru durdurma

Motor rölantideyken anahtarı "LOCK" (KİLİT) konumuna 0 getirin.

## Akıllı anahtarlı bir araçtaki kontak anahtarı

**Aracın hareket ettirilmesi**

Düz ve seviyeli bir zeminde, araç yüksüzken, ikinci viteste kalkış yapmanız önerilir.

Aracınızı asla eğimli bir yolda vurdurarak çalıştırmayı denemeyin. Hidrolik direksiyonun devreye girmemesi riski.
**Kaza riski vardır.**

Özellikle Akıllı Anahtarınız yanınızdaysa aracınızı terk ettiğinizde motorun tamamen kapalı olduğundan emin olun.

# MOTORUN ÇALIŞTIRILMASI VE DURDURULMASI



**Aracı park ederken veya durdururken sürücünün sorumluluğu**

Aracınızda bir hayvanı, çocuğu veya kendi kendine yetemeyen bir yetişkini kısa bir süre için bile olsa hiçbir zaman yalnız bırakmayın.

Motoru çalıştırarak, elektrikli camlar gibi donanımları çalıştırarak veya kapıları kilitleyerek kendilerine veya başkalarına risk oluşturabilirler.

Ayrıca sıcak ve/veya güneşli havalarda yolcu bölmesindeki sıcaklığın çok hızlı arttığını unutmayın. **ÖLÜM VEYA CİDDİ YARALANMA RİSKİ.**




Akıllı Anahtar, Van versiyonu için algılama bölgesi ***1***'de veya Combi versiyonu için algılama bölgesi ***2***'de olmalıdır.

Düğmeye ***3*** basın




**Çalıştırmak için:**

– Otomatik şanzımanlı araçlarda, fren pedalına basın ve düğmeye ***3*** basın

– Manuel şanzımanlı araçlarda, fren pedalına veya debriyaja basın ve düğmeye ***3*** basın. Vites takılıysa, araç yalnızca debriyaj pedalına basılarak çalıştırılabilir.




## Özel not:

– Çalıştırma koşullarından herhangi biri sağlanmadığında, gösterge panelinde "Frene basın + ÇALIŞTIRIN" veya "Debriyaja basın + ÇALIŞTIRIN" mesajı görüntülenir

– Bazı durumlarda, direksiyon kolonunun kilidini açmaya yardımcı olmak için, start düğmesine ***3*** basarken direksiyon simidini hareket ettirmek gerekecektir: bu durumda "Direksiyon Simidini Çevirin + ÇALIŞTIRIN" mesajı sizi uyaracaktır.

– Çok düşük dış sıcaklıklarda (-10°C'nin altında) motoru çalıştırırken: motor çalışana kadar debriyaj pedalını veya fren pedalını basılı tutun.

## Aksesuar fonksiyonu




(kontağı açma)

Aracınıza erişim sağladığınızda aracın bazı fonksiyonlarını (radyo, navigasyon, silecekler vb.) kullanabilirsiniz.

Diğer fonksiyonları kullanmak için Akıllı Anahtar yolcu bölmesindeyken pedallara ***3*** basmadan düğmeye basın.

## Motoru durdurma koşulları

Araç durana kadar kontağı asla kapatmayın. Motor durduğunda fren servosu, hidrolik direksiyon vb. ve hava yastıkları, ön gergiler gibi pasif güvenlik cihazları artık çalışmayacaktır.

# MOTORUN ÇALIŞTIRILMASI VE DURDURULMASI









Araç hareketsiz durumda olmalıdır.

Akıllı Anahtar, algılama bölgesi ***1***'de (Van modeli) veya algılama bölgesi ***2***'de (Combi versiyonu) bulunur. Düğmeye ***3*** basın: motor durur. Kapılardan biri açıldığında veya araç kilitlendiğinde direksiyon kolonu kilitlenir.

Akıllı Anahtar artık yolcu bölmesinde değilse veya Akıllı Anahtar pili bitmişse, araç hareketsiz haldeyken motoru kapatmaya çalıştığınızda, gösterge panelinde "Anahtar kart yok: START düğmesine basın/basılı tutun" mesajı görüntülenir: düğmeye ***3***, iki saniyeden uzun süre basın.

Motor durdurulduktan sonra, kullanılan aksesuarlar (radyo vb.) yaklaşık 10 dakika daha çalışmaya devam edecektir.

Sürücü kapısı açıldığında aksesuarlar çalışmayı durdurur.



## Çalışma hataları

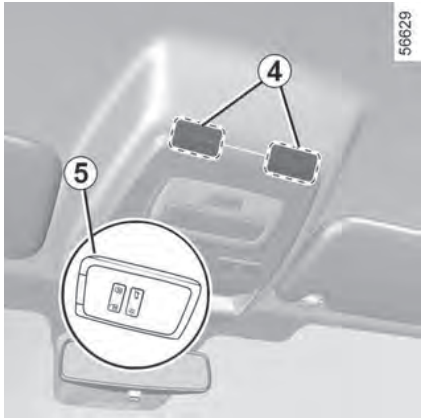


Bazı durumlarda Akıllı Anahtar çalışmayabilir:

– Akıllı Anahtar pili bitmişse, araç aküsü boşalmışsa vb.

– Kartın aynı frekansta çalışan cihazların (monitör, cep telefonu, video oyun cihazı, vb.) yakınında olması durumunda

– Aracın yüksek elektromanyetik radyasyon bölgesinde bulunması

Gösterge panelinde "Kartı bölgesine yerleştirin + ÇALIŞTIRIN" mesajı görüntülenir.

Fren veya debriyaj pedalına basın, ardından Akıllı Anahtar ***5***'i (düğme tarafı size dönük olacak şekilde) yerleştirme alanlarından ***4*** birinde belirtilen açıya yerleştirin. Aracı çalıştırmak için düğmeye ***3*** basın. Mesaj kaybolur.

## Stop and Start fonksiyonu

Yakıt doldurmak için motorun kapalı olması gerekir (Stop and Start fonksiyonuna sahip araçlarda yalnızca bekleme modunda olması yeterli değildir): kontağı kapatmalısınız ➔ **193**, ➔ **185**.
**Yangın tehlikesi.**

Bu sistem yakıt tüketiminin ve sera gazı emisyonlarının azaltılmasını sağlar.

Araç çalıştırıldığında sistem otomatik olarak devreye girer. Sürüş esnasında araç durduğunda (trafik sıkışıklığı, trafik lambaları vb.) sistem motoru durdurur (standby).

## Motor bekleme koşulları

Araçtan ayrılmadan önce motor durdurulmalıdır (bekleme moduna alınmamalıdır) ➔ **194**.

Motor bekleme konumundayken (gösterge panelindeki Ⓐ uyarı lambasıyla gösterilir) aracınızı hareketsiz tutun.

# MOTORUN ÇALIŞTIRILMASI VE DURDURULMASI



Araç park halinde bulunduğu yerden hareket eder

**Otomatik şanzımanlı araçlar:**

– Vites kutusu D, M veya N konumundadır ve

– Fren pedalına basılmalıdır. Araca bağlı olarak, (A) uyarı lambası yanıp sönüyorsa ve gösterge panelinde "Fren pedalına basın" mesajı görünüyorsa, bu fren pedalına yeterince basılmadığını gösterir

ve

– Gaz pedalına basılmamıştır ve

– Hız sıfırdır.

Eğer P konumu devreye alınmışsa veya N konumu devreye alınmışken park freni çekilmiş ve fren pedalı bırakılmışsa, motor bekleme modunda kalır.

**Manuel şanzımanlı araçlar:**

– Vites boşta

ve

– Debriyaj pedalı serbest. (A) uyarı lambası yanıp sönüyorsa ve gösterge panelinde "Debriyaj pedalını bırakın" mesajı görünüyorsa, bu debriyaj pedalının yeterince bırakılmadığını gösterir

ve

– Aracın hızı sıfırdır.

**Tüm araçlar için:**

Motor bekleme konumundayken gösterge panelindeki (A) uyarı lambası yanar. Motor durduğunda bile araç ekipmanları çalışır durumda kalır.

Motor bekleme moduna geçtiğinde direksiyon desteği artık çalışmayabilir.

Bu durumda motor bekleme konumundan çıktığında veya hız yaklaşık 1 km/h aştığında (yokuş aşağı, eğim vb.) tekrar çalışır duruma gelir.

## Motorun beklemede kalmasının önlenmesi

Bazı durumlarda, örneğin bir kavşaktan geçerken, (sistem aktif hale getirildiğinde) motoru çalışır durumda tutarak hızla hareket etmeye hazır olmak mümkündür.

**Otomatik şanzımanlı araçlar için:**

Fren pedalına çok fazla basmadan aracı sabit tutun.

**Manuel şanzımanlı araçlar için:**

Debriyaj pedalına sonuna kadar basılı tutun.

# MOTORUN ÇALIŞTIRILMASI VE DURDURULMASI

Motor bekleme modundan çıkma koşulları

Otomatik şanzımanlı araçlar:

**– Sürücü kapısı açıldığında**

– Sürücü emniyet kemeri çözüldüğünde

– Manuel modda, vites değiştirme mandalları aktif hale gelir

– Fren pedalı bırakılır ve D veya M konumuna geçilir

– Fren pedalı bırakıldığında N konumuna geçildiğinde ve park freni bırakıldığında

– Fren pedalına tekrar basıldığında, P konumuna geçildiğinde veya N konumuna geçildiğinde ve park freni çekildiğinde

– R konumu aktiftir

– Gaz pedalı basılıdır

## Manuel şanzımanlı araçlar:

**Manuel şanzımanlı araçlar için:**
Vites takılıyken debriyaj pedalı çok hızlı bırakılırsa yeniden çalıştırma işlemi kesintiye uğrayabilir.

Sistem çalışır durumdayken motor stop ederse, debriyaj pedalına sonuna kadar basmak sistemi tekrar çalıştıracaktır.

– Sürücü kapısını açarken, vites takılı değilken ve debriyaj pedalı bırakılmamışken

– Sürücü emniyet kemerini çıkardığınızda, vites takılı değilken ve debriyaj pedalı bırakılmamışken

– Vites boşta ve debriyaj pedalına hafifçe basılırken

– motor viteste ve debriyaj pedalına tam basılırken

## Özel özellik

**Özel Not:** Araca bağlı olarak, motor bekleme modundayken kontağı kapatırsanız, gösterge panelinde  uyarı lambası birkaç saniye boyunca görünebilir.

## Motorun bekleme durumunu kesintiye uğratan koşullar

Motor bölmesinde herhangi bir işlem yapmadan önce kontağı kapatmalısınız ➔ **194**.

Bazı koşullar, özellikle aşağıdaki durumlarda sistemin motor bekleme fonksiyonunu kullanmasını engeller:

# MOTORUN ÇALIŞTIRILMASI VE DURDURULMASI



**Tüm araçlar için:**

– Sürücü kapısı kapalı değil

– Sürücünün emniyet kemeri takılı değil veya sürüş başladığında takılı değil

– Geri vites seçili

– Park Yardım fonksiyonu devrede

– Kaput kilitli değil

– Dış ortam sıcaklığı çok düşük veya çok yüksek

– Akü yeterince şarj edilmiş değil

– Araç iç sıcaklığı ile otomatik klima kontrol ayar noktası arasındaki fark çok yüksek

– Rakım çok yüksek

– Eğim otomatik vitesli araçlar için çok dik

– "Net Görüş" fonksiyonu etkinleştirildi ➔ **337**

– Kabin ısısı çok düşük

– Emisyon kontrol sistemi rejenerasyon işlemi gerçekleştiriyor

– ...

Araç modeline bağlı olarak, gösterge panelinde  uyarı lambası, motorun bekleme modunun kullanılamadığını belirtmek için yanar. Gösterge panelinde şu mesajla birlikte uyarı lambası görünebilir:

– Akü şarjını önceliklendirmek için "Akü şarj optimizasyonu"

– “Isıtma konforu önceliği” ile klima kullanımına öncelik verilmesi

– Motor fonksiyonlarına öncelik vermek için "Motor çalışma önceliği".

**Otomatik yeniden motor çalıştırma özelliği**

Araçtan ayrılmadan önce motor durdurulmalıdır (bekleme moduna alınmamalıdır) ➔ **194**.

Belirli koşullar altında, emniyetinizi ve konforunuzu garanti altına almak için motor kendi kendine yeniden çalışabilir.

Şu durumlarda meydana gelebilir:

– Dış ortam sıcaklığı çok düşük veya çok yüksek

– "Net Görüş" fonksiyonu etkinleştirildi ➔ **337**

– Akü yeterince şarj edilmiş değil

– Araç hızı 5 km/h değerinin üzerindedir (yokuş aşağı, vb.)

– Fren pedalına tekrar tekrar basılması veya fren sistemi gereksinimi olması

– ...

# MOTORUN ÇALIŞTIRILMASI VE DURDURULMASI

Donanıma bağlı olarak motorun otomatik olarak yeniden çalıştırıldığını bildirmek için gösterge panelinde uyarı lambası yanar.




Araç modeline ve donanıma bağlı olarak, uyarı lambasına gösterge panelinde bir mesaj eşlik edebilir:

– Akü şarjını önceliklendirmek için "Akü şarj optimizasyonu"

– “Isıtma konforu önceliği” ile klima kullanımına öncelik verilmesi

– Motor fonksiyonlarına öncelik vermek için "Motor çalışma önceliği".

> **Özel Not:** Motor bekleme konumundayken, motoru otomatik olarak yeniden çalıştırmak için düğmeye ***1*** basın.

## Fonksiyonu devre dışı bırakma, etkinleştirme

Fonksiyonu devre dışı bırakmak için düğmeye ***1*** basın. Gösterge panelinde "Stop & Start devre dışı bırakıldı" mesajı görünür ve düğme ***1*** üzerindeki dahili gösterge lambası ***2*** yanar.

Tekrar basıldığında sistem yeniden aktif hale gelecektir. Gösterge panelinde "Stop & Start Etkinleştirildi" mesajı belirir ve düğme ***1*** üzerindeki dahili gösterge lambası ***2*** söner.

Araç çalıştırıldığında sistem otomatik olarak yeniden etkinleştirilir ➔ **194**.

## Çalışma hataları

Gösterge panelinde "Stop & Start Sistemini Kontrol Et" mesajı göründüğünde ve düğme ***1*** üzerindeki dahili gösterge lambası ***2*** yandığında, bu sistemin devre dışı bırakıldığını gösterir.

Yetkili servisinize danışın.

# VİTES KUMANDALARI

## Vites kontrolü, elektronik vites kolu

3

### Vites seçme kolu *1*




**R**: geri vites

**N**: boş

**D**: ileri vites

**P**: Park, düğme ***2***




Gösterge panelindeki ***3*** numaralı gösterge lambası, vites kolunun ***1*** numaralı konumda olduğunu gösterir.

Araçtan ayrılmadan önce gösterge panelindeki P gösterge lambasının ve düğmeye ***2*** entegre edilmiş gösterge lambasının yandığını kontrol edin. **Aracın hareketsiz kalamama riski.**

### Çalışma

Araç dururken, aracı çalıştırın. Fren pedalına basın (gösterge panelindeki uyarı lambası ***4*** kaybolur). İstenilen konuma alın (**R, N, D**).

**Vites kolu yalnızca araç dururken, ayağınız frende ve gaz pedalı bırakılmış haldeyken D, N veya R konumuna getirilmelidir.**

**Not:** Otomatik şanzımanın konumunu değiştirmek için fren pedalına her basıldığında gösterge panelinde gösterge lambası ***4*** yanar.

# VİTES KUMANDALARI

## Çalışma




Vites kolunu ***1*** bir veya iki kademe ileri veya geri hareket ettirerek istenen konuma (**R, N, D**) getirin, ardından kolu bırakın; kol sabit konumuna geri dönecektir.

Vites konum bilgisi gösterge panelinde yanar.

Belirli koşullar bir konumdan diğerine geçişi engellediğinde, gösterge panelinde önceki konum yanıp söner.

## P konumuna geçmek için




Araç dururken ve motor çalışır durumdayken, **P** konumuna geçmek için düğmeye ***2*** basın. Vites kolu **P** konumuna getirildiğinde, düğmedeki ***2*** uyarı lambası turuncu renkte yanar.

ⓘ Vites kutusunun P konumu, park freninin uygulanmasının yerine geçemez.

## P konumundan çıkmak için

Araç dururken ve motor çalışır durumdayken, fren pedalına basın ve istenen konuma göre vites kolunu ***1*** ileri veya geri hareket ettirin. Düğme uyarı lambası ***2*** söner.

Fren pedalına tam olarak basılmadığı takdirde, gösterge panelinde "Fren pedalına basın" mesajı ve uyarı lambası ***4*** görüntülenir.

**Not:** Araç dururken veya yaklaşık 2 mph (3 km/h) hızın altında seyrederken, sürücü kapısını açıp emniyet kemerini çözdüğünde, **R**, **N** veya **D** konumundayken, sürücünün herhangi bir müdahalesi olmadan, gösterge panelinde herhangi bir sesli sinyal veya mesaj olmaksızın otomatik olarak **P** konumuna geçilir. Gösterge panelinde **P**

uyarı lambası yanar ve **P** düğmesine entegre edilmiş gösterge lambası da yanar.

### Boş konuma (N) geçme

Araç dururken ve motor çalışırken, **N** konumuna geçmek için, takılı olan vitese bağlı olarak, vites kolunu ***1*** bir kademe ileri veya geri basılı tutun.

## İleri vitese geçmek için (*D* konumu)

Araç dururken, motor çalışır durumda ve ayağınız fren pedalındayken, vites kolunu ***1*** iki kademe geriye doğru hareket ettirerek **D** konumuna getirin.

Koşullardan herhangi biri sağlanmazsa, gösterge panelinde yaklaşık 15 saniye boyunca uyarı lambası ***4*** yanacaktır.

Sürüş koşullarının çoğunda artık vites kolunu kullanmanıza gerek kalmaz: Vitesler, sistem aracın yükünü, yol profilini ve seçilen sürüş stilini hesaba katarak, doğru zamanda otomatik olarak seçilir.

**Not:** Motor çalışır durumdayken ve araç 0 ile 5 mil/saat (0 ile 8 km/saat) arasında bir hızla, **N** veya **R** konumunda seyrederken, **D** konumuna geçmek için fren pedalına basmanız gerekecektir. Bu özellik, ileri ve geri yönde birçok ardışık hareket gerektiren park manevraları sırasında faydalıdır.

### Ekonomik sürüş

Araç kullanırken, otomatik vites değişimlerinin daha düşük motor devrinde gerçekleşmesini sağlamak için vites kolunu her zaman **D** konumunda bırakın ve gaz pedalına hafifçe basılı tutun.

### Hızlanma ve sollama

Gaz pedalına sert ve tam olarak basın (kick down noktasını geçecek kadar).

**Bu, motor devir aralığı içerisinde optimum vites seçimini sağlayacaktır.**

## Geri vitese (R konumu) geçme

Araç dururken, motor çalışır durumda ve ayağınız fren pedalındayken, vites kolunu ***1*** iki kademe ileriye doğru hareket ettirerek **R** konumuna getirin.

Fren pedalına basılmadığı takdirde, gösterge panelinde yaklaşık 15 saniye boyunca uyarı lambası ***4*** yanar.

**Not:** Motor çalışır durumdayken ve araç yaklaşık 0 ile 5 mil/saat (8 km/saat) arasında bir

hızda, **N** veya **D** konumundayken hareket halindeyken, **R** konumuna geçmek için fren pedalına basılmalıdır. Bu özellik, ileri ve geri yönde birçok ardışık hareket gerektiren park manevraları sırasında faydalıdır.

### Vites değiştirme mandalları *5* ve *6*




Vites değiştirme mandallari ***5*** ve ***6***, **D** konumundayken vites değiştirmenize olanak tanır.

***5***: Daha düşük bir vitese geçiş.

***6***: Daha yüksek bir vitese geçiş.

**P**, **N** ve **R** konumlarına vites değiştirme mandalları kullanılarak erişilemez.

### Manuel modda sürüş

**D** konumunda sürüş yaparken, direksiyon simidindeki ***5*** ve ***6*** numaralı vites değiştirme mandalları kullanılarak manuel sürüş moduna geçilebilir. İki manuel sürüş modu mevcuttur:

– "**Geçici" manuel mod,** iki vites değiştirme mandalından birine kısa süreliğine basılarak vites değişimini zorlamak için kullanılabilir. Gösterge panelinde **D** sürüş modu ve mevcut vites görüntülenir.

**Not:** Araç performansı için en uygun vites artık seçilmediğinde veya belirli bir süre boyunca vites değiştirme koluna dokunulmadığında şanzıman otomatik olarak **D** moduna geri döner.

– **Kalıcı manuel mod**, mandallardan birine basılı tutularak etkinleştirilir. Gösterge panelinde **M** sürüş modu ve mevcut vites görüntülenir.

**Not:** Sağdaki mandalı basılı tutarak veya tek dokunuşlu kolu ***1*** iki kademe geriye çekip basılı tutarak otomatik moda geri dönebilirsiniz.

Her durumda:

– Vitesleri düşürmek için sol taraftaki vites mandalına basın;

– Vitesleri yükseltmek için sağdaki vites mandalına basın.

**Not:** Ekrana bağlı olarak, vites konumunun yanındaki gösterge lambası bir üst vitese geçmeniz gerektiğini gösterir.

## Özel durum

Belirli sürüş koşullarında (örneğin motor koruması, Elektronik Denge Kontrolü (ESC) sisteminin çalışması vb.) sistem vitesi otomatik olarak değiştirebilir.

Aynı şekilde hatalı manevraların önüne geçmek için sistem tarafından vites değişimi reddedilebilir: Bu durumda vites göstergesi uyarı amaçlı birkaç saniye boyunca yanıp söner.

## Özel durumlar

– **Yol tipi veya hava koşulları** (dik yokuşlar, ani inişler, derin kar, kum veya çamur) otomatik modda kalmayı zorlaştırıyorsa, araca bağlı olarak, vites değiştirme mandalları kullanılarak manuel moda geçilmesi tavsiye edilir. Bu, yokuş yukarı sürüşlerde "otomatik şanzımanın" sürekli vites değiştirmesini önler ve uzun inişlerde motor freni kullanılmasına olanak tanır.

– **Soğuk havalarda**, stop etmeyi önlemek için motoru çalıştırın ve **P** veya **N** konumundan çıkarıp kolu **D** veya **R** konumuna getirmeden önce birkaç saniye bekleyin.

## Aracın park edilmesi

**P** konumu aşağıdaki durumlarda otomatik olarak devreye girer:

– Motor stop etmiş durumda.

– Araç dururken, sürücü koltuğunun emniyet kemeri çözülmüş ve sürücü kapısı açılmışsa.

Gösterge panelinde **P** uyarı lambası yanar ve **P** düğmesine entegre edilmiş gösterge lambası da yanar.

Elektronik park freninin devrede olduğundan emin olun.

**Not:** Araç, **P** konumundayken dik bir yamaçta park halindeyken, gösterge panelinde "UYARI: Park Frenini Uygulayın" mesajı belirir ve bir bip sesi duyulur.

ⓘ P konumu yalnızca araç hareketsizken kullanılmalıdır.

ⓘ Yokuş yukarı çıktığınızda, durmaya devam etmek için ayağınızı gaz pedalında tutmayın.
**Otomatik şanzımanın aşırı ısınma riski.**

⚠ Güvenlik nedeniyle, araç tamamen durmadan kontağı kapatmayın.

# VİTES KUMANDALARI



### Bakım aralığı

Otomatik şanzımanın planlı bakıma ihtiyacı olup olmadığını kontrol etmek için aracınızın bakım dokümanına bakın veya yetkili servise danışın.

Eğer bakıma ihtiyacı yoksa yağ takviyesi yapmaya gerek yoktur.

### Çalışma hataları

– **Seyir halinde iken** gösterge panelinde "UYARI: Şanzıman Kontrol Edin" mesajı belirirse bu bir arıza olduğunu gösterir.

Yetkili servisle en kısa sürede iletişime geçin

– **Sürüş esnasında** gösterge panelinde "UYARI: Şanzıman Aşırı Sıcak" mesajı görüntülenirse, şanzımanın soğumasını sağlamak için mümkün olan en kısa sürede aracınızı durdurun ve mesajın kaybolmasını bekleyin

Motor arızası veya otomatik şanzımanın çalışmasını etkileyen bir elektrik arızası (akü arızası) durumunda, aracın düzgün bir şekilde hareketsiz hale getirildiğinden emin olun.



Aracın alt kısmına bir darbe gelmesi durumunda (örneğin bir direğe, yükseltilmiş kaldırıma veya diğer sokak mobilyalarına çarpması) bu durum araçta hasara (örneğin aksın bükülmesi), elektrik devresinde veya çekiş aküsünde hasara yol açabilir.
Devre elemanlarına veya herhangi bir sıvıya veya yağa dokunmayın.
Herhangi bir kaza riskini önlemek için aracınızı yetkili bir servise kontrol ettirin.
**Ciddi yaralanma veya elektrik çarpması riski ve yaşamsal risk.**

# VİTES KUMANDALARI

## Vites kolu




3

Araç hareketsiz durumdayken, eğime ve/veya araç yüküne bağlı olarak, manuel vitesli araçlarda park frenini en az iki kademe daha yukarı çekip bir vitese (1. veya geri vites) takmak, otomatik vitesli araçlarda ise **P** konumuna getirmek gerekebilir.

Manevra sırasında aracın alt kısmına gelen bir darbe (örneğin bir direğe, yükseltilmiş kaldırıma veya diğer sokak mobilyalarına çarpma) araçta hasara (örneğin bir aksın deformasyonuna) yol açabilir.
Herhangi bir kaza riskini önlemek için aracınızı yetkili servise kontrol ettirin.

### Geri vites seçimi

**Manuel şanzımanlı araç:** Vites kolunu önce Boş konumuna, sonra Geri konumuna getirin.

Geri vitese geçmek için ***1*** numaralı döner düğmeyi vites kolu topuzuna kadar yukarı kaldırmak gerekir.

**Otomatik şanzımanlı araçlarda:** geri vitese geçildiği anda (kontak açıksa) geri vites lambaları yanacaktır.

Park Asistanı özelliği bulunan araçlar ➔ **315**.

# PARK FRENİ

## El freni




Sürüş esnasında el freninin tamamen indirildiğinden (kırmızı gösterge lambasının söndüğünden) emin olun, aksi takdirde aşırı ısınma veya hatta hasar meydana gelebilir.

### Serbest bırakmak için

Kolu hafifçe yukarı doğru çekin, düğmeye ***1*** basın ve kolu zemine kadar indirin.

El frenini yanlış şekilde bırakmışsanız, gösterge panelindeki kırmızı uyarı lambası yanacaktır.

### Uygulamak için:

Kolu yukarı doğru çekin ve aracın hareketsiz hale geldiğinden emin olun.

# DİZEL VERSİYONLARIN ÖZELLİKLERİ



## Dizel motor devri

Aracınızı, kuru çim veya yaprak gibi yanıcı maddelerin veya malzemelerin sıcak egzoz sistemiyle temas edebileceği yerlere park etmeyin veya bu yerlerde motoru çalıştırmayın.

Sürüş esnasında, motora zarar vermemek için, hangi viteste olursanız olun, motor devrinin hiçbir zaman 4.500 rpm değerinin geçmesine izin vermeyin.

"Kirlilik Önleme Sistemini Kontrol Edin" mesajı, ve uyarı lambaları eşliğinde görüntüleniyorsa derhal yetkili servise danışın.

Sürüş esnasında kullanılan yakıtın cinsine bağlı olarak beyaz duman çıkması mümkündür.

Bu durum egzoz partikül filtresinin otomatik olarak temizlenmesinden kaynaklanır ve aracın çalışma şeklini etkilemez.

## Yakıtın bitmesi

Yakıt tamamen boşalır ve sonra depo doldurulursa, motor çalıştırılmadan önce yakıt sistemi havasının alınması gerekir ➔ **185**.

## Motor dumanı opaklık etiketi

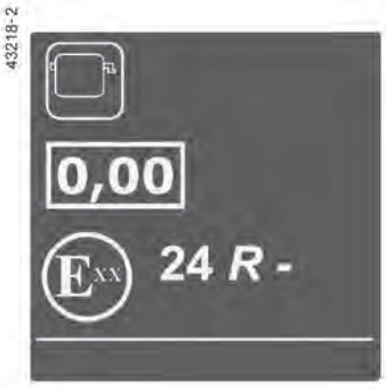


***1*** numaralı bilgiyi motor bölmesine yapıştırılmış ***A*** etiketinde veya araca bağlı olarak araç kimlik plakasında bulabilirsiniz ➔ **431**.

***1.*** Dizel egzoz emisyonları

## Kışın Alınması Gereken Önlemler

Aracınızı, kuru çim veya yaprak gibi yanıcı maddelerin veya malzemelerin sıcak egzoz sistemiyle temas edebileceği yerlere park etmeyin veya bu yerlerde motoru çalıştırmayın.

Buzlu havalarda herhangi bir arıza yaşamamak için:

– Akünün her zaman tam şarjlı olduğundan emin olun

– Su buharının depoda yoğunlaşıp deponun dibinde birik-

mesini önlemek için dizel yakıt deposunu her zaman nispeten dolu tutun.

## Partikül filtresi

Partikül filtresi dizel motorlardan çıkan egzoz gazlarının arıtılmasında kullanılır.

Araç modeline bağlı olarak gösterge panelinde görüntülenen  uyarı lambası, filtrenin tıkandığını ve temizlenmesi gerektiğini gösterir.

**Not:** Araca bağlı olarak, partikül filtresi çalışır durumda olduğunda ve sürücü tarafından herhangi bir işlem gerektirmediğinde, sürücüyü bilgilendirmek amacıyla gösterge panelinde "DPF rejenerasyonuna gerek yok" mesajı görüntülenir.

### Otomatik rejenerasyon

Bunun için  uyarı lambası yandığında trafik koşullarına uygun şekilde sürüşe devam edin ve uyarı lambaları kaybolana kadar hız sınırlarına uyun. Mümkünse motor devrini 2.000 devir/dakikanın altına düşürmeyin.

Uyarı lambası yaklaşık ***10*** ila 20 dakika sonra sönmelidir ➔ **151.**

> ⓘ Partikül filtresinin rejenerasyonunu kolaylaştırmak için, ana yollarda her 200 km'de bir uzun bir sürüş (en az 20 dakika) gerçekleştirin.

Gösterge panelinde  uyarı lambasının görüntülenmesi, motor devrinin artması ve partikül filtresinin temizlenmesi amacıyla soğutma sisteminin çalıştırılmasıyla birlikte gerçekleşebilir.

**Not:** Filtre temizliği konusunda sürüş koşulları tam olarak sağlanmazsa uyarı lambası tekrar yanabilir. Araç durmuşsa veya motor devri 2.000 devir değerinin altındaysa ve uyarı lambası sönmemişse, işlemi yeniden başlatmanız gerekebilir.

# DİZEL VERSİYONLARIN ÖZELLİKLERİ

## Manuel rejenerasyon

(mevcut ise)

3

Rejenerasyon işlemini garajda veya kapalı bir alanda başlatmayın.

**Egzoz gazı emisyonlarından kaynaklanan zehirlenme veya boğulma riski.**

Rejenerasyon işlemi sırasında egzoz çıkışının yakınında kimsenin bulunmadığından emin olun. **Yanma riski.**

Aracı, yanıcı maddelerin veya çimen, yaprak veya kağıt gibi malzemelerin sıcak egzoz sistemiyle temas edebileceği veya yakınında bulunabileceği yerlere park etmeyin.

**Yangın tehlikesi.**

**Rejenerasyon işlemi sırasında aracınızı gözetimsiz bırakmayın.**

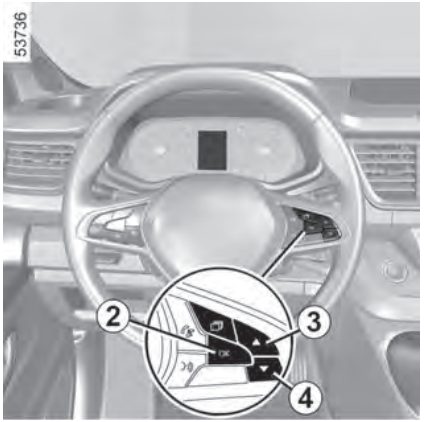


Koşullara (gerekli sürüş süresi vb.) uyulamaması durumunda, gösterge panelinde " " uyarı lambası yanar ve otomatik rejenerasyon için doygunluk seviyesinin çok yüksek olduğunu belirtmek üzere "Partikül filtresini rejenere edin" mesajı görüntülenir.

Partikül filtresinin aşırı doygunluğa ulaşmasını önlemek için manuel rejenerasyon işlemini hızlı bir şekilde gerçekleştirmeniz gerekmektedir; bu durum yetkili servise danışmanızı gerektirebilir.

Partikül filtresinin manuel olarak rejenerasyonu, egzoz sisteminde ve egzoz gazlarında yüksek sıcaklığa yol açar. Yaklaşık 40 dakika süren bu işlem sırasında önlemler alınmalıdır.

Bunu yapmak için, "Partikül filtresi için rejenerasyon işlemi gerçekleştirin" mesajıyla birlikte uyarı lambası yandığında:

– Aracınızı yoldan uzakta, trafikten uzak ve kolayca tutuşabilecek veya eriyebilecek herhangi bir engel veya malzemeden (örneğin kağıt, çimen, plastik, kuru organik madde vb.) en az üç metre uzakta bir yere park edin

– Park frenini uygulayın.

# DİZEL VERSİYONLARIN ÖZELLİKLERİ

– Vites kolunu boşa alın (otomatik şanzımanlı araçlarda **N** konumuna).

Ardından, motor çalışır haldeyken:

– Araçta mevcut ise, Stop & Start fonksiyonunu devre dışı bırakın ➔ **199**

– Gösterge paneli menüsündeki "Araç" sekmesine gidin ➔ **141**

– “DPF için rejenerasyon işlemi başlat [uzun basma]” mesajı görünene kadar ***3*** veya ***4*** numaralı düğmeye art arda basın

– "DPF rejenerasyonu devam ediyor" veya "Rejenerasyon 40 dakika - durdurmak için frene basın" mesajı görünene kadar ***2*** numaralı düğmeyi basılı tutun. Uyarı lambası yanıp söner.

Uyarı lambası sönene kadar bekleyin (yaklaşık 40 dakika). Gösterge panelinde “DPF Rejenerasyonu Tamamlandı” mesajı görüntülenir.

Rejenerasyon işleminden önce veya işlem sırasında koşullar sağlanmazsa, uyarı lambası söner ve "DPF rejenerasyon İşlemi Kesintiye Uğradı" mesajı görüntülenir ve işlem iptal edilir.

Manuel işlemi yenilemek için gereken koşullar tekrar sağlandığında, “DPF Rejenerasyonunu başlat [uzun basış]” mesajı görüntülenecektir.

**Not:** Yağ veya soğutma sıvısı seviyesinin yetersiz olması durumunda (gösterge panelinde yağ basıncı uyarı lambası veya soğutma sıvısı sıcaklığı uyarı lambası yanıyorsa) rejenerasyon işlemine başlamayın. Bu durumda, gerekli sıvıları tamamlayın ➔ **373** ve ➔ **376**. Rejenerasyon şu durumlarda mümkün değildir:

– Yakıt seviyesi çok düşükse

– Motor çok soğuksa

– Aşırı hava koşullarında (soğuk, sıcak veya çok yüksek rakım).

Rejenerasyon işlemi sırasında:

– Motorun ısınması için motor devri önce yaklaşık 3000 devir/dakikaya çıkarılır. Ardından rejenerasyon işleminin sonuna kadar yaklaşık 2.000 devir/dakikaya düşer

– Fanlar tetiklenir. Bu, motor soğutmasını sağlamak için yapılan normal bir işlemdir

– Egzoz sisteminden sıklıkla beyaz duman ve alışılmadık kokular çıkmaktadır. Bu, sistemin yanlış çalıştığı anlamına gelmez.

**Partikül filtresi rejenerasyonunu durdurmanız gerekiyorsa, pedallardan birine basın.** Bu durumda, rejenerasyon yalnızca kısmi olacaktır.

## Özel durum

Kendi güvenliğiniz için, STOP uyarı lambası trafik koşulları izin verdiği anda derhal durmanızı gerektirir. Motoru kapatın ve yeniden çalıştırmayın. Yetkili servisinize başvurun.

Filtre doygunluğa ulaştığında gösterge panelinde uyarı lambası ve araca bağlı olarak uyarı lambası belirir ve buna "Enjeksiyonu kontrol edin" mesajı eşlik eder.

Bu durumda lütfen Yetkili servise danışın.

STOP uyarı lambası ve araca bağlı olarak uyarı lambası "UYARI: Motor Arızası Riski" mesajıyla birlikte yanarsa, aracı durdurun ve yetkili servise başvurun.

# ÇEVRE

## Üretici firma

Aracınız, tüm kullanım ömrü boyunca üretimi, kullanımı ve kullanım ömrünün sonu boyunca **çevreye** saygılı bir şekilde tasarlanmıştır.

Aracınız, çevre üzerindeki çevresel etkiyi azaltma politikasına uyan bir fabrikada üretilmiştir (su ve enerji tüketiminin, görüntü ve gürültü kirliliğinin, atmosfere verilen emisyonların ve atık suların azaltılması atıkların ayrıştırılması ve yeniden kullanılması).

## Emisyonlar

Aracınız, kullanım sırasında daha az sera gazı ($CO_2$) yayacak ve dolayısıyla daha az yakıt tüketecek şekilde tasarlanmıştır (örneğin, dizel araç için 140 g/km, 5,3 l/100 km yakıta eşdeğerdir).

Araçlarımızda ayrıca katalitik konvertör, oksijen sensörü ve benzin buharı filtresi (ikincisi yakıt deposundan çıkan buharın havaya karışmasını önler) gibi emisyon kontrol sistemleri de bulunmaktadır.

Bazı dizel araçlarda, yayılan is parçacıklarının hacmini azaltmak için bu sistemde ayrıca bir partikül filtresi de bulunmaktadır.

## Lütfen siz de çevrenin korunmasına katkıda bulunun.

– Ömrünü tamamlayan parçalar ve araçlar atılmamalıdır. Çevre standartlarına uygun tüzel kişiliğe teslim edilmesi gerekir.

– Rutin araç bakımı sırasında değiştirilen lastikler, yağ gibi aşınmış parçalar ve bileşenler, özel toplama noktalarına atılmalıdır.

– Değiştirilen kullanılmış **elektrikli** ve **elektronik** parçalar (piller gibi) çöp olarak atılmamalıdır. Bunları yetkili servise götürün veya uygun geri dönüşüm tesisleri hakkında bilgi edinmek için yerel idarenize danışın.



# ÇEVRE



Aracınızın kullanım ömrü sonunda geri dönüşümünü optimize etmek için yetkili servis ile iletişime geçebilir veya yerel yasalara uygun olarak çevreye saygılı toplama noktalarına yönlendirilmek için üreticinin web sitesini ziyaret edebilirsiniz.

## Geri dönüşüm

Aracınızın en az %85'i geri dönüştürülebilir ve en az %95'i geri kazanılabilir.

Bu hedeflere ulaşmak için araç parçalarının birçoğu geri dönüştürülebilir şekilde tasarlanmıştır. Malzemeler ve yapılar aşağıdaki amaçlar doğrultusunda dikkatlice tasarlanmıştır:

– Bu bileşenlerin uzman şirketler tarafından kolayca çıkarılıp yeniden işlenebilmesine olanak sağlamak

– Döngüsel ekonomiyi teşvik etmek (yeniden kullanım, geri dönüşüm, geri kazanım, vb.)

Bu durum özellikle elektrikli araç aküleri için geçerlidir.

Ham madde kaynaklarını korumak amacıyla, bu araçta geri dönüştürülmüş plastikten veya yenilenebilir malzemelerden (pamuk veya yün gibi bitkisel veya hayvansal kaynaklı malzemeler) yapılmış çok sayıda parça bulunmaktadır.

# BAKIM VE KİRLETİM ÖNLEME TAVSİYELERİ

## Giriş

Aracınız, 2015 yılında yürürlüğe giren, kullanım ömürleri sonunda araçların geri dönüştürülmesi ve geri kazanılmasına ilişkin kriterlere uygundur.

Aracınızın bazı parçaları daha sonra geri dönüştürülebilecek şekilde tasarlanmıştır.

Bu parçalar kolayca çıkarılıp geri dönüşüm merkezlerinde toplanıp yeniden işlenebilmektedir.

Ayrıca aracınız tasarımı, yakıt tüketimindeki uygunluğu ve ilk ayarları sayesinde güncel çevre koruma yönetmeliklerine de uygundur. Üretici, kirletici egzoz gazı emisyonlarını azaltmak ve enerji tasarrufu sağlamak için aktif olarak çabalar. Ancak aracınızın yakıt tüketimi ve kirletici egzoz gazı emisyonlarının seviyesi de sizin sorumluluğunuzdadır. Bakımının yapılıp doğru kullanıldığından emin olun.

## Bakım

Kirlilik önleme yönetmeliklerine uyulmamasının, araç sahibine karşı yasal işlem başlatılmasına yol açabileceğini unutmamak önemlidir. Ayrıca, motor, yakıt besleme sistemi ve egzoz bileşenlerinin üretici tarafından orijinal olarak önerilenler dışındaki parçalarla değiştirilmesi, aracınızın artık kirlilik önleme düzenlemelerine uymamasına neden olabilir.

Bakım planınızda verilen talimatlara uygun olarak aracınızı yetkili serviste ayarlatın ve kontrol ettirin: Aracınızın orijinal standartlarına uygun şekilde muhafaza edilmesini sağlamak için gerekli tüm ekipmanlara sahip olacaklardır.

## Motor ayarlamaları

– **Hava filtresi, dizel yakıt filtresi:** Tıkalı bir filtre performansı olumsuz etkiler. Değiştirilmesi gerekir.

– **Rölanti devri:** Ayar gerektirmez.

## Egzoz gazı izleme sistemi

Egzoz gazı izleme sistemi, aracın egzoz gazı emisyon önleme sisteminde herhangi bir çalışma arızası olup olmadığını tespit edecektir.

Bu sistemin arızalanması durumunda atmosfere zehirli maddeler yayılabilir veya mekanik hasarlar meydana gelebilir.

# BAKIM VE KİRLETİM ÖNLEME TAVSİYELERİ

 Gösterge panelindeki bu uyarı lambası, sistemde olası arızaları gösterir: kontak açıldığında yanar ve motor çalışmaya başladığında söner.

– Sürekli yanıyorsa en kısa sürede yetkili servise başvurun

– Yanıp sönüyorsa, lamba yanıp sönmeyi bırakana kadar motor devrini düşürün. Yetkili servisle en kısa sürede iletişime geçin

 ➔ 188

# SÜRÜŞ TAVSİYELERİ, EKONOMİK SÜRÜŞ

## Giriş

Yakıt tüketimi standart bir düzenleyici yönteme göre akredite edilir. Tüm üreticiler için aynı olan bu özellik, araçların birbirleriyle karşılaştırılabilmesine olanak sağlar. Gerçek zamanlı tüketim, aracın kullanım koşullarına, takılı donanıma ve kullanıcının sürüş tarzına göre değişmektedir. Yakıt tüketimini optimize etmek için lütfen aşağıdaki tavsiyelere uyun.

Aracınıza bağlı olarak yakıt tüketimini azaltmanıza yardımcı olacak farklı işlevler bulunabilir:

– Devir saati

– "Boşta sürüş" fonksiyonu

– Vites değiştirme göstergesi

– Sürüş tarzı göstergesi

– Multimedya ekran üzerinden yolculuk kaydı ve eko-sürüş tavsiyeleri

– ECO modu, ECO veya Sürüş modu düğmesiyle etkinleştirilir

– Stop and Start ➔ **199** fonksiyonu. Araçta navigasyon sistemi varsa ek bilgiler sağlar.

## "Boşta sürüş" fonksiyonu

Araç modeline bağlı olarak, otomatik şanzımanlı ve ECO modu aktif olan araçlarda, yavaşlama aşamalarında (sürücünün ayağı gaz pedalından tamamen çekildiğinde), boşta sürüşe (otomatik nötr) geçiş, yakıt tasarrufu sağlamak için gaza basmadan daha uzun mesafe kat etmenizi sağlar.

Şanzıman boş (otomatik nötr) konumdayken, gösterge panelinde yeşil (veya araca bağlı olarak beyaz) renkte  gösterge lambası yanar.

**Not:** Fren pedalına veya gaz pedalına basıldığında "boşta sürüş" fonksiyonu devre dışı bırakılır.

## Vites değiştirme göstergesi *3*




Araç modeline bağlı olarak, optimum tüketim seviyelerini elde etmek için gösterge panelindeki uyarı lambası, vites yükseltme veya düşürme için en iyi zamanı bildirir:

Vites yükseltme

Vites küçültme



## Sürüş tarzı göstergesi *4*




Gerçek zamanlı olarak benimsenen sürüş stili hakkında sizi bilgilendirir. Gösterge lambasının boyutu ***4*** ile bildirilir.

– **Büyük:** Ölçülü, ekonomik sürüş

– **Orta seviye:** oldukça ölçülü sürüş

– **Küçük:** düzensiz ve sportif sürüş

Sürüş stili göstergesini **etkinleştirmek/devre dışı bırakmak** için lütfen multimedya sistemi talimatlarına bakın.

## ECO modu




ECO modu yakıt tüketimini optimize eden bir fonksiyondur. Bu durum, bazı sürüş işlemlerini (hızlanma, vites değiştirme, hız sabitleyici, yavaşlama vb.) etkiler.

Hızlanmanın sınırlandırılması, şehir içi ve çevre yollarda düşük yakıt tüketimini mümkün kılar.




### Fonksiyonun etkinleştirilmesi

Etkinleştirmeyi onaylamak için gösterge panelinde ***6*** numaralı ECO uyarı lambası yanana kadar düğmeye ***5*** basın.

# SÜRÜŞ TAVSİYELERİ, EKONOMİK SÜRÜŞ

Sürüş esnasında motor performansını artırmak amacıyla ECO modundan geçici olarak çıkmak mümkündür.

Bunu yapmak için gaz pedalına sert ve tam basın.

Gaz pedalından ayağınızı çektiğinizde ECO modu tekrar devreye girer.

## Fonksiyonun devre dışı bırakılması

Normal moda dönmek için düğmeye ***5*** gerektiği kadar basın. ECO uyarı lambası ***6***, devre dışı bırakma işlemini onaylamak için gösterge panelinden kaybolur.

## Sürüş tavsiyeleri, eko-sürüş

**Sürücü tarafında,** yalnızca araca uygun, önceden takılmış parçalarla tutturulmuş paspaslar kullanın ve doğru şekilde uyduğunu kontrol edin. Çift kat paspas sermeyin. **Pedalların sıkışma riski vardır.**




## Davranış

– Araç hareketsizken motorun ısınmasını beklemek yerine, motor normal çalışma sıcaklığına ulaşana kadar dikkatli sürün.

– Çok sık hızlanma ve frenlemenin olduğu dinamik sürüşler, tasarruf edilen zamana kıyasla yakıt açısından ekonomik değildir.

– Yüksek hızlar aracın yakıt tüketimini önemli ölçüde etkiler. Örnekler (sabit bir hızda):

– Hızın yaklaşık 130 km/h değerinden 110 km/h değerine düşürülmesi yaklaşık %20'ye varan yakıt tasarrufu sağlar

– Hızın yaklaşık 90 km/h değerinden 80 km/h değerine düşürülmesi yaklaşık %10'a kadar yakıt tasarrufu sağlar.

– Vites geçişleri sırasında motoru aşırı devirlendirmeyin. Her

zaman mümkün olan en yüksek vitesi kullanmalısınız.

– Ani hızlanmalardan kaçının.

– Mümkün olduğunca az fren yapın. Eğer önceden bir engel veya viraj öngörüyorsanız, gaz pedalını bırakabilirsiniz.

– Yokuş yukarı aynı hızı korumaya çalışmayın, düz yolda olduğunuzdan daha fazla hızlanmayın. Gaz pedalında ayağınızı aynı konumda tutun.

– Modern araçlarda, motoru durdurmadan önce debriyaja basmak ve gaza basmak gereksizdir.

– Kötü hava koşulları, su basmış yollar:



Su seviyesi jantın alt kenarından daha yüksekse, sudan geçmeyin.

Isıtma seviyeleri

Aracınızda kalorifer (özellikle dış hava sıcaklığı sıfırın altına düştüğünde) veya klima kullanıldığında yakıt tüketiminde artış fark etmeniz normaldir.

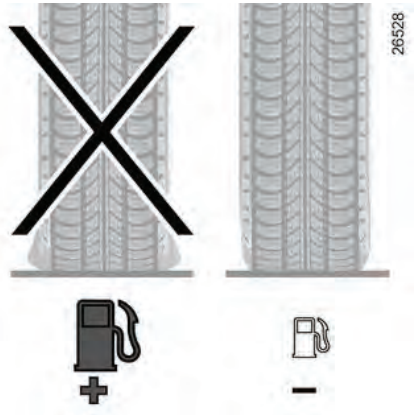


## Lastikler

– Yetersiz şişirilmiş lastik yakıt tüketimini artırır.

– Tavsiye edilmeyen lastiklerin kullanımı yakıt tüketimini artırabilir.




## Kullanım tavsiyeleri

– ECO modunu tercih edin.

– Elektrik bir yakıttır gerçekten ihtiyaç duyulmadığında tüm elektrikli cihazları kapatın. Ancak (önce güvenlik), görüş mesafesinin kötü olduğu durumlarda ("görmek ve görülmek") farlarınızı açık tutun.

– Havalandırma deliklerini kullanın. 100 km/h hızla camlar

açık şekilde araç kullanmak yakıt tüketimini %4 oranında artıracaktır.

– Taşmayı önlemek için yakıt deposunu asla ağzına kadar doldurmayın.

– **Otomatik olmayan klima sistemi bulunan araçlarda**, gerekmediğinde klimayı kapatın.

## Tüketimi azaltmaya ve çevreyi korumaya yardımcı olmak için öneriler:

Aracınız güneş altında park edilmişse, motoru çalıştırmadan önce sıcak havanın dışarı çıkması için kapıları birkaç dakika açın.

– Araçta boş tavan bagajı takılı bırakmayın.

– Büyük hacimli eşyalarınız için römork kullanmanız daha iyi olacaktır.

– Karavan çekerken rüzgar deflektörü takın ve dikkatlice ayarlayın.

– Aracınızı "kapıdan kapıya" (uzun beklemelerin olduğu kısa yolculuklar) ziyaretler için kullanmaktan kaçının çünkü bu tür koşullarda motor hiçbir zaman optimum çalışma sıcaklığına ulaşamaz.

# LASTİK BASINCI İZLEME SİSTEMİ

## Çalışma prensipleri

Araçta bu fonksiyon mevcutsa, sistem lastik basıncını izler.




Her tekerleğin (acil durum stepnesi hariç) şişirme valfinde lastik basıncını periyodik olarak ölçen bir sensör bulunur.

Sistem, mevcut basınçları gösterge panelinde ***1*** görüntüler ve basıncın yetersiz olması durumunda sürücüyü uyarır.

## Lastik basıncı referans değerini sıfırlama prosedürü

Şu durumlarda gerçekleştirin:

– Standart lastik basıncının kullanım koşullarına (boş, yük taşıma, otoyol sürüşü vb.) uyum sağlaması için değiştirilmesi gerektiğinde

– Tekerlekleri yer değiştirdikten sonra (ancak bu uygulama önerilmez)

– Lastik değişimi sonrasında ➔ **387**.

Bu işlemi mutlaka dört lastiğin de soğukken hava basıncı kontrol edildikten sonra yapılmalıdır.

Lastik basınçları aracın mevcut kullanım şekline (boş, yük taşıma, otoyol kullanımı vb.) uygun olmalıdır.

ⓘ Tekerleklerin yerlerinin değiştirilmesi durumunda sistemin yeniden başlatılması gerekir. Yetkili servisinize danışın.

## Gösterge paneli 1 üzerinden sıfırlama prosedürü

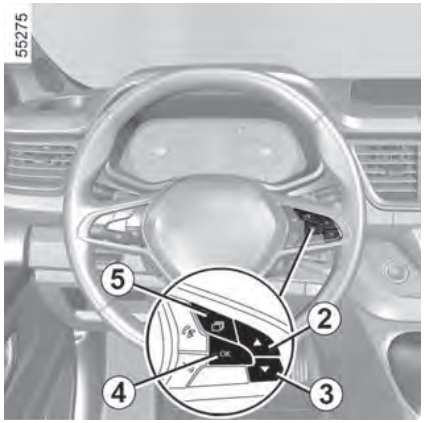

# LASTİK BASINCI İZLEME SİSTEMİ

**Kontak açık**, araç hareketsiz:

– "Araç" sekmesine  ulaşmak için gerektiği kadar düğmeye ***5*** basın

– "Lastik basıncı" sayfasına ulaşmak için ***2*** veya ***3*** numaralı düğmeye tekrar tekrar basın

– Sıfırlamayı başlatmak için kontrol düğmesini ***4*** basılı tutun (yaklaşık 3 saniye). Yanıp sönen lastik simgesi ve ardından "Lastik Basınçları Öğreniliyor" mesajı, lastik basıncını sıfırlama isteğinin kabul edildiğini gösterir.

Sıfırlama işlemi birkaç dakikalık sürüş süresi alabilir.

Sıfırlama işleminin ardından kısa mesafeler kat edilirse, tabloda ***3***. adımdaki görüntü, birkaç kez yeniden başlatıldıktan sonra bile görüntülenmeye devam edebilir.

**Not:** Lastik basınç referans değeri, kapı çerçevesinde belirtilen ve tavsiye edilen değerden daha az olmamalıdır.



Güvenliğiniz için, STOP uyarı lambası trafik koşulları izin verdiği anda derhal durmanızı gerektirir.

# LASTİK BASINCI İZLEME SİSTEMİ

## Lastik basıncı referans değerinin sıfırlanması: tablo

**Aşağıdaki tabloda lastik sıfırlama prosedürüyle ilgili olası mesajlar gösterilmektedir.**



| Adım-lar | Ekranlar (mevcut ise) | Mesajlar | Değerler |
|---|---|---|---|
| 1 |  | Lastik basıncı başlatma, Uzun basma | Kontak açık ve araç hareketsiz durumdayken, OK düğmesini ***4*** basılı tutarak dört lastiğin de basıncını sıfırlamaya başlayabilirsiniz. |
| 2 |  | Lastik Basınçlarını Öğrenme | Her tekerleğin önündeki "—" sembolü, sistemin dört tekerleğin tamamı için lastik basıncını sıfırladığını belirtmek üzere yanıp sönecektir. |
| 3 |  | | Her bir tekerleğin önündeki "—" sembolü yanık kalacaktır. Bu sistem dört lastiğin de lastik basıncını sıfırlar. Artık aracı kullanabilirsiniz.<br>**Not:** Sıfırlama sırasında lastik basıncı izleme çalışmaya devam eder. |
| 4 |  | | Dört lastiğin basınç değeri görüntülenir: sıfırlama işlemi tamamlanmış ve başarılıdır. |

# LASTİK BASINCI İZLEME SİSTEMİ

## Lastik basınçlarının yeniden ayarlanması

Bu fonksiyon ilave bir sürüş yardımcısıdır. Fonksiyon sürücünün yerini almaz. Bu nedenle hiçbir durumda sürücünün dikkat ve sorumluluğunun yerini tutamaz. Lastik basınçlarını, acil durum stepnesi dahil, ayda bir kez kontrol edin.

**Dört lastiğin basıncı da soğukken ayarlanmalıdır** (sürücü kapısının kenarında bulunan etikete bakın). Lastik basınçları soğukken kontrol edilemiyorsa, önerilen basınçlar 0,2 ila 0,3 bar (3 PSI) artırılmalıdır.

**Sıcak lastiğin havasını asla indirmeyin.**

## Acil durum stepnesi

Araçta acil durum stepnesinde sensör bulunmaz.

## Jantların/lastiklerin değiştirilmesi

**Lastik değiştirme**
Yeni tekerlek konumlarının ve basınçlarının algılanması kullanıma bağlı olarak birkaç dakika sürebilir; tüm işlemlerden sonra lastik basınçlarını kontrol edin.

Bu sistem özel ekipmanlar (jant, lastik, jant vb.) gerektirir ➔ **387**.

Lastikleri değiştirmek ve markanın ağında bulunan sistemle uyumlu aksesuarları öğrenmek için yetkili servise başvurun: Başka bir aksesuarın kullanılması sistemin doğru çalışmasını etkileyebilir.

## Lastik tamir ürünü ve şişirme kiti

Siboplar özel olarak tasarlandığından, yalnızca onaylı yetkili servis tarafından sağlanan ekipmanları kullanın. Lütfen ilgili paragrafa bakın ➔ **391**.

## Lastik basınç arızaları

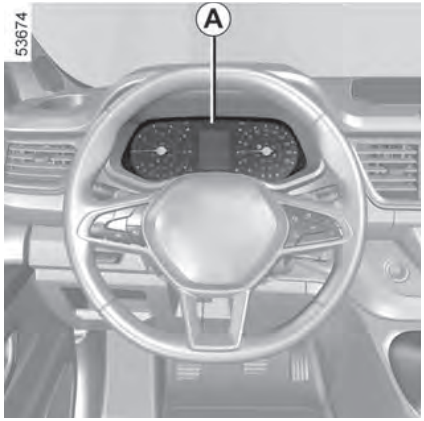

# LASTİK BASINCI İZLEME SİSTEMİ






Aşağıdaki tabloda, sistem lastik basıncı hatası tespit ettiğinde ***A*** ve ***B*** gösterge panellerinde görünen uyarı mesajları listelenmiştir.

**Gösterge panelindeki bilgiler, olası lastik basıncı sorunlarını (örneğin, havası inmiş veya patlamış lastik)** bildirir. Güvenliğiniz için, STOP uyarı lambası trafik koşulları izin verdiği anda derhal durmanızı gerektirir.

# LASTİK BASINCI İZLEME SİSTEMİ

## Hata mesajı tablosu

| Gösterge lambaları | Mesajlar | Ekranlar (mevcut ise) | Değerler |
|---|---|---|---|
| Yanar ve yanık kalır | Lastik Basıncını Ayarlayın |  | Tekerlek ve ilgili basınç değeri sarı renkte gösterilir. Bu, lastik havasının yetersiz olduğunun tespit edildiğini gösterir. Dört lastiğin basıncını kontrol edip ayarlayın, ardından sistemi sıfırlayın. |
| + STOP Yanar ve yanık kalır | Yarılma |  | Tekerlek ve ilgili basınç değeri kırmızı renkte gösterilir. Bu, ilgili lastiğin patlamış veya aşırı derecede inmiş olduğunu gösterir. Dört lastiğin basıncını soğukken ayarlayın ve lastik inmişse sistemi sıfırlayın. Lastik patlamışsa değiştirin (veya değiştirilmesini sağlayın). |
| yanıp söner, ardından uyarı lambasıyla birlikte yanık kalır | Lastik Basınç Sensörlerini Kontrol Edin |  | Bir veya daha fazla tekerlek artık görüntülenmiyor.Bu, en az bir tekerleğin sensörle donatılmadığını (örneğin acil durum stepnesi) veya sensörün arızalı olduğunu gösterir. Yetkili servisinize danışın. |
| Yanar ve yanık kalır | |  | Bu, sistemin her lastiğin basıncını belirleyemediğini gösterir. Bu durum, yetkili satıcı tarafından önerilmeyen bir sensörün kullanılmasından kaynaklanabilir. Lastik basınç sensörü izleme sistemi çalışmaya devam eder. |

# SİSTEM DÜZELTME CİHAZLARI VE YARDIMCILARI

## Giriş



Bu fonksiyonlar, kritik sürüş koşullarında ilave bir yardımcı olup, aracın davranışının sürüş koşullarına göre uyarlanmasını sağlar. Fonksiyonlar sürücünün yerini tutmaz. **Aracın yeteneklerini artırmaz ve sizi daha hızlı gitmeye teşvik etmemelidir.** Bu nedenle, hiçbir durumda sürücünün araç manevrası sırasındaki dikkat ve sorumluluğunun yerini alamazlar (sürücü, araç kullanırken meydana gelebilecek ani olaylara karşı her zaman hazırlıklı olmalıdır).

Araca bağlı olarak şunlar olabilir:

**– Kilitlenme önleyici fren sistemi (ABS)**

**– Elektronik denge kontrolü (ESC) ve savrulma kontrolü ve çekiş kontrolü**

**– Römorkla sürüş yardımı**

**– Acil fren desteği**

**– çekiş kontrolü**

**– Yokuş kalkış destek sistemi**

## Kilitlenme önleyici fren sistemi (ABS)

Acil bir durumda fren pedalına **sert ve sürekli bir basınç** uygulayın.

Tekrar tekrar pompalamaya gerek yoktur. ABS, fren sisteminde uygulanan kuvveti ayarlayacaktır.

Fren sistemleri kısmen çalışır durumdadır. Ancak **ani fren yapmak tehlikelidir** ve trafik şartları uygun olduğu anda hemen durmak gerekir. Yetkili servisinize başvurun.

ABS, sert frenlemelerde tekerleklerin kilitlenmesini önleyerek durma mesafesinin yönetilmesini ve aracın kontrolünün sağlanmasını sağlar.

Bu durumda frenleme esnasında araç engele çarpmadan manevra yapabilir. Ayrıca bu sistem, özellikle yol tutuşunun düşük olduğu yollarda (ıslak zemin vb.) durma mesafelerini de artırabilir.

Sistem her devreye girdiğinde fren pedalında bir titreşim hissedeceksiniz. ABS, aracın yol

yüzeyi ve yol tutuşu ile ilgili "fiziksel" performansını hiçbir şekilde iyileştirmez. İyi sürüş kurallarına (örneğin öndeki araçla güvenli mesafede sürüş vb.) uymak önemlidir.

### Çalışma hataları:

– Gösterge panelinde "ABS Sistemini Kontrol Edin", "UYARI: Fren Sistemini Kontrol Edin" ve "ESC Sistemini Kontrol Edin" mesajları eşliğinde  ve  yanar: Bu, ABS, ESC ve Acil Fren Desteği fonksiyonlarının devre dışı bırakıldığını gösterir. Frenleme hala sağlanır

– Gösterge panelinde , ,  ve  işaretleri yanıyorsa ve bunlara “UYARI: **Fren Sistemi” mesajı eşlik ediyorsa**, bu fren sisteminde bir arıza olduğunu gösterir.

Bu durumda lütfen Yetkili servise danışın.

## Elektronik denge kontrolü (ESC) ve savrulma kontrolü ve çekiş kontrolü

### Elektronik dengeleme programı (ESC)

Bu sistem, kritik sürüş koşullarında (engellerden kaçınma, virajda tutunma kaybı vb.) aracınızın kontrolünü sağlamanıza yardımcı olur.

### Çalışma prensipleri

Direksiyondaki bir sensör, sürücünün seçtiği yönü algılar.

Araçtaki diğer sensörler gerçek yönü ölçer.

Sistem, sürücü girdisini aracın gerçek yörüngesiyle karşılaştırır ve gerekirse belirli tekerleklerin frenlemesini ve/veya motor gücünü kontrol ederek aracı düzeltir. Sistem devreye girdiğinde, gösterge panelindeki  işaretli gösterge lambası yanıp söner.

### Önden savrulma kontrolü

Bu sistem, belirgin savrulma (ön aksın yol tutuşunun kaybı) durumlarında ESC'nin etkisini optimize eder.

### Çekiş kontrolü

Bu sistem, tahrik tekerleklerinin patinajını sınırlamaya ve aracın ilk harekete geçme, hızlanma veya yavaşlama durumlarında kontrol edilmesine yardımcı olur.

# SİSTEM DÜZELTME CİHAZLARI VE YARDIMCILARI

3

## Çalışma prensipleri

Sistem, tekerlek sensörleri sayesinde tahrik tekerleklerinin anlık hızlarını ölçüp karşılaştırır ve patinajı önler. Eğer bir tekerlek kaymaya başlarsa sistem, sağlanan tahrik gücü tekerleğin tutuş seviyesiyle tekrar uyumlu hale gelene kadar otomatik olarak fren yapar.

Sistem ayrıca gaz pedalına uygulanan basınçtan bağımsız olarak, tekerleklerin dönüşünü yol tutuşa göre motor devrini ayarlar.

## Çalışma hataları

Sistem bir çalışma arızası tespit ettiğinde gösterge panelinde "ESC'yi Kontrol Edin" mesajı ve  ve  uyarı lambaları belirir. Bu durumda ESC ve çekiş kontrol sistemi devre dışı kalır.

Yetkili servisinize danışın.

## Römorkla sürüş yardımı

Bu sistem, römork kullanımı sırasında aracın kontrolünün sağlanmasına yardımcı olur. Belirli sürüş koşullarında römork çekerken oluşan savrulmayı algılar.

## Çalışma koşulları

– Çekme çubuğu yetkili satıcı tarafından onaylanmış olmalıdır

– Çekme kayışı yetkili bir satıcı tarafından onaylanmış olmalıdır

– Çekme çubuğu araca bağlanmalıdır.

## Çalışma prensipleri

Fonksiyon aracı şu şekilde dengeler:

– Römorkun neden olduğu sarsıntıyı azaltmak için ön tekerleklerin asimetrik frenlenmesi

– Dört tekerleğin frenlenmesi ve sarsıntı durana kadar araç hızının düşürülmesi için motor torkunun sınırlandırılması.

Gösterge panelindeki  uyarı lambası sürücüyü bilgilendirmek için yanıp söner.

## Acil fren desteği

Bu sistem ABS'yi tamamlayarak aracın durma mesafesinin azaltılmasına yardımcı olur.

## Çalışma prensipleri

Sistem acil frenleme durumlarını algılamak içindir. Bu durumda fren sistemi hemen maksimum gücü geliştirir ve ABS müdahalesini devreye sokabilir.

ABS frenleme, fren pedalına basıldığı sürece devam eder.

## Fren lambaları yanar

Araç modeline göre ani yavaşlama durumunda yanıp sönebilir.

## Frenleme beklentisi

Araca bağlı olarak, ayağınızı aniden gazdan çektiğinizde sistem, durma mesafesini azaltmak için fren manevrasını önceden tahmin eder.

Hız sabitleme kullanılırken:

– Gaz pedalını bıraktığınızda tekrar basarsanız sistem tetiklenebilir

– Gaz pedalını kullanmazsanız sistem devreye girmeyecektir.

## Çalışma hataları

Sistem bir çalışma arızası tespit ettiğinde gösterge panelinde uyarı lambasıyla birlikte "UYARI: Fren Sistemini Kontrol Edin" mesajı görüntülenir.

Yetkili servisinize danışın.

## Çekiş kontrolü

Araçta çekiş kontrolü sistemi varsa, aracın tutunmasının düşük olduğu yüzeylerde (yumuşak zemin vb.) kontrolü daha kolay hale gelir.




## Otomatik mod

Varsayılan "Otomatik" modu, normal yol koşullarında (kuru, ıslak, hafif karlı vb.) optimum kullanım sağlar.

"Otomatik" modda çekiş kontrol fonksiyonları kullanılır.

Bu fonksiyon, kontak açıldığında veya yaklaşık 40 km/h hızı aşıldığında otomatik olarak yeniden etkinleştirilir.

## "Yumuşak zemin" modu

Düğmeyi ***1*** basılı tutun: Gösterge panelinde "Yumuşak zemin modu etkinleştirildi" mesajı görüntülenir ve uyarı lambası veya araca bağlı olarak uyarı lambası yanar.

Bu konum yumuşak zeminlerde (çamur, kum, ölü yapraklar vb.) optimum kullanım sağlar. Bu konumda motor devri sürücünün kontrolünde kalır. Sistem, hız yaklaşık 40 km/h değerini aştığında otomatik olarak "Otomatik" moda geçer.

Düğmeye ***1*** tekrar basıldığında,  uyarı lambası ve araca bağlı olarak  uyarı lambası/ışıkları söndürülür ve sizi uyarmak için gösterge panelinde "Otomatik mod etkinleştirildi" mesajı görüntülenir.

"Yumuşak zemin" modunun etkinleştirilmesi, belirli sürüş yardımcılarının (Aktif Acil Frenleme vb.) geçici olarak kullanılamamasına neden olur.

## Yokuş kalkış destek sistemi

Yokuş kalkış destek sistemi her durumda (aşırı dik yokuşlar vb.) aracın geriye kaymasını tamamen engelleyemez.
Sürücü her durumda aracın geriye doğru kaymasını önlemek için fren pedalına basmalıdır.
Yokuş Kalkış Desteği uzun süreli duruşlarda kullanılmamalıdır: fren pedalını kullanın.
Bu fonksiyon aracı kalıcı olarak hareketsiz hale getirmek için tasarlanmamıştır.
Gerektiğinde fren pedalını kullanarak aracı durdurun.
Sürücünün kaygan veya tutunmanın zayıf olduğu yüzeylerde araç kullanırken özellikle dikkatli olması gerekir.
**Ciddi yaralanma riski.**

Bu sistem, yokuş yukarı kalkışlarda eğimin derecesine bağlı olarak sürücüye yardımcı olur. Sürücünün gaz pedalına basmak için ayağını fren pedalından kaldırması durumunda otomatik olarak fren uygulayarak aracın geriye doğru kaymasını önler.

### Sistemin çalışması

Sadece vites kolu N veya P konumundan farklı bir konumdayken ve araç tamamen hareketsizken (fren pedalına basıldığında) çalışır.

Sistem aracı yaklaşık **2 saniye** kadar tutar. Daha sonra frenler kademeli olarak bırakılır (araç eğime göre hareket eder).

# YÜKSEK RÖLANTİ DEVRİ

## Çalışma




Düğmeye ***1*** basın, ardından fonksiyon birkaç saniye sonra aktif hale gelecektir.

### Rölanti hızının değiştirilmesi

Hızı artırmak veya azaltmak için yetkili servise başvurun.

### Fonksiyonu kapatma

İşlev şu durumlarda kesintiye uğrar:

– Debriyaj pedalına ve/veya gaz pedalına basarsınız

– Araç hızı 0 km/h üzerindeyse

– Gösterge panelinde uyarı lambası STOP yanarsa

– Gösterge panelinde uyarı lambası yanarsa

– Gösterge panelinde uyarı lambası yanarsa

ⓘ Stop & Start fonksiyonunun özel özelliği: "Yüksek Rölanti Devri" fonksiyonunu etkinleştirmek, motorun bekleme moduna geçmesini önler ➔ **199**.

# EK SÜRÜŞ YARDIMI İŞLEVLERİ

## My Safety-Güvenliğim

3

"My Safety" fonksiyonu, bir dizi sürüş yardım fonksiyonunu aynı anda devre dışı bırakmak veya devreye almak için kullanılabilir.

Araca bağlı olarak, sürüş yardım fonksiyonlarının grup olarak kapatılmasını seçerek multimedya ekranından veya gösterge panelinden "My Safety" fonksiyonunu yapılandırabilirsiniz.

### Çalışma




### "HEPSİ AÇIK" modu

Araca bağlı olarak bu mod aşağıdaki sürüş yardım fonksiyonlarını içerir:

– Aşırı hız sesli uyarısı ➔ **284**

– Sürücü dikkat dağınıklığı uyarısı ➔ **276**

– Sürücü yorgunluğu uyarısı ➔ **280**

– Kör nokta uyarısı ➔ **257**

– Şerit değiştirme uyarısı ➔ **250**. "Hepsi Açık" modu etkinleştirildiğinde: düğmedeki ***1*** gösterge lambası yanar ve etkinleştirmeyi onaylamak için gösterge panelinde "My Safety Hepsi Açık modu seçildi" mesajı görüntülenir. Modda mevcut olan sürüş yardımcıları aktif hale getirilir.

### "Özel" modu

Bu moddan, daha önce "My Safety Özel" ayarı kullanılarak yapılandırılmış olan "Tüm Sürüş Yardımcıları Açık" modunda bulunan bazı sürüş yardımcılarını **devre dışı bırakabilir veya yeniden etkinleştirebilirsiniz**.

Kontak açıkken, "Özel" modunu aktif hale getirmek için düğmeye ***1*** iki kez üst üste **basın**.

İlk bastığınızda gösterge panelinde "My Safety Perso için tekrar basın" mesajı görüntülenir. İkinci basışta, düğme ***1*** üzerindeki gösterge lambası söner. "Özel" mod etkinleştirilir. Gösterge panelinde "My Safety Perso seçildi" mesajı görüntülenir.

"Hepsi Açık" moduna geri dönmek için düğmeye ***1*** **bir kez basın**. Düğmedeki ***1*** gösterge lambası yanar.

ⓘ Araca ve motorun son durdurulduğu zamandan bu yana geçen zamana bağlı olarak "HEPSİ AÇIK" modu yeniden etkinleştirilir:

– Araç kilitleri açıldığında veya

– Bir kapı açıldığında

ya da

– Motor yeniden çalıştırıldığında

## "My Safety Özel" fonksiyonunun yapılandırılması

### Multimedya ekranından yapılandırma *2*




Ayarlar menüsüne erişim hakkında bilgi için multimedya talimatlarına bakın.

### Gösterge panelinden *3* yapılandırma

(mevcut ise)

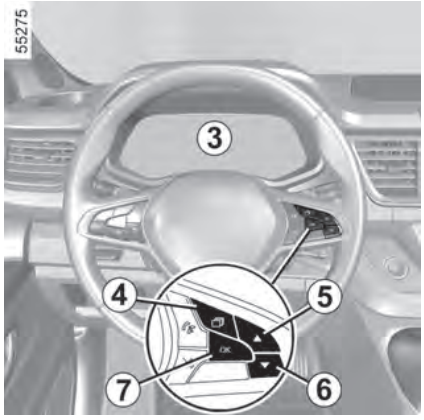


– Araç dururken, sekmesine veya araca bağlı olarak sekmesine ulaşmak için düğmeye ***4*** gerektiği kadar basın

ya da

– Düğmeye ***4*** basın ve sekmesine ulaşmak için düğ-

meye ***5*** veya ***6*** tekrar tekrar basın

– Araca bağlı olarak OK düğmesine ***7*** basın

–  menüsüne ulaşmak için düğmeye ***5*** veya ***6*** tekrar tekrar basın, ardından OK düğmesine ***7*** basın

– "My Safety Perso" menüsüne ulaşmak için düğmeye ***5*** veya ***6*** basın, ardından "OK" düğmesine ***7*** basın

– "Perso" modundan devre dışı bırakılacak veya etkinleştirilecek sürüş yardımcılarını seçmek için düğmeye ***5*** veya ***6*** tekrar tekrar basın. Sürüş yardımcılarını devre dışı bırakmak veya devreye almak için OK düğmesine ***7*** basın.

## Şerit Müdahale Sistemi




Kameradan ***1*** gelen bilgileri kullanarak, sinyal lambalarını aktive etmeden, sürekli veya kesik bir çizginin geçilmesi veya yol kenarına (ayırıcı, bariyer, kaldırım, set vb.) yaklaşılması durumunda, fonksiyon aracın direksiyon sisteminde düzeltici işlemi tetikler.

Ayarlara bağlı olarak, sinyal lambaları etkinleştirilmeden kesik çizginin geçilmesi durumunda, fonksiyon:

– Direksiyon sistemine herhangi bir müdahale olmadan sürücüyü uyarır

ya da

– Direksiyon sistemine müdahale gerçekleştirir.

### Kameranın konumu *1*

Ön camın engellenmediğinden (kir, çamur, kar, yoğuşma vb.) emin olun.

ⓘ Dilediğiniz zaman direksiyonu kullanarak aracın kontrolünü tekrar ele alabilirsiniz.

Bu fonksiyon ilave bir sürüş yardımcısıdır. Bu fonksiyon hiçbir durumda sürücünün her zaman aracın kontrolünü elinde tutması gereken özen ve dikkatin yerini almak üzere tasarlanmamıştır.

## Devreye alma/devre dışı bırakma

### *2* "My Safety-Güvenliğim" düğmesiyle donatılmış araçlar

(mevcut ise)




Bu işlev, "Özel" modu kullanılarak devre dışı bırakılabilir veya etkinleştirilebilir. “Güvenliğim” işlevi ➔ **238**. İşlev daha önce "Özel" modu kullanılarak devre dışı bırakıldıysa:

– **İşlevi devre dışı bırakmak için** düğmeye ***2*** iki kez basın Düğmedeki ***2*** uyarı lambası söner ve gösterge panelinde uyarı lambası veya araca bağlı olarak uyarı lambası sarı renkte yanar

– **İşlevi yeniden devreye almak için** düğmeye ***2*** bir kez basın. ***2*** numaralı düğmedeki uyarı lambası yanar ve gösterge panelinde uyarı lambası veya araca bağlı olarak uyarı lambası belirir

# EK SÜRÜŞ YARDIMI İŞLEVLERİ



## Multimedya ekranlı araçlar *3*




Daha detaylı bilgi için multimedya talimatlarına bakın.

## Multimedya ekranı olmayan araçlar

**(mevcut ise)**

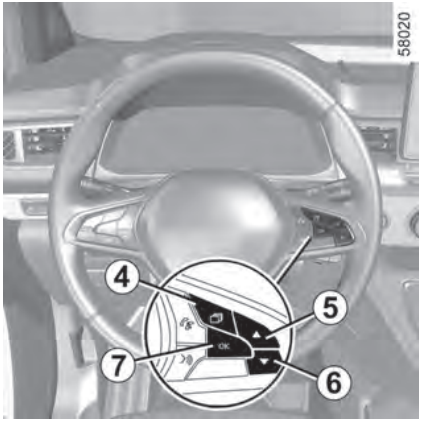


– Araç dururken, sekmesine veya araca bağlı olarak sekmesine ulaşmak için düğmeye ***4*** gerektiği kadar basın

ya da

– Düğmeye ***4*** basın ve sekmesine ulaşmak için düğmeye ***5*** veya ***6*** tekrar tekrar basın

– Araca bağlı olarak **OK** düğmesine ***7*** basın

– menüsüne ulaşmak için düğmeye ***5*** veya ***6*** tekrar tekrar basın, ardından **OK** düğmesine ***7*** basın

– "SÜRÜŞ YARDIMCISI" menüsüne ulaşmak için düğmeye ***5*** veya ***6*** tekrar tekrar basın, ardından **OK** düğmesine ***7*** basın

– "Şerit takip" menüsüne ulaşmak için ***5*** veya ***6*** numaralı kontrol düğmesine tekrar tekrar basın, ardından ***7*** numaralı **OK** düğmesine basın

– Fonksiyonu devreye almak veya devre dışı bırakmak için **OK** düğmesine ***7*** tekrar basın:

– fonksiyon devrede

– fonksiyon devre dışı

# EK SÜRÜŞ YARDIMI İŞLEVLERİ

Bu işlev devre dışı bırakıldığında, araca bağlı olarak, gösterge panelinde beyaz veya sarı renkte uyarı lambası yanar.

## Çalışma

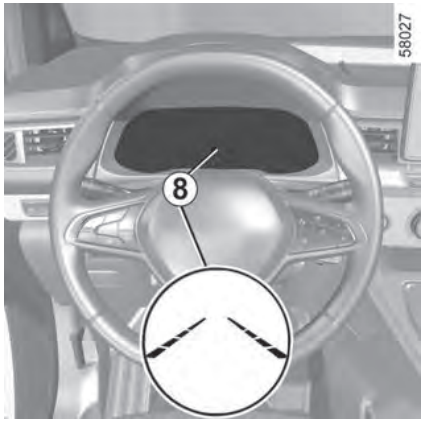


Bu işlev etkinleştirildiğinde, uyarı lambası veya araca bağlı olarak uyarı lambası gri renkte yanar ve gösterge panelinde sol ve sağ şerit göstergeleri ***8*** gri renkte görüntülenir.

**Fonksiyon, aşağıdaki durumlarda bildirimde bulunmak veya tepki vermek üzere ayarlanmıştır:**

– Araç hızı yaklaşık 70 km/h üzerinde

ve

– uyarı lambası veya araca bağlı olarak uyarı lambası beyaz renkte yanar ve gösterge panelinde sol veya sağ şerit göstergeleri ***8*** beyaz renkte görünür.

**Fonksiyon, araç aşağıdaki durumlarda çalışır:**

– Sinyal lambaları yakılmadan yol kenarına yaklaşılırsa

– Sinyal lambaları yakılmadan sürekli çizgi geçilirse

– Sinyal lambalarını etkinleştirmeden kesik çizgiyi geçerse,

"Kesikli çizgi müdahalesi" ayarı seçili.

Bu durumlarda:

– Fonksiyon, aracı düzeltmek için aracın direksiyon sistemine müdahale eder

ve

– Araca bağlı olarak veya uyarı lambası beyaz renkte yanıp söner veya gösterge panelinde uyarı lambası ve ihlal çizgisinin tarafındaki gösterge ***8*** sarı renkte görünür.

Direksiyon sisteminde yapılan düzeltme işlemi yeterli olmazsa, araca bağlı olarak uyarı lambası beyaz renkte yanıp sönmeye devam eder veya gösterge panelinde uyarı lambası ve ihlal çizgisinin tarafındaki ***8*** göstergesi kırmızıya döner. Buna direksiyonda bir titreşim de eşlik eder.

"Kesik çizgi ihlali" ayarı seçil-

mediği takdirde, sinyal lambaları devreye girmeden araç kesik çizgiyi geçtiğinde ve çizgiye yeterince yakın bir yol kenarı bulunmadığında **fonksiyon alarm verir**.

Bu durumda fonksiyon sürücüyü şu şekilde uyarır:

– Direksiyon simidindeki bir titreşimle ve

– Araca bağlı olarak  uyarı lambası beyaz renkte yanıp söner veya gösterge panelindeki  uyarı lambası ve ihlal edilen çizginin tarafındaki göstergesi kırmızıya döner.

**Not:** Fonksiyon virajlarda, çizgiyi hafifçe aşmaya olanak sağlar.

### Özel durum

"**Kontrolü ele al**" uyarısı

– Sistem devrede ise ve direksiyonda herhangi bir aktivite tespit edilmezse, gösterge panelinde "Kontrolü ele al" mesajı bir bip sesiyle birlikte görüntülenir ve araca bağlı olarak  uyarı lambası, sürücü aracın kontrolünü tekrar ele geçirene kadar kırmızı renkte yanar.

– Sistem çok uzun süre devrede kalmışsa, gösterge panelinde bir bip sesiyle birlikte "Kontrolü elinizde tutun" mesajı belirir ve araca bağlı olarak, sürücü aracın kontrolünü tekrar ele geçirene kadar ilgili çizginin tarafındaki gösterge ***8*** ile birlikte sarı renkte  uyarı lambası yanar.

İstediğiniz zaman direksiyonu hareket ettirerek yörünge düzeltmesini durdurabilirsiniz.

### İşlev geçici olarak kullanılamıyor/devre dışı bırakıldı

Aşağıdaki durumlarda fonksiyon geçici olarak kullanılamaz veya devre dışı bırakılır:

– Şeritten çok hızlı ayrılma

– Sürekli olarak bir hat üzerinde sürüş

– Şerit değiştirdikten yaklaşık dört saniye sonra

– Dar virajlar

– Görüş mesafesinin azalması

– Sinyal lambalarından biri aktif

– Dörtlü flaşörlerin etkinleştirilmesi

– Geri vitesin seçilmesi

– Ani hızlanma

– Şerit genişliğinde değişim

– Elektronik denge kontrolünün "ESC" çalışması

– Kilitlenme önleyici fren sisteminin çalışması

– Aktif acil frenleme sistemi devreye girer

Araca bağlı olarak, bu özellik kullanılamıyorsa, gösterge panelindeki veya uyarı lambası ve sol ve sağ şerit göstergeleri ***8*** gri renge dönüşür.

Ön kamera kapatıldığında gösterge panelinde "Ön kamerada görüş yok" mesajı belirir.

Sensörlerin bulunduğu alanı temizleyin.

### Otomatik devre dışı bırakma

Sistem aşağıdaki durumlarda otomatik olarak devre dışı kalır:

– Elektronik denge kontrolü "ESC" devre dışı veya arızalı

– Kilitlenme önleyici fren sistemi arızalı

– Römork bağlantı soketine elektrik bağlantısı yapılması

– STOP uyarı lambası yanar.

Bu işlev devre dışı bırakıldığında, araca bağlı olarak, gösterge panelinde beyaz veya sarı renkte uyarı lambası yanar.

## Ayarlar

### Multimedya ekranlı araçlar *3*




Multimedya ekran fonksiyon ayarlarına ***3*** erişmek için multimedya talimatlarına bakın:

– "Kesik çizgilerde çalışma": Bu ayarı, aracın sinyal lambalarından birini etkinleştirmeden kesik bir çizgiyi geçmesi durumunda fonksiyonun tepkisini seçmek için kullanın:

– Seçili ayar: fonksiyon, aracın yörüngesini düzeltmek için aracın direksiyon sisteminde bir eylemi tetikleyebilir

– Ayar seçili değil: Fonksiyon, aracın yörüngesini düzeltmeden direksiyon simidinde titreşim yoluyla sürücüyü uyarabilir.

– "Titreşim": "Şerit takip önleme" fonksiyonunun direksiyon simidi titreşim seviyesini ayarlayın

– "Şeritten çıkış beklentisi": Şerit algılama hassasiyet seviyesini ayarlayın. Bunu yapmak için şunları seçin:

– "Geç": çizgi geçildiğinde tespit edilir

– "Standart": Yaklaşma sırasında hat tespit edilir

– "Erken": Yakınlarda çizgi tespit edillir.

Daha detaylı bilgi için multimedya talimatlarına bakın.

**Multimedya ekranı olmayan araçlar**

**(mevcut ise)**

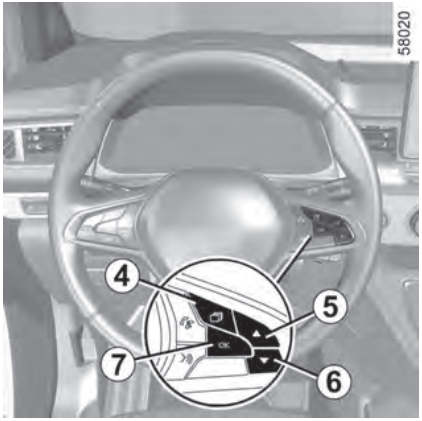


– **Araç dururken**, sekmesine veya araca bağlı olarak sekmesine ulaşmak için düğmeye ***4*** gerektiği kadar basın

ya da

– Düğmeye ***4*** basın ve sekmesine ulaşmak için düğmeye ***5*** veya ***6*** tekrar tekrar basın

– Araca bağlı olarak **OK** düğmesine ***7*** basın

– menüsüne ulaşmak için düğmeye ***5*** veya ***6*** tekrar tekrar basın, ardından **OK** düğmesine ***7*** basın

– "SÜRÜŞ YARDIMCISI" menüsüne ulaşmak için düğmeye ***5*** veya ***6*** tekrar tekrar basın, ardından **OK** düğmesine ***7*** basın

– "Şerit Takip Yardımı hassasiyeti" menüsüne ulaşmak için düğmeye ***5*** veya ***6*** tekrar tekrar basın, ardından "**OK**" düğmesine ***7*** basın.

– Ayarı seçmek için düğmeye ***5*** veya ***6*** tekrar tekrar basın, ardından **OK** düğmesine ***7*** basın.

# EK SÜRÜŞ YARDIMI İŞLEVLERİ

## Çalışma hataları

Sistem bir çalışma arızası tespit ettiğinde, araca bağlı olarak:

–  uyarı lambası veya araca bağlı olarak,  uyarı lambası gösterge panelinde beyaz veya sarı renkte yanar.

Bazı durumlarda bunlara şunlar eşlik eder:

– "Sürüş yardımı kullanılamıyor" mesajı

ya da

– "Sürüş yardımını kontrol edin" mesajı

ya da

– "Ön kamerayı kontrol edin" mesajı.

Bu gibi durumlarda lütfen yetkili servise başvurun.

# EK SÜRÜŞ YARDIMI İŞLEVLERİ

## Uyarılar

3

Bu fonksiyon ilave bir sürüş yardımcısıdır. Bu fonksiyon hiçbir durumda sürücünün her zaman aracın kontrolünü elinde tutması gereken özen ve dikkatin yerini almak üzere tasarlanmamıştır.

**Sistem bakımı/onarımı**

– Çarpma durumunda kamera veya radarın hizalama konumu değişebilir ve dolayısıyla çalışması etkilenebilir. Fonksiyonu devre dışı bırakın ve yetkili servise danışın.

– Kameranın bulunduğu alanda yapılacak her türlü çalışma (onarım, değişim, ön cam tadilatı vb.) mutlaka alanında uzman bir profesyonel tarafından yapılmalıdır.

Sistemin bakımını yalnızca yetkili satıcı yapabilir.

## Sistem arızası durumunda

Bazı durumlar sistemin çalışmasını bozabilir veya zarar verebilir, örneğin:

– Ön camın (kir, buz, kar, yoğuşma vb. nedeniyle) kapanması

– Ortam (tünel, vb.)

– Kötü hava koşulları (kar, yağmur, dolu, kara buz vb.)

– Görüş zayıfsa (gece, sis, vb.)

– Yol işaretleri düzensiz veya ayırt edilmesi zor (örneğin kısmen silinmiş, aşırı aralıklı, bozuk yol yüzeyi...)

– Kamaşma (parlayan güneş, karşı yönden gelen araçların ışıkları vb.)

– Dar yol, virajlı veya engebeli (keskin virajlar, vb.)

– Aynı şeritte seyreden bir aracı yakından takip etmek.

Bu durumda "Şerit Takip Önleme" fonksiyonu hatalı olarak aktif hale gelebilir veya hiç aktif hale gelmeyebilir. İstenmeyen, yanlış düzeltme veya yönün hiç düzeltilmemesi riski.

# EK SÜRÜŞ YARDIMI İŞLEVLERİ

**Fonksiyonun devre dışı bırakılması**

**Aşağıdaki durumlarda fonksiyonu devre dışı bırakmalısınız:**

– Kameranın bulunduğu bölge hasar görmüşse (ön cam tarafında veya iç dikiz aynası tarafında)

– Yol kaygansa (kar, buz, suda kızaklama, çakıl vb.)

– Ön cam çatlamış veya kısıtlanmışsa (bu bölgede ön cam onarımı yapmayın yetkili bir bayi tarafından değiştirilmesini sağlayın)

– Araç bir römork veya karavan çekiyorsa

– Araç, çeşitli yüzey işaretlerinin bulunduğu bir alana (yol çalışması vb. olan bir alan) giriyorsa.

# EK SÜRÜŞ YARDIMI İŞLEVLERİ

## Şerit takip uyarısı

### Giriş

3

ⓘ Dilediğiniz zaman direksiyonu kullanarak aracın kontrolünü tekrar ele alabilirsiniz.




Kameradan ***1*** gelen bilgileri kullanan bu fonksiyon, araç yön gösterge lambalarını yakmadan bir çizgiyi (kesintisiz veya kesik) geçtiğinde sürücüyü uyarır.

⚠ Bu fonksiyon ilave bir sürüş yardımcısıdır. Bu fonksiyon hiçbir durumda sürücünün her zaman aracın kontrolünü elinde tutması gereken özen ve dikkatin yerini almak üzere tasarlanmamıştır. Şerit değiştirme uyarı fonksiyonu aracın rotasını düzeltmez.

### Kameranın konumu *1*

Ön camın engellenmediğinden (kir, çamur, kar, yoğuşma vb.) emin olun.

### Devreye alma/devre dışı bırakma

⚠ Güvenlik nedeniyle ayarlamaları araç hareketsizken yapın.

ⓘ Araç donanımına göre, motorun son durdurulmasından bu yana geçen süreye bağlı olarak uyarılar yeniden etkinleştirilir:

– Araç kilitleri açıldığında

ya da

– Bir kapı açıldığında

ya da

– Motor yeniden çalıştırıldığında

# EK SÜRÜŞ YARDIMI İŞLEVLERİ

## "My Safety-Güvenliğim" düğmesiyle *2* donatılmış araçlar




Bu fonksiyonun devre dışı bırakma ve etkinleştirme ayarları, "Güvenliğim" fonksiyonunun "Özel" modundan yapılandırılabilir ➔ **238**.

Eğer fonksiyonun devre dışı bırakılması daha önce "Özel" moddan yapılandırılmışsa:

– İşlevi devre dışı bırakmak için düğmeye ***2*** iki kez basın uyarı lambası beyaz renkte, uyarı lambası sarı renkte veya araca bağlı olarak uyarı panelinde sarı renkte görüntülenir.

– İşlevi yeniden devreye almak için düğmeye ***2*** bir kez basın. uyarı lambası veya araca bağlı olarak, uyarı lambası gösterge panelinde gri renkte yanar.

## Multimedya ekranlı araçlar *3*




Fonksiyonu aktifleştirmek veya devre dışı bırakmak için multimedya talimatlarına bakın.

AÇIK veya KAPALI öğesini seçin.

## Sistemin yol bilgisayarından *4* etkinleştirilmesi/ devre dışı bırakılması

(mevcut ise)

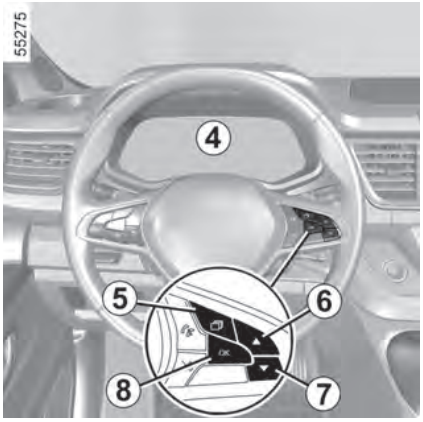

– Araç dururken, sekmesine veya araca bağlı olarak sekmesine ulaşmak için düğmeye ***5*** gerektiği kadar basın

ya da

– Düğmeye ***5*** basın ve sekmesine ulaşmak için düğmeye ***6*** veya ***7*** tekrar tekrar basın

– Araca bağlı olarak OK düğmesine ***8*** basın

– menüsüne ulaşmak için düğmeye ***6*** veya ***7*** tekrar tekrar basın, ardından OK düğmesine ***8*** basın

– "SÜRÜŞ YARDIMCISI" menüsüne ulaşmak için düğmeye ***6*** veya ***7*** tekrar tekrar basın, ardından OK düğmesine ***8*** basın

– "Şerit takip" menüsüne ulaşmak için düğmeye ***6*** veya ***7*** tekrar tekrar basın, ardından OK düğmesine ***8*** basın

– Fonksiyonu devreye almak veya devre dışı bırakmak için OK düğmesine ***8*** tekrar basın:

– fonksiyon devrede

– fonksiyon devre dışı

Bu fonksiyon devre dışı bırakıldığında, gösterge panelinde uyarı lambası veya araca bağlı olarak uyarı lambası sarı renkte yanar.

## Çalışma




Bu fonksiyon etkinleştirildiğinde, araca bağlı olarak, gösterge panelinde gri renkte uyarı lambası veya yine araca bağlı olarak uyarı lambası ve sol ve sağ şerit göstergeleri ***9*** belirir.

Fonksiyon, sürücüyü şu durumlarda bilgilendirmek üzere ayarlanmıştır:

– Araç hızı yaklaşık 65 km/h ile 170 km/h arasındadır

ve

– uyarı lambası veya araca bağlı olarak sol ve sağ şerit göstergeleri ***9*** ve uyarı lambası gösterge panelinde beyaz renkte görünür.

Bu fonksiyon, araç sinyal verilmeden bir çizgiyi geçtiğinde uyarı verir.

Bu fonksiyon sürücüyü şu şekilde uyarır:

– bip sesi çıkararak

– uyarı lambası beyaz renkte yanıp söner veya araca bağlı olarak gösterge panelinde uyarı lambası ve ihlal çizgisinin tarafındaki gösterge ***8*** sarı renkte görünür.

## Ayarlar

### Multimedya ekranlı araçlar.




Multimedya ekranından ***3*** fonksiyon ayarlarına erişmek için lütfen multimedya talimatlarına bakın:

– “Ses Seviyesi”: uyarı sesinin seviyesini ayarlayın

– “Uyarı”: Çizgi algılama hassasiyet seviyesini ayarlayın. Bunu yapmak için şunları seçin:

– “Geç”: ihlal edildiğinde tespit edilen hat

– "Standart": Yaklaşma sırasında çizgi tespit edilir

– “Erken”: yakındayken çizgi algılanır.

Daha detaylı bilgi için multimedya talimatlarına bakın.

### Multimedya ekranı olmayan araçlar

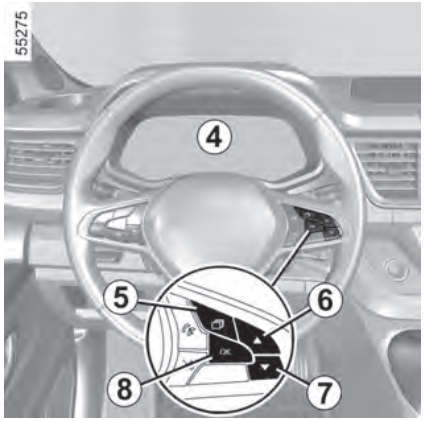


– Araç dururken, sekmesine veya araca bağlı olarak sekmesine ulaşmak için düğmeye ***5*** gerektiği kadar basın,

ya da

– Araca bağlı olarak, menüsüne ulaşmak için düğmeye ***5*** basın ve ardından düğmeye ***6*** veya ***7*** art arda basın. Iamam düğmesine ***8*** basın

# EK SÜRÜŞ YARDIMI İŞLEVLERİ



– Araç modeline bağlı olarak, "" menüsüne ulaşmak için ***6*** veya ***7*** numaralı kontrol tuşuna art arda basın veya "" menüsüne girin. TAMAM düğmesine ***8*** basın

– "SÜRÜŞ YARDIMI" menüsüne ulaşmak için düğmeye ***6*** veya ***7*** art arda basın. TAMAM düğmesine ***8*** basın

## Hassasiyeti ayarlamak için:

– "Şerit değiştirme ses seviyesi" veya "Şerit değiştirme uyarı hassasiyeti" menüsüne ulaşmak için ***6*** veya ***7*** numaralı düğmeye art arda basın. TAMAM düğmesine ***8*** basın

## Ses seviyesini ayarlamak için:

– "Şerit değiştirme uyarı sesi seviyesi" menüsüne ulaşmak için ***6*** veya ***7*** numaralı düğmeye art arda basın. TAMAM düğmesine ***8*** basın

– Ayarı değiştirmek için ***6*** veya ***7*** numaralı düğmeye art arda basın. TAMAM düğmesine ***8*** basın

## İşlev geçici olarak kullanılamıyor/devre dışı bırakıldı

Aşağıdaki durumlarda fonksiyon geçici olarak kullanılamaz veya devre dışı bırakılır:

– Şeritten çok hızlı ayrılma
– Sürekli olarak bir hat üzerinde sürüş
– Şerit değiştirdikten yaklaşık dört saniye sonra
– Dar virajlar
– Görüş mesafesinin azalması
– Sinyal lambalarından biri aktif
– Dörtlü flaşörlerin etkinleştirilmesi
– Geri vitesin seçilmesi
– Ani hızlanma
– Şerit genişliğinde değişim
– Elektronik denge kontrolünün "ESC" çalışması
– Kilitlenme önleyici fren sisteminin çalışması
– Aktif acil frenleme sisteminin çalışması

Bu işlev kullanılamadığında, gösterge panelinde  uyarı lambası veya araca bağlı olarak sol ve sağ çizgiler ***8*** ve  uyarı lambası gri renkte görünür.

Ön kamera kapatıldığında gösterge panelinde "Ön kamerada görüş yok" mesajı belirir. Sensörlerin bulunduğu alanı temizleyin.

# EK SÜRÜŞ YARDIMI İŞLEVLERİ

## Sistemin otomatik olarak devre dışı bırakılması

Sistem aşağıdaki durumlarda otomatik olarak devre dışı kalır:

– Elektronik denge kontrolü "ESC" devre dışı veya arızalı

– Kilitlenme önleyici fren sistemi arızalı

– Römork bağlantı soketine elektrik bağlantısı yapılması

– STOP uyarı lambası yanar.

Bu işlev devre dışı bırakıldığında, araç modeline bağlı olarak gösterge panelinde beyaz  uyarı lambası, sarı  uyarı lambası veya sarı  uyarı lambası yanar.

## Çalışma hataları

Sistem bir çalışma arızası tespit ettiğinde, araca bağlı olarak:

–  uyarı lambası beyaz renkte,  uyarı lambası sarı renkte veya  gösterge panelinde sarı renkte görüntülenir

– Bazı durumlarda şu mesaj da eşlik eder:

– « Sürüş yardımı mevcut değil»

ya da

– “Sürüş yardımcılarını kontrol edin”

ya da

– « Ön kamerayı kontrol edin »

Bu gibi durumlarda lütfen yetkili servise başvurun.

# EK SÜRÜŞ YARDIMI İŞLEVLERİ

## Uyarı



Bu fonksiyon ilave bir sürüş yardımcısıdır. Bu fonksiyon hiçbir durumda sürücünün her zaman aracın kontrolünü elinde tutması gereken özen ve dikkatin yerini almak üzere tasarlanmamıştır.

**Sistem bakımı/onarımı**

– Çarpma durumunda radar ve/veya kamera hizalaması değişebilir ve dolayısıyla çalışması etkilenebilir. Bu işlevi devre dışı bırakın, ardından yetkili servise başvurun.

– Kameranın bulunduğu alanda yapılacak her türlü çalışma (onarım, değişim, ön cam tadilatı vb.) mutlaka alanında uzman bir profesyonel tarafından yapılmalıdır.

Sistemin bakımını yalnızca yetkili satıcı yapabilir.

**Sistem arızası durumunda**

Bazı durumlar sistemin çalışmasını bozabilir veya zarar verebilir, örneğin:

– Ön camın (kir, buz, kar, yoğuşma vb. nedeniyle) kapanması

– Kötü hava koşulları (kar, yağmur, dolu, kara buz vb.)

– Görüş zayıfsa (gece, sis, vb.)

– Yol işaretleri çok sayıda (yol çalışmaları vb.), ayırt edilmesi zor veya düzensiz (örneğin kısmen veya çok solmuş çizgiler, çok aralıklı çizgiler, düzensiz yol yüzeyi vb.)

– Kamaşma (parlayan güneş, karşı yönden gelen araçların ışıkları vb.)

– Dar yol, virajlı veya engebeli (keskin virajlar, vb.)

– Aynı şeritte seyreden bir aracı yakından takip etmek.

**Yanlış alarm riski veya uyarıların olmaması**

# EK SÜRÜŞ YARDIMI İŞLEVLERİ

## Kör nokta: uyarı

### Özel özellik

Bu fonksiyon ilave bir sürüş yardımcısıdır. Bu fonksiyon hiçbir durumda sürücünün her zaman aracın kontrolünü elinde tutması gereken özen ve dikkatin yerini almak üzere tasarlanmamıştır.

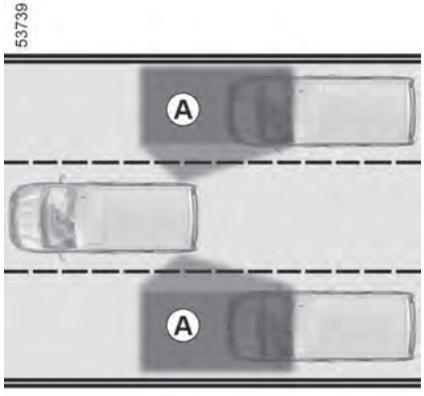


Sistem, arka tamponun her iki tarafına yerleştirilen radarlardan (***B*** bölgesi) gelen bilgileri kullanarak, ***A*** algılama bölgesinde başka bir araç belirdiğinde sürücüyü bilgilendirir.

Sistem, araç hızı yaklaşık 30 km/h ile 140 km/h arasında olduğunda devreye girer.

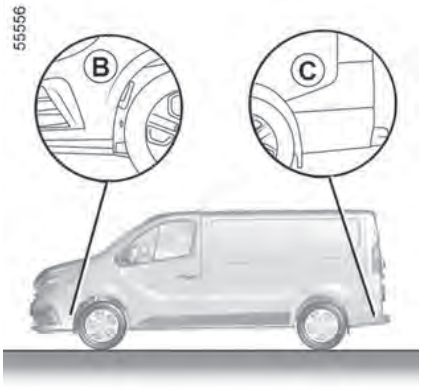


Tamponların her iki tarafındaki ***B*** ve ***C*** ultrasonik sensör bölgelerinin (kir, çamur, kar vb. nedenlerle) kapanmadığından emin olun.

Ultrasonik sensörlerden birinin görüşü engellenirse, gösterge panelinde "Yan radarlar çalışmıyor" mesajı görüntülenir. Ultrasonik sensör bölgelerini temizleyin.

## Devreye alma/devre dışı bırakma

### "My Safety-Güvenliğim" düğmesini *1* kullanarak uyarıları etkinleştirme, devre dışı bırakma




Uyarılar "My Safety" fonksiyonundaki "Özel" modundan devre dışı bırakılabilir veya etkinleştirilebilir ➔ **238**.

Uyarılar daha önce "Özel" modu kullanılarak devre dışı bırakıldıysa:

– **Uyarıları devre dışı bırakmak için** düğmeye ***1*** iki kez basın Düğmenin ***1*** göstergе lambası söner.

– **Uyarıları yeniden devreye almak için** düğmeye ***1*** bir kez basın. ***1*** numaralı düğmedeki gösterge lambası yanar.

### Multimedya ekranından *2* uyarıların etkinleştirilmesi ve devre dışı bırakılması




Fonksiyonu aktifleştirmek veya devre dışı bırakmak için multimedya talimatlarına bakın.

"AÇIK" veya "KAPALI" seçeneğini seçin.

# EK SÜRÜŞ YARDIMI İŞLEVLERİ

## Multimedya ekranı olmayan araçlar

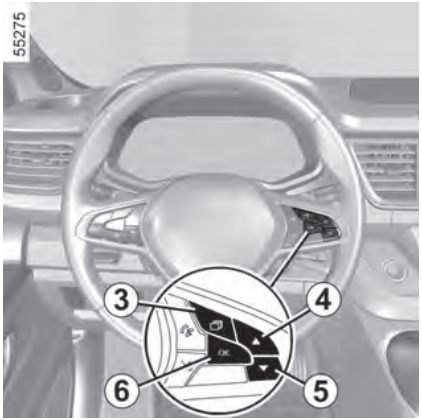


Araç dururken, fonksiyonu devre dışı bırakmak/etkinleştirmek için:

– Araç dururken, sekmesine veya araca bağlı olarak sekmesine ulaşmak için düğmeye ***3*** gerektiği kadar basın

ya da

– Düğmeye ***3*** basın ve sekmesine ulaşmak için düğmeye ***4*** veya ***5*** tekrar tekrar basın

– Araca bağlı olarak OK düğmesine ***6*** basın

– menüsüne ulaşmak için düğmeye ***4*** veya ***5*** tekrar tekrar basın, ardından OK düğmesine ***6*** basın

– "SÜRÜŞ YARDIMCISI" menüsüne ulaşmak için düğmeye ***4*** veya ***5*** tekrar tekrar basın, ardından OK düğmesine ***6*** basın

– "Kör nokta uyarısı" menüsüne ulaşmak için düğmeye ***4*** veya ***5*** tekrar tekrar basın, ardından OK düğmesine ***6*** basın

– Fonksiyonu devreye almak veya devre dışı bırakmak için OK düğmesine ***6*** tekrar basın:

– fonksiyon devrede

– fonksiyon devre dışı

## Uyarı lambası *6*

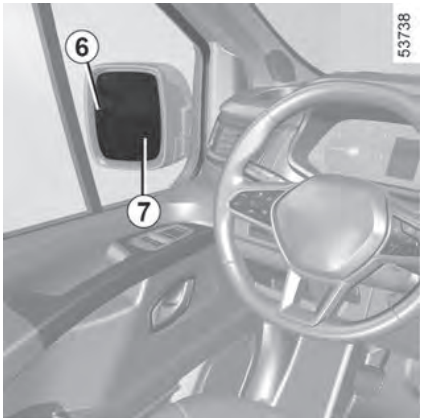


Her bir kapı aynası ***7*** üzerinde ***6*** adet uyarı lambası bulunmaktadır.

**Not:** ***7*** numaralı kapı aynalarını düzenli olarak temizleyin, böylece uyarı lambaları ***6*** görünür durumda kalır.

# EK SÜRÜŞ YARDIMI İŞLEVLERİ



## Çalışma

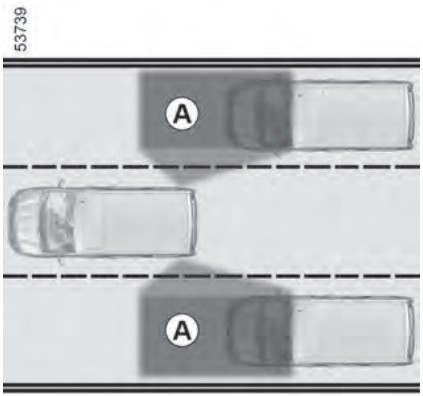


Bu fonksiyon, kör nokta ***A***'da başka bir araç varken ve aracınızla aynı yönde hareket ederken, aracınızın hızı yaklaşık 30 km/h ile 180 km/h arasında ise sizi uyarır.

Başka bir aracı solladığınızda, ***6*** numaralı gösterge lambası yalnızca o araç sizin aracınızın kör noktasında ***C*** yeterince uzun süre kalırsa yanar.

## Çalışma hataları

Sistem bir çalışma arızası tespit ettiğinde gösterge panelinde "Yan radarları kontrol edin" mesajı görüntülenir.

Yetkili servisinize danışın.

## Ekran *D*

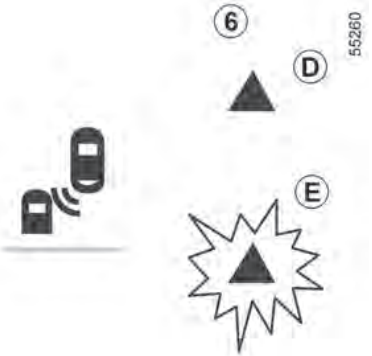


Birinci uyarı: **Sinyal lambası aktif değil,** ***6*** numaralı uyarı lambası kör noktada bir araç tespit edildiğini ve/veya yan şeritte arkadan hızla bir aracın yaklaştığını gösterir.

ⓘ Tamponun arkasında ultrasonik sensörlerin bulunması nedeniyle, tampon üzerinde yapılacak her türlü işlemin (tamir, değişim, boya vb.) yetkili bir profesyonele yaptırılması tavsiye edilir.

## Ekran *E*

Sinyal lambası etkinleştirilmişse, fonksiyon ***A*** bölgesinde bir araç veya bisikletli algıladığında uyarı lambası ***6*** yanıp söner.

Sinyal lambasını iptal ettiğinizde, fonksiyon ilk uyarıya (ekran ***D***) geri döner.

# EK SÜRÜŞ YARDIMI İŞLEVLERİ

**Not:** Uyarı fonksiyonu radardan gelen bilgilere dayanmaktadır. Belirli durumlarda (trafik sıkışıklığı vb.), ***A*** bölgesinde bulunan her türlü hareketli nesneyi uyarabilir.

## İşlevsizlik koşulları

– Dar virajlı bir yolda seyir halindeyken

– Geri giderken.

Araçta sistem tarafından tanınan bir çekme çubuğu varsa, gösterge panelinde görüntülenen "Römork: Kör nokta uyarısı KAPALI" mesajı, fonksiyonun çalışmadığını bildirir. Aracınıza uygun donanım yelpazesi hakkında bilgi almak için yetkili servise danışmanızı öneririz.

Ardından, motorun en son durdurulmasından sonra geçen süreye bağlı olarak fonksiyon yeniden etkinleştirilir:

– Araç kilitleri açıldığında

ya da

– Bir kapı açıldığında

ya da

– Motor yeniden çalıştırıldığında

– Sistemin algılama aralığı standart şerit genişliğine göre çalışmaktadır. Geniş bir şeritte seyrediyorsanız, sistem kör noktadaki aracı tespit edemeyebilir.

– Çok kötü hava koşullarında (şiddetli yağmur, kar vb.) sistem geçici olarak aksayabilir. Sürüş koşullarına dikkat edin.

**Kaza riski vardır**

# EK SÜRÜŞ YARDIMI İŞLEVLERİ

## Uyarı



Bu fonksiyon ilave bir sürüş yardımcısıdır. Bu fonksiyon hiçbir durumda sürücünün her zaman aracın kontrolünü elinde tutması gereken özen ve dikkatin yerini almak üzere tasarlanmamıştır. Sürücünün, sistem göstergeleri ne olursa olsun, hızını her zaman trafik koşullarına göre ayarlaması gerekir.

Sistem hiçbir koşulda bir engel tespit sistemi veya çarpışma önleme sistemi olarak değerlendirilmemelidir.

**Sistem bakımı/onarımı**

– Darbe durumunda ultrasonik sensörlerin hizalaması değişebilir ve dolayısıyla çalışması etkilenebilir. Fonksiyonu devre dışı bırakın ve yetkili servise danışın.

– Ultrasonik sensörlerin bulunduğu alanda yapılacak her türlü çalışma (onarım, değişim vb.) mutlaka yetkili bir profesyonel tarafından yapılmalıdır.

Sistemin bakımını yalnızca yetkili satıcı yapabilir.

**Sistem bozulması**

Bazı durumlar sistemin çalışmasını bozabilir veya zarar verebilir, örneğin:

– Sıradışı ortamlar (metal köprüler, tüneller, kenarlarında bariyer bulunan yollar, vb.)

– Kötü hava koşulları (kar, dolu, kara buz vb.)

**Yanlış alarm riski veya uyarıların olmaması**

Sistemin anormal çalışması durumunda sistemi devre dışı bırakın ve yetkili servise başvurun.

# EK SÜRÜŞ YARDIMI İŞLEVLERİ

**Sistemin çalışmasının sınırları**

– Sistemin düzgün çalışabilmesi için ultrasonik algılama bölgelerinin temiz tutulması ve herhangi bir değişiklik yapılmaması gerekmektedir.

– Araca yakın hareket eden küçük cisimler (motosiklet, bisiklet, yayalar vb.) sistem tarafından tanınmayabilir.

– Viraja girildiğinde radarlar yan şeritlerdeki araçları geçici olarak tespit edemeyebilir.

– Fonksiyon, yan yana, bitişik şeritlerde (***3*** şeritli bir yolda seyir halindeyken) ve aracınızdan çok daha yüksek hızda arkadan yaklaşan iki araç olduğunda sizi geç uyarabilir.

– Diğer araçlar önemli ölçüde farklı bir hızda seyrediyorsa sistem uyarı vermeyebilir.

– Araç uzun bir araç tarafından sollanıyorsa (örneğin ağır vasıtanın araçla benzer bir hızda sollaması durumunda) sistem manevranın bitiminden önce uyarıyı kesebilir.

– Araç virajlı bir yolda seyreder.

**Fonksiyonun devre dışı bırakılması**

Aşağıdaki durumlarda fonksiyonu devre dışı bırakmalısınız:

– A radar alanı hasar görmüştür (arka tampon)

– Araçta sistem tarafından tanınmayan bir çekme çubuğu bulunmaktadır.

# EK SÜRÜŞ YARDIMI İŞLEVLERİ



## Güvenli mesafe uyarısı

Bu fonksiyon ilave bir sürüş yardımcısıdır. Bu fonksiyon hiçbir durumda sürücünün her zaman aracın kontrolünü elinde tutması gereken özen ve dikkatin yerini almak üzere tasarlanmamıştır.

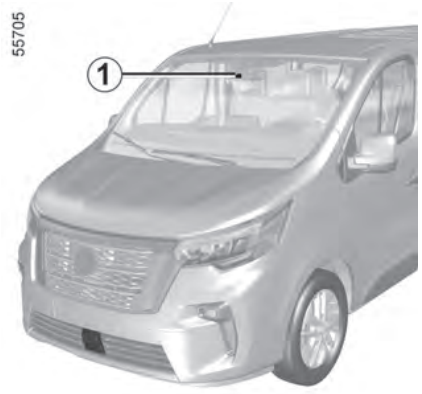


Bu fonksiyon, kameradan ***1*** gelen bilgileri kullanarak, sürücüye aracı ile önündeki araç arasındaki zaman aralığını bildirir, böylece iki araç arasında güvenli bir durma mesafesi korunabilir.

Bu fonksiyon, araca bağlı olarak, araç hızı yaklaşık 30 ile 170 km/h arasında olduğunda devreye girer.

### Kameranın konumu *1*

Ön camın engellenmediğinden (kir, çamur, kar, yoğuşma vb.) emin olun.

### Fonksiyonu etkinleştirme/devre dışı bırakma

### Multimedya ekranlı araçlar *2*




Fonksiyonu aktifleştirmek veya devre dışı bırakmak için multimedya talimatlarına bakın.

Multimedya ekranınızdaki ***2***. "Araç" seçeneğinden "Sürüş desteği" menüsüne basın.

# EK SÜRÜŞ YARDIMI İŞLEVLERİ

"Güvenli mesafe" işlevini etkinleştirin veya devre dışı bırakın.

## Multimedya ekranı olmayan araçlar

(mevcut ise)

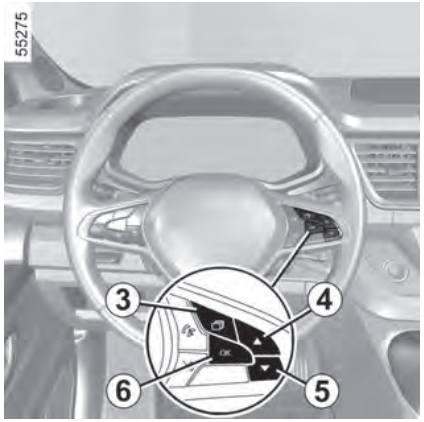


Araç dururken, uyarıyı devre dışı bırakmak/etkinleştirmek için:

– Araç dururken, sekmesine veya araca bağlı olarak sekmesine ulaşmak için düğmeye ***3*** gerektiği kadar basın, veya

– Düğmeye ***3*** basın ve sekmesine ulaşmak için düğmeye ***4*** veya ***5*** tekrar tekrar basın

– Araca bağlı olarak OK düğmesine ***6*** basın

– menüsüne ulaşmak için düğmeye ***4*** veya ***5*** tekrar tekrar basın, ardından OK düğmesine ***6*** basın

– "SÜRÜŞ YARDIMCISI" menüsüne ulaşmak için düğmeye ***4*** veya ***5*** tekrar tekrar basın, ardından OK düğmesine ***6*** basın

– "Mesafe uyarısı" menüsüne ulaşmak için ***4*** veya ***5*** numaralı kontrol düğmesine tekrar tekrar basın, ardından ***6*** numaralı OK düğmesine basın

– Uyarıyı devreye almak veya devre dışı bırakmak için OK düğmesine ***6*** tekrar basın:

– uyarısı devrede

– uyarısı devre dışı bırakıldı.

ⓘ Araç her çalıştırıldığında fonksiyon, motor en son durdurulduğunda kaydedilen modu devam ettirir.

# EK SÜRÜŞ YARDIMI İŞLEVLERİ

## Çalışma



Ölçüm bilgi amaçlı gösterilir: Sistem araç üzerinde herhangi bir işlem yapmaz.
Bu fonksiyon şehir içi kullanım veya dinamik sürüş tarzı (ani viraj alma, hızlanma, frenleme vb.) için değil, daha çok dengeli sürüş koşulları için tasarlanmıştır.
Fonksiyonun fren sistemi ile etkileşimi yoktur.
Sistemin düzgün çalışabilmesi için kameranın temiz tutulması ve herhangi bir değişiklik yapılmaması gerekmektedir.

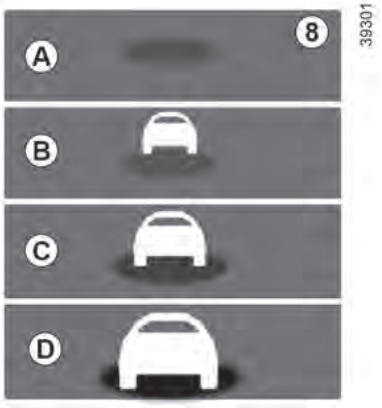


Fonksiyon aktif hale getirildiğinde gösterge panelinde ***8*** göstergesi belirir ve sürücüye aracıyla önündeki araç arasındaki mesafeyi bildirir.

***A*** (gri): İşlev çalışmıyor

(yeşil): Araç tespit edilmedi

***B*** (yeşil): zaman aralığı yaklaşık iki saniyeden büyük veya ona eşittir (iki araç arasındaki mesafe hızınıza göre ayarlanır)

***C*** (Sarı): Zaman aralığı yaklaşık bir ile iki saniye arasındadır (iki araç arasında yeterli mesafe yok).

***D*** (kırmızı): Zaman aralığı yaklaşık bir saniye veya daha azdır (iki araç arasındaki mesafe çok yetersizdir).

İki araç arasındaki aralık yaklaşık 0,5 saniyeden az ise gösterge panelinde ekran ***D*** üzerindeki gösterge lambası ***8***, kırmızı renkte yanıp söner.

Belirli koşullar altında zaman aralığı görüntülenmeyebilir:

– Viraj alırken

– Şerit değiştirirken

– Öndeki araç radar veya kameranın yeterince uzağında veya menzili dışında ise.

# EK SÜRÜŞ YARDIMI İŞLEVLERİ

## Uyarı

Bu fonksiyon ilave bir sürüş yardımcısıdır. Bu fonksiyon hiçbir durumda sürücünün her zaman aracın kontrolünü elinde tutması gereken özen ve dikkatin yerini almak üzere tasarlanmamıştır.

**Sistem bakımı/onarımı**

– Çarpma durumunda radar ve/veya kamera hizalaması değişebilir ve dolayısıyla çalışması etkilenebilir. Fonksiyonu devre dışı bırakın ve yetkili servise danışın.

– Radar ve/veya kameranın bulunduğu alanda yapılacak her türlü çalışma (onarım, değişim, ön cam tadilatı vb.) mutlaka yetkili bir profesyonel tarafından yapılmalıdır.

Sistemin bakımını yalnızca yetkili satıcı yapabilir.

**Sistem arızası durumunda**

– Sıradışı bir ortam (metal köprü, tünel, vb.)

– Kötü hava koşulları (kar, dolu, kara buz, vb.)

– Görüş zayıfsa (gece, sis, vb.)

– Önündeki araç ile çevresindeki alan arasındaki kontrastın zayıf olması (örneğin karlı bir alanda beyaz araç, vb.)

– Kamaşma (parlayan güneş, karşı yönden gelen araçların ışıkları vb.)

– yol dar, virajlı ve inişli çıkışlı (keskin virajlar vb.)

**Yanlış alarm riski.**

# EK SÜRÜŞ YARDIMI İŞLEVLERİ

## Aktif acil frenleme

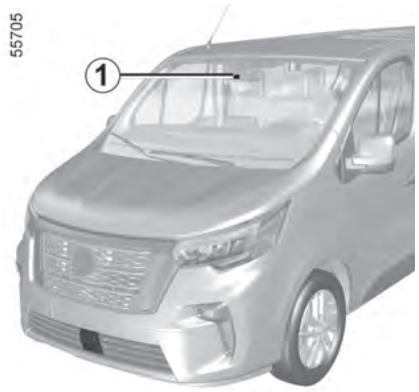


Sistem, aracınızın ne kadar uzakta olduğunu belirlemek için kameradan ***1*** gelen bilgileri kullanır:

– Aynı şeritte öndeki araçtan

ya da

– Yön değiştirme manevrası sırasında karşıdan gelen araçlardan

ya da

– Dik açıyla geçen araçlardan.

ya da

– duran araçlar

ya da

– Çevredeki yayalar ve bisikletlilerden.

Sistem, önden çarpışma riski varsa sürücüyü bilgilendirerek sürücünün uygun acil manevralar yapmasını (fren pedalına basılması ve/veya direksiyon simidinin çevrilmesi) sağlar.

Sürücünün tepkisine bağlı olarak sistem, hasarı sınırlamak veya çarpışmayı önlemek amacıyla frenlemede yardımcı olabilir.

**Sistem aksi takdirde devre dışıdır ve bir uyarı tetiklemez.**

Bu fonksiyon ilave bir sürüş yardımcısıdır. Bu fonksiyon hiçbir durumda sürücünün her zaman aracın kontrolünü elinde tutması gereken özen ve dikkatin yerini almak üzere tasarlanmamıştır.

Bu sistem, gerektiğinde araç tamamen durana kadar maksimum frenleme uygulayabilir.

Güvenlik nedeniyle, aracınızda seyahat ederken mutlaka emniyet kemerinizi takın ve aracın yüklü olduğundan, hiçbir eşyanın öne doğru fırlayıp yolculara çarpmayacağından emin olun.

# EK SÜRÜŞ YARDIMI İŞLEVLERİ

## Kameranın konumu *1*

Ön camın engellenmediğinden (kir, çamur, kar, yoğuşma vb.) emin olun.

## Çalışma

Sürüş sırasında çarpışma riski varsa, sistem şu şekilde hareket eder:

– **Çarpışma riskine karşı sizi uyarır:** Gösterge panelinde "Engel tespit edildi" mesajı belirir ve buna bir bip sesi eşlik eder.

**Not:** Sürücü fren pedalına basarsa ve sistem hala çarpışma riski tespit ederse, çarpışmayı önlemeye yeterli değilse frenleme kuvveti artırılabilir.

– **Frenleme devreye girebilir:** Sürücü uyarıya tepki vermezse ve çarpışma kaçınılmaz hale gelirse, gösterge panelinde kırmızı  uyarı lambası ve "Fren" mesajı görüntülenir ve bir bip sesi duyulur. Gösterge panelinde "Fren" mesajı görüntülenir ve buna bir bip sesi eşlik eder.

**Not:**

– Sürücünün araç kontrollerini (direksiyon, pedallar vb.) kullanması durumunda sistem bazı işlemleri geciktirebilir veya devreye girmeyebilir.

– Aktif acil frenleme sonucu aracın durması durumunda araç kısa bir süre hareketsiz tutulur. Bu süre sınırının ötesinde, sürücünün ayağını fren pedalında tutarak aracı hareketsiz tutması gerekir

– Sistem frenlemeyi devreye soktuktan sonra, "Gelişmiş güvenlik etkinleştirildi" mesajı görüntülenecektir.

ⓘ Acil bir manevra durumunda, frenlemeyi istediğiniz zaman şu şekilde durdurabilirsiniz:

– Gaz pedalına basmak veya

– Çarpışmayı önleme manevrası olarak direksiyonu çevirmek.

## Araç algılandı

## Aynı şeritte seyreden araçların tespiti

Aynı şeritte önünüzdeki araçla çarpışma riski, sistem tarafından şu durumlarda algılanır:

– Aracınız yaklaşık 8 km/h ile 180 km/h arasında bir hızla seyrediyorsa

# EK SÜRÜŞ YARDIMI İŞLEVLERİ



### Yön değiştirme manevrası sırasında karşıdan gelen araçların tespiti




Yön değiştirmek istediğinizde (örneğin ***A***), sistem aşağıdaki durumlarda karşıdan gelen araçları algılar:

– Aracınız yaklaşık 8 km/h ile 20 km/h arasında bir hızla seyrediyorsa

– Sinyal lambası devredeyse

Araçların şeride dik olarak geçişinin tespiti

Sistem, araçların şeride dik olarak geçişini şu durumlarda algılar:

– Aracınız yaklaşık 20 km/h ile 60 km/h arasında bir hızla seyrediyorsa

### Hareketsiz araçların tespiti

Sistem, aşağıdaki durumlarda hareketsiz araçları tespit eder:

– Aracınız yaklaşık 7 km/h ile 80 km/h arasında bir hızla seyrediyorsa

### Yaya ve bisikletlilerin tespiti

### Aynı şeritte yayaların ve bisikletlilerin tespiti

Sistem, yayaları ve bisikletlileri şu durumlarda algılar:

– Aracınız yaklaşık 8 km/h ile 85 km/h arasında bir hızla seyrediyorsa

### Yön değiştirirken yayaları ve bisikletlileri algılama

Sistem, yayaları ve bisikletlileri şu durumlarda algılar:

– Aracınız yaklaşık 8 km/h ile 20 km/h arasında bir hızla seyrediyorsa

### Devreye alma/devre dışı bırakma

ⓘ Ardından, motorun en son durdurulmasından sonra geçen süreye bağlı olarak fonksiyon yeniden etkinleştirilir:

– Araç kilitleri açıldığında

ya da

– Bir kapı açıldığında

ya da

– Motor yeniden çalıştırıldığında

# EK SÜRÜŞ YARDIMI İŞLEVLERİ

## Multimedya ekranından *2* sistemin etkinleştirilmesi ve devre dışı bırakılması




Fonksiyonu aktifleştirmek veya devre dışı bırakmak için lütfen multimedya talimatlarına bakın.

AÇIK veya KAPALI öğesini seçin.

## Sistemin yol bilgisayarından *3* etkinleştirilmesi/ devre dışı bırakılması

(mevcut ise)

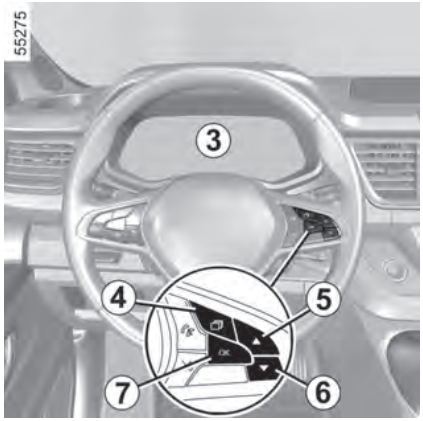


– Araç dururken, sekmesine veya araca bağlı olarak sekmesine ulaşmak için düğmeye ***4*** gerektiği kadar basın

ya da

– Düğmeye ***4*** basın ve sekmesine ulaşmak için düğmeye ***5*** veya ***6*** tekrar tekrar basın

– Araca bağlı olarak OK düğmesine ***7*** basın

– menüsüne ulaşmak için düğmeye ***5*** veya ***6*** tekrar tekrar basın, ardından OK düğmesine ***7*** basın

– "SÜRÜŞ YARDIMCISI" menüsüne ulaşmak için düğmeye ***5*** veya ***6*** tekrar tekrar basın, ardından OK düğmesine ***7*** basın

– "Aktif frenleme" menüsüne ulaşmak için düğmeye ***5*** veya ***6*** tekrar tekrar basın, ardından OK düğmesine ***7*** basın

– İşlevi etkinleştirmek veya devre dışı bırakmak için OK düğmesine ***7*** tekrar basın:

– fonksiyon devrede

– fonksiyon devre dışı

# EK SÜRÜŞ YARDIMI İŞLEVLERİ



Sistem devre dışı bırakıldığında, uyarı lambası yanar veya araca bağlı olarak gösterge panelinde uyarı lambası sarı renkte yanar.

Sistem etkinleştirildiğinde uyarı lambası kaybolur.

## Ayarlar

Güvenlik nedeniyle ayarlamaları araç hareketsizken yapın.

### Multimedya ekranından *2* ayarları düzenleme




Araç dururken, multimedya ekranından ***2*** fonksiyon ayarlarına erişmek için multimedya talimatlarına bakın:

– "Uyarı": Uyarı hassasiyet seviyesini ayarlayın. Bunu yapmak için şunları seçin:

– "Geç"

– “Standart”

– "Erken".

Daha detaylı bilgi için multimedya talimatlarına bakın.

### Gösterge panelinden *3* ayarların yapılması

(mevcut ise)

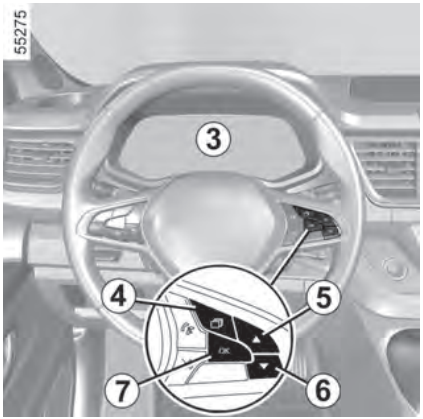


– Araç dururken, sekmesine veya araca bağlı olarak sekmesine ulaşmak için düğmeye ***4*** gerektiği kadar basın

ya da

– Araca bağlı olarak,  menüsüne ulaşmak için düğmeye ***4*** basın ve ardından düğmeye ***5*** veya ***6*** art arda basın. OK düğmesine ***7*** basın

– Araç modeline bağlı olarak, "" menüsüne ulaşmak için ***5*** veya ***6*** numaralı kontrol tuşuna art arda basın veya "" menüsüne girin. OK düğmesine ***7*** basın

– "SÜRÜŞ YARDIMI" menüsüne ulaşmak için düğmeye ***5*** veya ***6*** art arda basın. OK düğmesine ***7*** basın.

– "Aktif frenleme hassasiyeti" menüsüne ulaşmak için düğmeye ***5*** veya ***6*** tekrar tekrar basın, ardından OK düğmesine ***7*** basın

– Ayarı değiştirmek için ***5*** veya ***6*** numaralı düğmeye art arda basın. OK düğmesine ***7*** basın.

## Geçici olarak kullanılamıyor

Sistem geçici bir arıza tespit ederse gösterge panelinde  uyarı lambası yanar veya araca bağlı olarak gösterge panelinde  uyarı lambası sarı renkte yanar.

Olası nedenler şunlardır:

– Sistem geçici olarak devre dışıdır. (Güneşten gelen parlama, kısa farlar, kötü hava koşulları vb.) Görüş şartları düzeldiğinde sistem tekrar devreye girer

– Sistem geçici olarak kesintiye uğradığında (örneğin ön cam veya ön veya arka tampon kir, çamur, kar, yoğuşma vb. nedeniyle kapandığında). Bu durumda aracınızı park edip motoru durdurun. Ön camı ve ön tamponu temizleyin. Motoru bir sonraki çalıştırmanızda uyarı lambası ve mesaj söner.

Durum böyle değilse başka bir nedenden kaynaklanıyor olabilir yetkili servise başvurun.

## Çalışma hataları

Fonksiyon bir çalışma arızası tespit ettiğinde gösterge panelinde sarı renkte  uyarı lambası veya araca bağlı olarak  uyarı lambası görüntülenir ve buna "Ön kamerayı kontrol edin" veya "Kamerayı kontrol edin" mesajı eşlik eder.

Yetkili servisinize danışın.

# EK SÜRÜŞ YARDIMI İŞLEVLERİ

## Uyarı



**Aktif acil frenleme**

Bu fonksiyon ilave bir sürüş yardımcısıdır. Bu fonksiyon hiçbir durumda sürücünün her zaman aracın kontrolünü elinde tutması gereken özen ve dikkatin yerini almak üzere tasarlanmamıştır.
Sistem, sürücünün araç üzerinde kontrol sahibi olduğuna dair açık işaretler (direksiyon simidi, pedallar vb. üzerinde hareketler) tespit ettiğinde, bu fonksiyonun tetiklenmesi geciktirilebilir veya engellenebilir. Sistem aşağıdaki koşullarda devreye girmez:
– Vites kolu boşa alındığında veya debriyaj pedalı yaklaşık on saniye boyunca basılı kaldığında
– Park freni devreye alındığında.
– Elektronik Stabilite Programı (ESC) başladığında.

**Sistem bakımı/onarımı**

– Çarpma durumunda radar ve/veya kamera hizalaması değişebilir ve dolayısıyla çalışması etkilenebilir. Fonksiyonu devre dışı bırakın ve yetkili servise danışın.
– Kameranın bulunduğu alanda yapılacak her türlü çalışma (onarım, değişim, ön cam tadilatı vb.) mutlaka alanında uzman bir profesyonel tarafından yapılmalıdır.
Sistemin bakımını yalnızca yetkili satıcı yapabilir.

**Sistem bozulması**

Bazı durumlar sistemin çalışmasını bozabilir veya zarar verebilir, örneğin:
– Kötü hava koşulları (kar, dolu, kara buz, vb.)
– Görüş zayıfsa (gece, sis, vb.)
– Bir nesne (araç vb.) ile çevresi arasında zayıf kontrast (örneğin, karlı koşullarda beyaz araç vb.)
– Kamaşma (parlayan güneş, karşı yönden gelen araçların ışıkları vb.)
– Ön camın (kir, buz, kar, yoğuşma vb. nedeniyle) kapanması
– ...
Bu koşullarda sistem tepki vermeyebilir, sürücüyü uyarabilir veya istem dışı fren yapabilir.

# EK SÜRÜŞ YARDIMI İŞLEVLERİ



**Sistemin çalışmasının sınırları**

– Araç her çalıştırıldığında sistem, aracın çevresine göre bir kalibrasyon gerçekleştirir ve yaklaşık iki ila beş dakikalık sürüş süresi arasında bir süre devre dışı kalabilir

– Karşı yönden gelen bir araç, sistemde herhangi bir uyarıya veya işleme neden olmaz.

– Sistemin düzgün çalışabilmesi için kameranın temiz tutulması ve herhangi bir değişiklik yapılmaması gerekmektedir.

– Sistem, motosiklet veya bisiklet gibi küçük araçlara diğer araçlar kadar etkili bir şekilde yanıt vermez

– Yol yüzeyi kaygan olduğunda (yağmur, kar, buzlanma vb.) sistem düzgün çalışmayabilir

– ...

Bu koşullarda sistem tepki vermeyebilir, sürücüyü uyarabilir veya istem dışı fren yapabilir.

**Fonksiyonun devre dışı bırakılması**

Aşağıdaki durumlarda fonksiyonu devre dışı bırakmalısınız:

– Kamera alanı hasar görmüşse (örneğin ön camın iç veya dış tarafında)

– Araç çekiliyorsa (arıza)

– ön cam çatlamış veya kısıtlanmışsa (bu bölgede ön cam onarımı yapmayın yetkili bir bayi tarafından değiştirilmesini sağlayın)

– Asfalt yolda sürmüyorsanız.

Sistemin anormal çalışması durumunda sistemi devre dışı bırakın ve yetkili servise danışın.

**Fonksiyonun durdurulması**

Aktif frenleme fonksiyonunu istediğiniz zaman gaz pedalına basarak veya çarpışmadan kaçınma manevrası sırasında direksiyonu çevirerek durdurabilirsiniz.

# EK SÜRÜŞ YARDIMI İŞLEVLERİ

## Sürücü dikkat uyarısı

### Giriş

3

Bu fonksiyon, dikkatsizlik riskine karşı ilave bir sürüş yardımcısıdır. Fonksiyon araca müdahale etmez. Bu fonksiyon hiçbir koşulda sürücünün sürüş esnasındaki sorumluluğunun yerini alamaz.

Sürücünün, sistemin göstergeleri ne olursa olsun, sürüşünü her zaman kendi uyanıklığına göre ayarlaması gerekir.




Sistem, iç kamera ***1***'i kullanarak sürücünün yüz hareketlerini analiz eder ve herhangi bir dikkat dağıtıcı unsur tespit edilirse uyarı verir.

Sürücünün yaklaşık üç saniye boyunca yola bakmaması veya bu hareketi art arda birkaç kez tekrarlaması dikkat dağıtıcı bir durumdur.

**Not:** Sistem herhangi bir görüntü kaydetmez. Gerçek zamanlı olarak çalışır.

### Kameranın konumu *1*

Kameranın önünün (kir, çamur, kar, yoğuşma vb. ile) kapatılmadığından emin olun.

### Çalışma

Sistem, sürücünün dikkatini sürekli olarak izler ve yolculuk sırasında çeşitli uyarılar verebilir.



**Bu fonksiyon**, hız yaklaşık 20 km/h üzerine çıktığında sizi uyarmaya hazırdır.

Dikkat dağılması durumunda, gösterge panelinde ***2*** numaralı ekranda "Sürüşünüze odaklanmaya devam edin" mesajı görüntülenir ve bir bip sesi duyulur.

Dikkatinizi yolda tutmanız ve olası olaylara karşı hazırlıklı olmanız tavsiye edilir.

Gösterge panelinde görüntülenen uyarıyı silmek için OK düğmesine ***3*** basın. Mesajın silinmesinin ardından sistem sürücü dikkatini izlemeyi sürdürür ve gerekirse yeni bir uyarı verir.

## Devreye alma/devre dışı bırakma

Güvenlik nedeniyle ayarlamaları araç hareketsizken yapın.

Araç donanımına göre, motorun son durdurulmasından bu yana geçen süreye bağlı olarak uyarılar yeniden etkinleştirilir:

– Araç kilitleri açıldığında

ya da

– Bir kapı açıldığında

ya da

– Motor yeniden çalıştırıldığında

Araca bağlı olarak uyarıları devre dışı bırakmak mümkün olmayabilir.

Araca bağlı olarak, uyarılar şu yöntemler kullanılarak etkinleştirilebilir veya devre dışı bırakılabilir:

### *4* "My Safety-Güvenliğim" düğmesini kullanarak uyarıları etkinleştirme, devre dışı bırakma




Uyarılar "My Safety" fonksiyonundaki "Perso" modundan devre dışı bırakılabilir veya etkinleştirilebilir ➔ **238**.

# EK SÜRÜŞ YARDIMI İŞLEVLERİ



Uyarılar daha önce "Perso" modu kullanılarak devre dışı bırakıldıysa:

– Sesli uyarıyı **devre dışı bırakmak için** düğmeye ***4*** iki kez üst üste basın. Düğmenin ***4*** gösterge lambası söner.

– Sesli uyarıyı yeniden **devreye almak için** düğmeye ***4*** bir kez basın. ***4*** numaralı düğmedeki gösterge lambası yanar.

## Multimedya ekranından *5* uyarıların etkinleştirilmesi ve devre dışı bırakılması




Uyarıları devreye almak veya devre dışı bırakmak için lütfen multimedya talimatlarına bakın.

AÇIK veya KAPALI öğesini seçin.

## Araç içi bilgisayardan uyarıları etkinleştirme ve devre dışı bırakma *6*

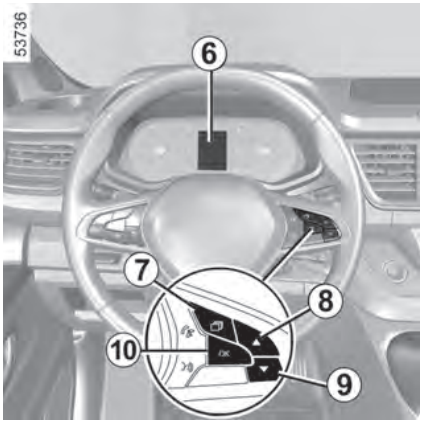


– **Araç dururken**, sekmesine veya araca bağlı olarak sekmesine ulaşmak için düğmeye ***7*** gerektiği kadar basın

ya da

– Düğmeye ***7*** basın ve sekmesine ulaşmak için düğmeye ***8*** veya ***9*** tekrar tekrar basın

– Araca bağlı olarak OK düğmesine ***10*** basın

–  menüsüne ulaşmak için düğmeye ***8*** veya ***9*** tekrar tekrar basın, ardından OK düğmesine ***10*** basın

– "SÜRÜŞ YARDIMCISI" menüsüne ulaşmak için düğmeye ***8*** veya ***9*** tekrar tekrar basın, ardından OK düğmesine ***10*** basın

– "Hız uyarısı" menüsüne ulaşmak için düğmeye ***8*** veya ***9*** tekrar tekrar basın, ardından OK düğmesine ***10*** basın

– Uyarıları devreye almak veya devre dışı bırakmak için OK düğmesine ***10*** tekrar basın:

–  uyarısı devrede

–  uyarısı devre dışı bırakıldı.

## Sistem çalışması sınırlamaları

Bazı durumlar sistemin çalışmasını bozabilir veya zarar verebilir, örneğin:

– Belirli gözlük türlerini takarken

– Kamera kısmen bile olsa engellenirse

– Sürücünün yüzünün bir kısmı (saç, şapka, cerrahi maske, eşarp vb. ile) gizlenmişse

– Uygun olmayan bir sürüş pozisyonu (çok alçakta oturmak, çok geriye yaslanmak vb.) kameranın yüzü doğru şekilde analiz etmesini engelleyebilir

Bu koşullar altında, sistem ya uyarı vermeyebilir ya da zamanında olmayan veya yanlış uyarılar verebilir.

## Çalışma hataları

Sistem bir çalışma hatası tespit ederse, gösterge panelinde "Uyanık olma kontrolü" veya araca bağlı olarak "Dikkat izleme özelliği kullanılamıyor. Yüz algılanmadı."  mesajı görünür.

Kameranın temiz olduğundan emin olun ve/veya yüzü kapatan aksesuarları çıkarın. Doğru şekilde oturduğunuzdan emin olun.

Sorun hala devam ediyorsa yetkili servise başvurun.

# EK SÜRÜŞ YARDIMI İŞLEVLERİ

## Sürücü yorgunluğu uyarısı

### Giriş

3

Bu fonksiyon, yorgunluk riskine karşı ilave bir sürüş yardımcısıdır. Fonksiyon araca müdahale etmez. Bu fonksiyon hiçbir koşulda sürücünün sürüş esnasındaki sorumluluğunun yerini alamaz.

Sürücünün, sistemin göstergeleri ne olursa olsun, sürüşünü her zaman kendi uyanıklığına göre ayarlaması gerekir.




Sistem, iç kamera ***1***'i kullanarak sürücünün yüz hareketlerini analiz eder ve sürücünün uyuyakalma riski varsa uyarı verir.

**Not:** Sistem herhangi bir görüntü kaydetmez. Gerçek zamanlı olarak çalışır.

### Kameranın konumu *1*

Kameranın önünün (kir, çamur, kar, yoğuşma vb. ile) kapatılmadığından emin olun.

### Çalışma

ⓘ Sistem, sürücünün dikkatini sürekli olarak izler ve yolculuk sırasında çeşitli uyarılar verebilir.

ⓘ Motor her çalıştırıldığında veya sürücü değiştirildiğinde, sistem ayarları birkaç dakika sonra sıfırlanır.



**Fonksiyon, sürücüyü şu durumlarda bilgilendirmek üzere ayarlanmıştır:**

– Aracın son durmasından bu yana birkaç dakika geçmişken

– Araç hızı yaklaşık 20 km/h üzerinde

Yorgunluk riski varsa, gösterge paneli ***2***'de "Mola vermeyi düşünün" mesajı görüntülenir ve bir bip sesi duyulur.

Sürücü uyuyakalırsa, gösterge panelinde ***2*** numaralı ekranda "Yorgunluk uyarısı, mola verin" mesajı görüntülenir ve bir bip sesi duyulur.

Mümkün olan en kısa sürede mola vermeniz tavsiye edilir.

Gösterge panelinde görüntülenen uyarıyı silmek için OK düğmesine ***3*** basın. Mesaj silindikten sonra sistem yorgunluğu izlemeye devam eder ve gerekirse yeni bir uyarı verir.

## Devreye alma/devre dışı bırakma

Güvenlik nedeniyle ayarlamaları araç hareketsizken yapın.

Araç donanımına göre, motorun son durdurulmasından bu yana geçen süreye bağlı olarak uyarılar yeniden etkinleştirilir:

– Araç kilitleri açıldığında

ya da

– Bir kapı açıldığında

ya da

– Motor yeniden çalıştırıldığında

Araca bağlı olarak uyarıları devre dışı bırakmak mümkün olmayabilir.

Araç modeline bağlı olarak, uyarılar aşağıdaki yöntemler kullanılarak etkinleştirilebilir veya devre dışı bırakılabilir:

### *4* "My Safety-Güvenliğim" düğmesini kullanarak uyarıları etkinleştirme, devre dışı bırakma



Uyarılar "My Safety" fonksiyonundaki "Perso" modundan devre dışı bırakılabilir veya etkinleştirilebilir ➔ **238**.

Uyarılar daha önce "Perso" modu kullanılarak devre dışı bırakıldıysa:

– Sesli uyarıyı devre dışı bırakmak için düğmeye ***4*** iki kez üst üste basın Düğmenin ***4*** göstergе lambası söner.

– Sesli uyarıyı yeniden devreye almak için düğmeye ***4*** bir kez basın. ***4*** numaralı düğmedeki gösterge lambası yanar.

## Multimedya ekranından *5* uyarıların etkinleştirilmesi ve devre dışı bırakılması




Uyarıları devreye almak veya devre dışı bırakmak için lütfen multimedya talimatlarına bakın.

"AÇIK" veya "KAPALI" seçeneğini seçin.

## Araç içi bilgisayardan uyarıları etkinleştirme ve devre dışı bırakma *6*

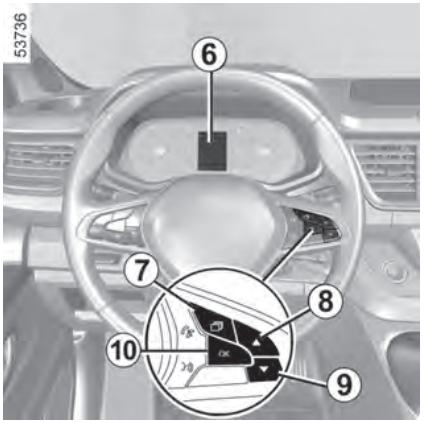


– Araç dururken, sekmesine veya araca bağlı olarak sekmesine ulaşmak için düğmeye ***7*** gerektiği kadar basın

ya da

– Düğmeye ***7*** basın ve sekmesine ulaşmak için düğmeye ***8*** veya ***9*** tekrar tekrar basın

– Araca bağlı olarak OK düğmesine ***10*** basın

–  menüsüne ulaşmak için düğmeye ***8*** veya ***9*** tekrar tekrar basın, ardından OK düğmesine ***10*** basın

– "SÜRÜŞ YARDIMCISI" menüsüne ulaşmak için düğmeye ***8*** veya ***9*** tekrar tekrar basın, ardından OK düğmesine ***10*** basın

– "Hız uyarısı" menüsüne ulaşmak için düğmeye ***8*** veya ***9*** tekrar tekrar basın, ardından OK düğmesine ***10*** basın

– Uyarıları devreye almak veya devre dışı bırakmak için OK düğmesine ***10*** tekrar basın:

–  uyarısı devrede

–  uyarısı devre dışı bırakıldı.

### Sistem çalışması sınırlamaları

Bazı durumlar sistemin çalışmasını bozabilir veya zarar verebilir, örneğin:

– Belirli gözlük türlerini takarken

– Kamera kısmen bile olsa engellenirse

– Sürücünün yüzünün bir kısmı (saç, şapka, cerrahi maske, eşarp vb. ile) gizlenmişse

– Uygun olmayan bir sürüş pozisyonu (çok alçakta oturmak, çok geriye yaslanmak vb.) kameranın yüzü doğru şekilde analiz etmesini engelleyebilir

**Bu koşullar altında, sistem ya uyarı vermeyebilir ya da zamanında olmayan veya yanlış uyarılar verebilir.**

### Çalışma hataları

Sistem bir çalışma hatası tespit ederse, gösterge panelinde "Uyanık olma kontrolü" veya araca bağlı olarak "Dikkat izleme özelliği kullanılamıyor. Yüz algılanmadı."  mesajı görünür.

Kameranın temiz olduğundan emin olun ve/veya yüzü kapatan aksesuarları çıkarın. Doğru şekilde oturduğunuzdan emin olun.

Sorun hala devam ediyorsa yetkili servise başvurun.

# EK SÜRÜŞ YARDIMI İŞLEVLERİ

## Yol işaretlerinin tespiti

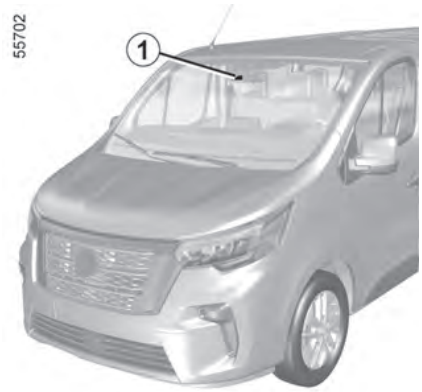


Sistem, yol kenarında tespit edilen trafik işaretlerine göre hız sınırlarını gösterge panelinde görüntüler.

Esas olarak ön cama, dikiz aynasının arkasına takılı kameranın ***1*** sağladığı bilgilerden yararlanılır.

Sistem, ülkeye bağlı olarak bazı işaretleri (şehir girişi vb.) yorumlamak için harita aboneliğinden gelen bilgileri de kullanır. Sistem tarafından bir yol işareti algılandığında gösterge panelinde görüntülenen işaret değişir.

Hız sınırlayıcı veya hız sabitleme etkinleştirildiğinde, sınırlandırılmış hız ayar noktasını sistem tarafından gösterge panelinde görüntülenen hız sınırına uyarlayabilirsiniz ➔ **294** ve ➔ **342**.

Tespit edilen hız sınırının aşılması durumunda gösterge panelinde görüntülenen yol işareti sürücüyü bilgilendirecek şekilde değiştirilir.

### Kameranın konumu *1*

Ön camın engellenmediğinden (kir, çamur, kar, yoğuşma vb.) emin olun.

### Özel özellik

Harita aboneliği olan araçlar için:

– Araç, hız birimlerinin aracın hız birimlerinden farklı olduğu bir ülkede seyrediyorsa, sistem, aracın gösterge panelinde kullanılan birime dönüştürülmüş hız sınırının yanında, ülke birimindeki hız sınırı işaretini görüntüler

– Yağışlı havalarda bazı yol tiplerinde hız sınırının düşürüldüğü ülkelerde, sistem, sileceklerin etkinleştirilmesinden birkaç saniye sonra algılanan hız sınırını değiştirebilir.

**Harita aboneliği olmayan araçlar için:** Aracınızdaki hız birimlerinden farklı bir ülkede seyir halindeyken, gösterge panelinde gösterilen hız birimini manuel olarak seçebilir (ör-

neğin birimi milden kilometreye değiştirebilirsiniz) ve böylece "Ekranlar ve göstergeler" alanlarında doğru bilgileri görüntüleyebilirsiniz ➔ **151**.

**Not:** Sistem, kirliliğin en yüksek olduğu günler gibi istisnai hız sınırlama tedbirlerini dikkate almaz.

## Çalışma

## Uyarı lambaları




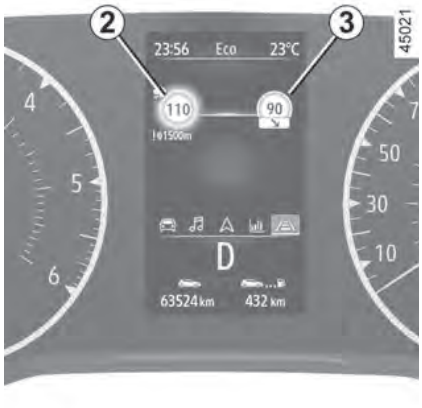


Fonksiyon aşağıdaki uyarı lambalarını görüntüler:

***2*** Hız sınırı levhaları ve ilave hız sınırı levhaları (oklu çıkış rampasında hız, karavanla hız, uygulama uzunluğuna göre hız sınırı vb.)

***3*** İlave yol işaretleri (sollama yasağının başlangıcı).

Tespit edilen hız sınırının aşılması durumunda, yol işaretinin (uyarı lambası ***2***) etrafında bir daire yanıp söner ve araca bağlı olarak birkaç saniye boyunca bir bip sesi duyularak sizi uyarır.

Araç tespit edilen hız sınırını aştığı sürece gösterge panelinde yanık kalır.

> **Harita aboneliği**
> Yol işareti algılama, bir harita aboneliğiyle ilişkilidir. Donanıma bağlı olarak haritaların düzenli olarak güncellenmesi gerekmektedir.
> **Not:** Haritalar güncellenmezse sistem performansı olumsuz etkilenecektir (yanlış hız sınırı, vb.) Eğer bir ülkenin haritası bulunmuyorsa, multimedya ekranında bu durumu bildiren ve ülkeye ait harita bilgilerinin indirilmesini öneren bir mesaj belirecektir.

**Aboneliğinizi yönetmek için lütfen multimedya talimatlarına bakın.**
Abonelik olmaması durumunda sistem, kamera tarafından tespit edilen hız sınırı işaretlerini dikkate almakla sınırlı kalacaktır.
Sistem artık haritalara ilişkin bilgileri dikkate almayacaktır. Hız sınırının kullanılabilirliği etkilenebilir.

## Devreye alma/devre dışı bırakma

Güvenlik nedeniyle ayarlamaları araç hareketsizken yapın.

Motorun en son durdurulduğu zamandan bu yana geçen süreye bağlı olarak sesli uyarı yeniden etkinleştirilir:

– Araç kilitleri açıldığında

ya da

– Bir kapı açıldığında

ya da

– Motor yeniden çalıştırıldığında

## "My Safety" düğmesi *1* kullanılarak aşırı hız uyarı sesinin etkinleştirilmesi, devre dışı bırakılması




Uyarılar "My Safety" fonksiyonundaki "My Safety" modundan devre dışı bırakılabilir veya etkinleştirilebilir ➔ **238**.

Daha önce "Perso" modu kullanılarak sesli uyarı devre dışı bırakılmışsa:

– Sesli uyarıyı devre dışı bırakmak için düğmeye ***1*** iki kez basın. Düğmenin ***1*** gösterge lambası söner.

– Sesli uyarıyı yeniden devreye almak için düğmeye ***1*** bir kez basın. ***1*** numaralı düğmedeki gösterge lambası yanar.

### Multimedya ekranından *2* aşırı hız sesli uyarısını etkinleştirme, devre dışı bırakma




Sesli uyarıyı aktifleştirmek veya devre dışı bırakmak için lütfen multimedya talimatlarına bakın.

AÇIK veya KAPALI öğesini seçin.

### Yol bilgisayarı *3* üzerinden aşırı hız uyarı sesinin etkinleştirilmesi, devre dışı bırakılması

(mevcut ise)

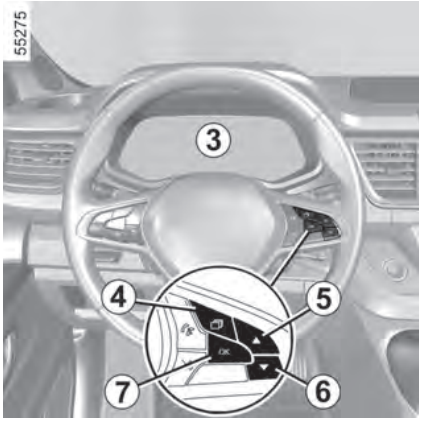


– **Araç dururken**, sekmesine veya araca bağlı olarak sekmesine ulaşmak için düğmeye ***4*** gerektiği kadar basın

ya da

– Düğmeye ***4*** basın ve sekmesine ulaşmak için düğmeye ***5*** veya ***6*** tekrar tekrar basın

– Araca bağlı olarak OK düğmesine ***7*** basın

– menüsüne ulaşmak için düğmeye ***5*** veya ***6*** tekrar tekrar basın, ardından OK düğmesine ***7*** basın

– "SÜRÜŞ YARDIMCISI" menüsüne ulaşmak için düğmeye ***5*** veya ***6*** tekrar tekrar basın, ardından OK düğmesine ***7*** basın

– "Hız uyarısı" menüsüne ulaşmak için düğmeye ***5*** veya ***6*** tekrar tekrar basın, ardından OK düğmesine ***7*** basın

– Uyarıyı devreye almak veya devre dışı bırakmak için OK düğmesine ***7*** tekrar basın:

– ☑ uyarısı devrede

– ☐ uyarısı devre dışı bırakıldı.

## Limit hızın veya seyir hızının değişimi




(mevcut ise)

Hız sınırlayıcıyı, hız sabitlemeyi veya adaptif hız sabitleme ayar noktasını algılanan hız sınırlarına göre ayarlamak için düğmeye ***8*** (RES/–) veya düğmeye ***9*** (SET/+) basın.

## Geçici olarak erişilemezlik

Sistemin kamera veya harita verileriyle ilgili nedenlerden dolayı kullanılamaması durumunda gösterge panelinde sembolü veya araca bağlı olarak sembolü görüntülenir. Sorun hala devam ediyorsa yetkili servise başvurun.

Sistem aşağıdaki durumlarda hız sınırını algılayamaz:

– Ön cam temiz değil

– Kamera güneşten dolayı kamaşma

– Yetersiz görüş (sis, vb.)

– İşaretler okunaklı değil (kar, vb.) veya gizlenmiş (başka bir araç veya ağaçlar tarafından)

– Harita bilgisi güncel değil.

**Not:** Ön kamera kapatıldığında gösterge panelinde "Ön kamerada görüş yok" mesajı belirir. Kameranın önündeki ön cam alanını temizleyin.

## Çalışma hataları

Sistem bir çalışma arızası tespit ettiğinde gösterge panelinde veya, araca bağlı olarak, simgesi görüntülenir.

Bazı durumlarda aşağıdaki mesajla birlikte görülür:

– « Sürüş yardımı mevcut değil » ya da

– « Ön kamerayı kontrol edin » veya

– « Sürüş yardımını kontrol edin »

Yetkili servisinize danışın.

# EK SÜRÜŞ YARDIMI İŞLEVLERİ

## Uyarı

Bu fonksiyon ilave bir sürüş yardımcısıdır. Bu fonksiyon hiçbir durumda sürücünün her zaman aracın kontrolünü elinde tutması gereken özen ve dikkatin yerini almak üzere tasarlanmamıştır. Sürücünün, sistem göstergeleri ne olursa olsun, hızını her zaman karayolu yönetmeliğine ve trafik koşullarına göre ayarlaması gerekir.

Sistem tüm hız sınırı işaretlerini algılamayabilir veya yanlış yorumlayabilir.

Sürücü, sistem tarafından algılanmayan yol işaretlerini dikkate almamalı, gerçek yol işaretlerine ve karayolu trafik yönetmeliğine uymaya öncelik vermelidir. Görüş mesafesinin kısıtlı olduğu durumlarda (sis, kar, don vb.) sistemin sürücüye doğru hızı gösterememesi söz konusu olabilir.

# HIZ SINIRLAYICI

## Giriş

ⓘ Hız sınırlayıcıyı "Yol işareti algılama" fonksiyonuna bağlayabilirsiniz ➔ **284**.

3

Hız sınırlayıcı fonksiyonu, belirlediğiniz sürüş **hız** sınırı (limit hızı) içinde kalmanıza yardımcı olur.

Hız sınırlayıcı, "Yokuş İniş Kontrolü" fonksiyonuyla bağlantılıdır ve fren sisteminin yokuş aşağı hız sınırlamasını optimize etmek için kullanılmasını sağlar.

## Kontrol Düğmeleri

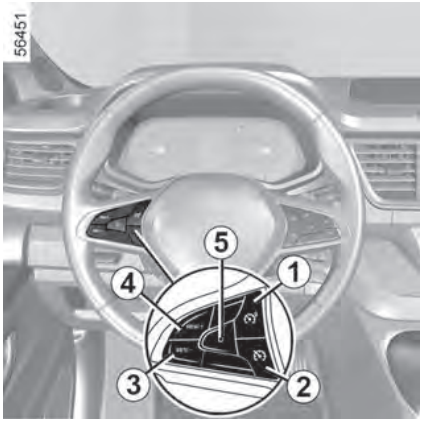


***1.*** Hız sınırlayıcı AÇIK/KAPALI düğmesi

***2.*** Sabit Hız Kontrolü AÇIK/KAPALI düğmesi

***3.*** Hız sınırlayıcıyı devreye almak ve azaltmak için (SET/–) düğmesini kullanın.

***4.*** Hız sınırlayıcıyı devreye almak ve hızı artırmak veya kayıtlı hızı çağırmak için (RES/+) düğmesini kullanın.

***5.*** Fonksiyonu bekleme moduna alır ve sınırlı hızı kaydeder (0).

ⓘ **Geçici olarak kullanılamıyor**

Sistem, motor ve fren sistemini kullanarak aracınızın hızlanmasını ve yavaşlamasını kontrol eder. Sistem, ayarlanan hızın korunabilmesi için frenleri devreye sokar, sistem sınırlı frenleme uygular. Örneğin dağlık bir arazide dik bir iniş durumunda, motor frenlemesinden faydalanmak için daha düşük bir vites seçmeniz gerekir.

Fren sistemine binen yükü azaltmak ve frenlerin aşırı ısınmasını önlemek için hız sınırlayıcı işlevi geçici olarak kesilebilir ve "Hız Sınırlayıcıyı Kontrol Edin" mesajı görünebilir.

# HIZ SINIRLAYICI

Fonksiyon tekrar kullanılabilir hale geldiğinde mesaj kaybolur.
Mesaj silinmezse yetkili servise başvurun.

## Sürüş




Hız sınırı ayarlandığında ancak henüz bu hıza ulaşılmadığında sürüş, hız sınırlayıcı fonksiyonu olmayan bir aracı sürmeye benzer.

Kayıtlı hıza ulaştığınızda, acil durumlar haricinde (bkz. "Limit hızın aşılması" bölümündeki bilgiler) gaz pedalına basmanız programlanmış hızı aşmanıza izin vermeyecektir.

## Açma









# HIZ SINIRLAYICI

3

Gösterge panelinde uyarı lambası görünene kadar düğmeye ***1*** basın.

Gösterge panelinde uyarı lambası veya yanar. Gösterge panelinde, hız sınırlayıcı fonksiyonunun devrede olduğunu ve sınırlanan hızı kaydetmeyi beklediğini belirten çizgilerle birlikte "Hız sınırlayıcı AÇIK Devreye almak için SET düğmesine basın" mesajı görüntülenir.

Güncel hızı kaydetmek için (SET/–) düğmesine ***4*** veya (SET/+) düğmesine ***5*** basın: çizgiler yerine hız değeri belirir ve araca bağlı olarak uyarı lambası veya beyaz renkte yanar.

Kaydedilen minimum hız 30 km/h'dir. Bu fonksiyon 0 km/h hızdan itibaren etkinleştirilebilir.

Kaydedilen minimum hız 30 km/h'dir.

**Not:** "Hız sınırlayıcı" işlevi 0 km/h ile 180 km/h arasında etkinleştirilebilir.

## Hız sınırının değiştirilmesi




Hız sınırı, aşağıdaki düğmelere tekrar tekrar basılarak veya basılı tutularak değiştirilebilir:

– Hızı artırmak için (RES/+) düğmesine ***4*** basın

– Hızı azaltmak için (SET/–) düğmesine ***3*** basın

## Hız sınırının aşılması

> Acil bir durumda tepki vermeye hazır olmak için ayaklarınızı pedalların yakınında tutmalısınız.

> Hız sınırlayıcısı (birkaç etkinleştirme denemesinden sonra) hala mevcut değilse, yetkili servise başvurun.

Her an hız sınırını aşmak mümkündür. Bunu yapmak için gaz pedalına direnç noktasını aşacak kadar sertçe basın.

Hız aşıldığında gösterge panelinde hız sınırlayıcı kırmızı renkte yanıp söner. Daha sonra gaz pedalını bırakın: Hafızaya

# HIZ SINIRLAYICI

aldığınız hızdan daha düşük bir hıza ulaştığınızda hız sınırlayıcı fonksiyonu geri dönecektir.

## Fonksiyonu bekleme moduna alma

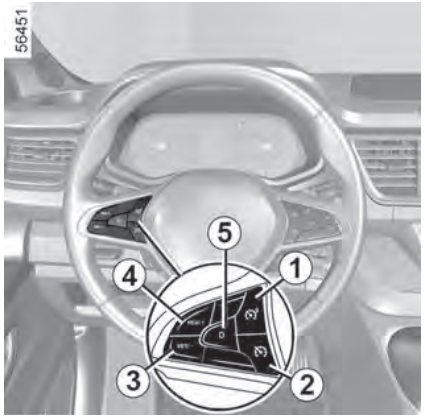


(0) düğmesine ***5*** bastığınızda hız sınırlayıcı fonksiyonu askıya alınır. Sınırlanan hız kaydedilir ve gösterge panelinde gri renkte görüntülenir.

## Sınır hızının çağrılması

Bir hız değeri hafızaya alınmışsa, düğmeye ***4*** basılarak geri çağrılabilir.




ⓘ Hız sınırlayıcı bekleme moduna alındığında, düğmeye ***3*** basıldığında hafızaya alınan hız dikkate alınmadan fonksiyon yeniden etkinleştirilir: dikkate alınan hız, aracın hareket halinde olduğu hızdır.

## Fonksiyonu kapatma

Hız sınırlayıcı fonksiyonu şu durumlarda kesintiye uğrar:

– Düğmeye ***1*** bastığınızda. Bu durumda hız artık saklanmaz

– Düğmeye ***2*** bastığınızda. Bu durumda hız sabitleme sistemi seçilidir ve kayıtlı bir hız yoktur.

Fonksiyonun artık aktif olmadığını teyit etmek için gösterge panelindeki uyarı lambası ***6*** söner.

# SABİT HIZ KONTROLÜ

## Giriş



Bu fonksiyon ilave bir sürüş yardımcısıdır.
Hiçbir koşulda sürücünün hız sınırlarına uyması veya dikkatli olması sorumluluğunun yerini tutamaz. Sürücünün her zaman aracın kontrolünü elinde tutması gerekir.
Hız sabitleme sistemi yoğun trafikte, virajlı veya kaygan yollarda (buz, suda kızaklama, çakıl) ve kötü hava koşullarında (sis, yağmur, yandan esen rüzgarlar vb.) kullanılmamalıdır.
**Kaza riski vardır.**

Hız sabitleyici fonksiyonu, seçtiğiniz bir hızda (seyir hızı olarak adlandırılır) sürüş hızınızı korumanıza yardımcı olur.

Seyir hızı 30 km/h üzerindeki herhangi bir hıza ayarlanabilir.

Hız sabitleyici fonksiyonu, "Yokuş İniş Kontrolü" fonksiyonuyla bağlantılıdır ve fren sisteminin yokuş aşağı **hız sabitleyiciyi** optimize etmek için kullanılmasını sağlar.

## Kontrol Düğmeleri

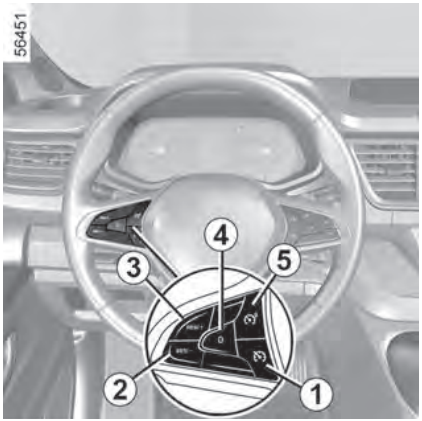


***1.*** Sabit Hız Kontrolü AÇIK/KAPALI düğmesi

***2.*** Sabit hızı devreye almak ve azaltmak için (SET/–) düğmesi.

***3.*** Seyir hızını devreye almak ve artırmak veya kayıtlı seyir hızını (RES/+) geri çağırmak için kullanılan düğme.

***4.*** Fonksiyonu bekleme moduna alır (seyir hızı kayıtlı olarak) (0).

***5.*** Hız sınırlayıcı AÇIK/KAPALI düğmesi

## Açma



# SABİT HIZ KONTROLÜ




Gösterge panelinde  uyarı lambası yeşil renkte yanana kadar düğmeye ***1*** basın. Gösterge panelinde, hız sabitleme fonksiyonunun devrede olduğunu ve hız sabitleme hızını kaydetmeyi beklediğini belirtmek için çizgilerle birlikte "Hız Sabitleme Kontrolü AÇIK" mesajı görüntülenir.

## Sabit hız kontrolünün etkinleştirilmesi

Araç yaklaşık 30 km/h üzerinde sabit bir hızla hareket ederken, (SET/–) düğmesine veya (RES/+) düğmesine basın: işlev etkinleştirilir ve mevcut hız dikkate alınır.

Seyir hızı çizginin yerini alır. Hafızaya alınan hız ve uyarı lambası  yeşil renkte yandığında hız sabitleme sistemi onaylanmış demektir. 30 km/h değerinin altındaki hızlarda fonksiyonu aktifleştirmeye çalıştığınızda, "Geçersiz Hız" mesajı görüntülenir ve fonksiyon pasif kalır.

**Not:** Araç hızı 30 km/h ile 180 km/h arasında olduğu sürece, hız sabitleyici hızı her zaman değiştirilebilir.

## Sürüş

> Acil bir durumda tepki verebilmek için ayaklarınızı pedallara yakın tutmanız gerektiğini lütfen unutmayın.

Seyir hızı kaydedildikten ve hız sabitleme fonksiyonu aktif hale getirildikten sonra ayağınızı gaz pedalından çekebilirsiniz.

## Seyir hızının ayarlanması



# SABİT HIZ KONTROLÜ



Seyir hızı, şu düğmelere tekrar tekrar basılarak değiştirilebilir:

– Hızı azaltmak için (SET/–) düğmesine ***2*** basın

– Hızı artırmak için (RES/+) düğmesini ***3*** kullanın.

**Not:** Hızı kademeli olarak değiştirmek için düğmelerden birine basın ve basılı tutun.

## Seyir hızının aşılması

Seyir hızı, gaz pedalına basılarak her an aşılabilir.

Hız aşıldığında gösterge panelinde seyir hızı kırmızı renkte yanıp söner. Daha sonra gaz pedalını bırakın: Birkaç saniye sonra araç otomatik olarak ayarlanan seyir hızına dönecektir.

**Acil bir durumda tepki vermeye hazır olmak için ayaklarınızı pedalların yakınında tutmalısınız.**

Seyir kontrolü artık kullanılamıyorsa (birkaç etkinleştirme denemesinden sonra), Yetkili Bayii ile iletişime geçin.

### Geçici olarak kullanılamıyor

Sistem, motor ve fren sistemini kullanarak aracınızın hızlanmasını ve yavaşlamasını kontrol eder. Sistem, ayarlanan hızın korunabilmesi için frenleri devreye sokar, sistem sınırlı frenleme uygular. Örneğin dağlık bir arazide dik bir iniş durumunda, motor frenlemesinden faydalanmak için daha düşük bir vites seçmeniz gerekir.

Fren sistemine binen yükü azaltmak ve frenlerin aşırı ısınmasını önlemek için hız sınırlayıcı işlevi geçici olarak kesilebilir ve "Hız sabitleme sistemini kontrol edin" mesajı görünebilir.

Fonksiyon tekrar kullanılabilir hale geldiğinde mesaj kaybolur. Mesaj silinmezse yetkili servise başvurun.

# SABİT HIZ KONTROLÜ

## Fonksiyonu bekleme moduna alma

Aşağıdaki durumlarda fonksiyon bekleme moduna alınır:

– Düğme ***4*** (0)

– Fren pedalı

– debriyaj pedalına uzun süre basılması veya manuel şanzımanlı araçlarda aracın uzun süre boşta kalması

– Otomatik şanzımanlı araçlarda vitesin boşa alınması.

Seyir hızı kaydedilir ve gösterge panelinde gri renkte görüntülenir.

## Seyir hızına geri dönme







Hız hafızaya alınmışsa, yol koşullarının (trafik, yol yüzeyi, hava şartları vb.) uygun olduğundan emin olunduğunda, bu hız geri çağrılabilir. Araç hızı 30 km/h üzerindeyse (RES/+) düğmesine ***3*** basın.

Hız sabitlendiğinde hız sabitleme sisteminin aktif olduğu, hız sabitleme hızının yeşil renkte görüntülenmesiyle teyit edilir ve araca bağlı olarak uyarı lambası ***6*** yanar.

**Not:** Eğer daha önce kaydedilen hız, mevcut hızdan çok daha yüksekse, araç bu eşiğe ulaşmak için daha ani hızlanacaktır.

Hız sabitleyici bekleme moduna alındığında, (SET/–) düğmesine ***2*** basıldığında hafızaya alınan hız dikkate alınmadan fonksiyon yeniden etkinleştirilir:

dikkate alınan hız, aracın hareket halinde olduğu hızdır.



## Fonksiyonu kapatma

> Hız sabitleme sistemini askıya almak veya kapatmak hızda ani bir azalmaya neden olmaz: Fren pedalına basarak fren yapmalısınız.

Sabit hız kontrol fonksiyonu şu durumlarda kesintiye uğrar:

– Düğmeye ***1*** bastığınızda. Bu durumda hız artık saklanmaz

– Düğmeye ***5*** bastığınızda. Bu durumda hız sınırlayıcı seçilidir ve kayıtlı bir hız yoktur.

 uyarı lambası ve "Hız sabitleyici KAPALI" mesajı gösterge panelinden kaybolarak fonksiyonun devre dışı bırakıldığını doğrular.

# ADAPTİF HIZ SABİTLEME (mevcut ise)

## Çalışma

Bu fonksiyon ilave bir sürüş yardımcısıdır. Hiçbir koşulda sürücünün hız sınırlarına uyması veya dikkatli olması sorumluluğunun yerini tutamaz.
Sürücünün her zaman aracın kontrolünü elinde tutması gerekir. Sürücü, hızını her zaman çevreye ve trafik koşullarına göre ayarlaması gerekir. Adaptif hız sabitleme sistemi yalnızca otoyolda (veya bariyerle ayrılmış çok şeritli yollarda) kullanılmalıdır. Seyir kontrolü yoğun trafikte, virajlı veya kaygan yollarda (buz, suda kızaklama, çakıl) ve kötü hava koşullarında (sis, yağmur, yan rüzgarlar vb.) kullanılmamalıdır.
**Kaza riski vardır.**

Adaptif hız sabitleme fonksiyonu, kameradan gelen bilgilere dayanarak, aynı şeritte önünüzdeki araçla güvenli mesafeyi korurken, seyir hızı olarak bilinen seçili hızı koruma seçeneği sunar.

Sistem, motor ve fren sistemini kullanarak aracınızın hızlanmasını ve yavaşlamasını kontrol eder.

Sistemin maksimum menzili yaklaşık 140 metredir. Bu durum yol koşullarına (zemin yapısı, hava koşulları vb.) göre değişiklik gösterebilir.

Adaptif hız sabitleme sistemi acil frenlemeyi tetiklemez ve frenleme kabiliyeti sınırlıdır.

Adaptif hız sabitleme fonksiyonu, yol koşullarına (trafik, hava durumu vb.) bağlı olarak saatte 30 km hızdan itibaren etkinleştirilebilir.

Fonksiyon  sembolü ile gösterilir.

**Not:**

– Sürücü, araç kullandığı ülkenin mevzuatına göre belirlenen azami hız sınırına ve güvenli mesafeye uymalıdır

– Adaptif hız sabitleyici, aracın fren kapasitesinin üçte biri oranında frenleme yapabilir. Duruma göre sürücünün daha sert fren yapması gerekebilir.

# ADAPTİF HIZ SABİTLEME



## Kameranın konumu *1*




Ön camın engellenmediğinden (kir, çamur, kar, yoğuşma vb.) emin olun.

## Kontrol Düğmeleri

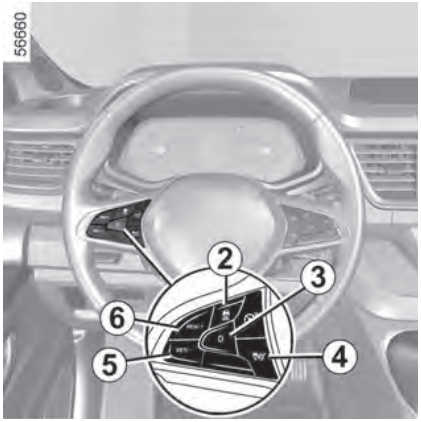


***2.*** Güvenli mesafe ayarları

***3.*** Fonksiyonu bekleme moduna alır (seyir hızı kayıtlı olarak) (0).

***4.*** Adaptif hız sabitleyici ana durdurma/başlatma düğmesi .

***5.*** Seyir hızını etkinleştirir, kaydeder ve azaltır (SET/–).

***6.*** Seyir hızını devreye almak ve artırmak veya kayıtlı seyir hızını (RES/+) geri çağırmak için kullanılan düğme.

## Ekranlar

> Sistemin düzgün çalışabilmesi için kameranın temiz tutulması ve herhangi bir değişiklik yapılmaması gerekmektedir.




***7.*** Adaptif hız sabitleme uyarı lambası.

***8.*** Öndeki araç

***9.*** Kayıtlı güvenli mesafe

***10.*** Kayıtlı seyir hızı

## Açma

Düğmeye ***4*** basın.

 uyarı lambası gri renkte yanar ve gösterge panelinde, fonksiyonun aktif olduğunu ve seyir hızını kaydetmeyi beklediğini belirten çizgiler eşliğinde "Adaptif hız sabitleme sistemi AÇIK" mesajı görüntülenir.

Gösterge panelinde "Adaptif sabit hız kontrolü kullanılamıyor" mesajı görüntülenir.

## Sabit hız kontrolünün etkinleştirilmesi



Önemli: Herhangi bir olaya hazırlıklı olmak için ayaklarınızı her zaman pedalların yakınında tutmalısınız.

Araç sabit bir hızda hareket ederken, fonksiyonu etkinleştirmek ve mevcut hızı kaydetmek için ***5*** (SET/–) veya ***6*** (RES/+) düğmesine basın. Minimum seyir hızı 30 km/h olmalıdır.

Seyir hızı ***10***, çizgi ve  uyarı lambasının yerine geçer ve seyir hızı, hız sabitleme fonksiyonunun devrede olduğunu doğrulamak için yeşil renkte görüntülenir.

170 km/h değerinin üzerinde veya 30 km/h değerinin altındaki hızlarda fonksiyonu aktifleştirmeye çalıştığınızda, "Geçersiz Hız" mesajı görüntülenir ve fonksiyon pasif kalır.

Seyir hızı hafızaya alındıktan ve hız sabitleme fonksiyonu aktif hale getirildikten sonra ayağınızı gaz pedalından çekebilirsiniz.

## Güvenli mesafe kontrolü aktivasyonu

Hız sabitleme sistemi etkinleştirildiğinde gösterge panelinde varsayılan güvenli mesafe ***9*** yeşil renkte görüntülenir. Varsayılan güvenli mesafe yaklaşık iki saniyeye karşılık gelir (ilgili bölüme bakınız).

Sistem şeridinizde bir araç tespit ederse, gösterge panelindeki mesafe göstergesinin ***9*** üzerinde bir araç ***8*** ana hatları belirir.

# ADAPTİF HIZ SABİTLEME

3

Aracınız, önünüzdeki aracın hızına göre hızını ayarlar ve gösterge panelinde gösterilen mesafeyi korumak için gerektiğinde fren yapar (fren lambaları yanar).

**Not:** Araç ana hatları ***8*** boyutu önünüzdeki araçla aranızdaki mesafeye göre değişmektedir. Ana hat ne kadar büyükse, önünüzdeki araç o kadar yakındır.

## Seyir hızının ayarlanması

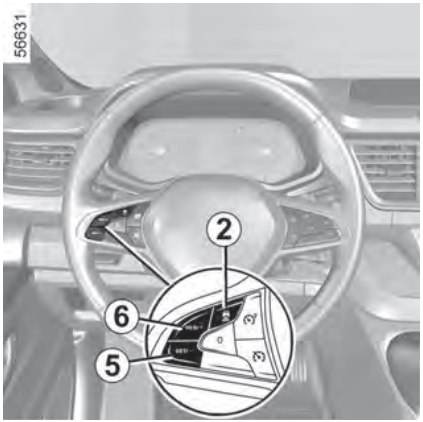


Hızı, ***5*** veya ***6*** numaralı düğmeye tekrar tekrar basarak (küçük artışlarla) veya basılı tutarak (büyük artışlarla) değiştirebilirsiniz:

– Hızı azaltmak için "SET/–" düğmesine ***5*** basın

– Hızı artırmak için "RES/+" düğmesine ***6*** basın.

## Hız sınırı levhası tanıma özelliğiyle hız sabitleyiciyi etkinleştirme




(mevcut ise)

Araçta “Yol işareti algılama” fonksiyonu varsa ➔ **284**, araç hızını kamera tarafından algılanan hız sınırlarına ***11*** uyarlamak için SET/– ***5*** veya RES/+ ***6*** düğmesine basın.

Levhayı geçerken, seyir hızı ***10***, tespit edilen hız ***11*** değerini alır.

## Takip mesafesini ayarlama




Önünüzdeki araçla aranızdaki güvenli mesafeyi, düğmeye

***2*** tekrar tekrar basarak her an değiştirebilirsiniz.

Gösterge panelindeki yatay mesafe göstergesi, mevcut çeşitli güvenli mesafeleri gösterir:

– mesafe göstergesi ***A***: uzun mesafe (yaklaşık 2,4 saniyeye karşılık gelir)

– mesafe göstergesi ***B***: orta mesafe ***2*** (yaklaşık iki saniyeye karşılık gelir)

– mesafe göstergesi ***C***: orta mesafe ***1*** (yaklaşık 1,6 saniyeye karşılık gelir)

– mesafe göstergesi ***D***: kısa mesafe (yaklaşık 1,2 saniyeye karşılık gelir).

Seçilen mesafe göstergesi gösterge panelinde yeşil renkte görünür. Diğer göstergeler gri renkte kalır.

**Not:** Mesafe, trafik yoğunluğuna, yerel düzenlemelere ve hava koşullarına göre ayarlanmalıdır.

ⓘ Aşağıdaki mesafe ayarı, Adaptif Hız Sabitleyici'nin her aktivasyonu arasında ve bir sonraki araç çalıştırma döngüsü için sistem tarafından saklanır.

## Seyir hızının aşılması

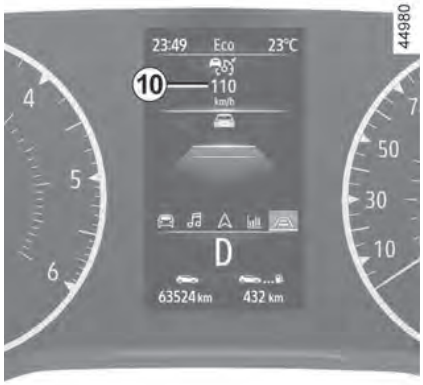


Seyir hızı, gaz pedalına basılarak her an aşılabilir.

Bu değer aşılırsa seyir hızı ***10*** kırmızı renkte görünür.

Daha sonra gaz pedalını bırakın: hız sabitleme ve güvenli mesafe kontrolü, daha önce seçtiğiniz hız ve mesafe talimatlarına otomatik olarak geri dönecektir.

Aracınız ile önünüzdeki araç arasındaki mesafe, seçilen güvenli mesafeden az ise mesafe göstergesi yanıp söner: "Güvenli Mesafe Kontrolü" fonksiyonu artık aktif değildir.

## Sollama manevrası

Öndeki aracı geçmek istediğinizde, sinyal verildiğinde güvenli mesafe kontrolü geçici olarak iptal edilir ve sollamanın tamamlanması için yeterli bir hıza ulaşılır.

# ADAPTİF HIZ SABİTLEME



## Fonksiyonu bekleme moduna alma

Adaptif hız sabitleme sistemini bekleme moduna almak veya kapatmak hızda ani bir azalmaya neden olmaz: gerektiğinde fren pedalına basarak fren yapmalısınız.

Aşağıdaki durumlarda fonksiyonu bekleme moduna alabilirsiniz:

– (0) düğmesine ***3*** basarak

– Araç hareket halindeyken fren pedalına basarak

Aşağıdaki durumlarda fonksiyon sistem tarafından devre dışı bırakılır:

– Sürücü emniyet kemerini çözerse

– Kapı veya kapaklardan biri açılırsa

– Motor start/stop düğmesine basarsanız

– Eğim çok dikse

– Araç hızı 170 km/h değerinin üzerindeyse

– Belirli sürüş yardımcıları ve düzeltme cihazları devreye girer (aktif acil frenleme, ABS, ESC)

– Debriyaj pedalına uzun süre basıldığında veya manuel şanzımanlı araçlarda uzun süre boşta bırakıldığında.

Bekleme moduna geçtiğinde, uyarı lambaları gri renkte yanarak gösterge panelinde "Adaptif Hız Sabitleyici bağlantısı kesildi" mesajı belirir.

## Bekleme modundan çıkma

### Kaydedilen seyir hızına göre

Hız hafızaya alınmışsa, yol koşullarının (trafik, yol yüzeyi, hava şartları vb.) uygun olduğundan emin olunduğunda, bu hız geri çağrılabilir.

Geçerli hız aralığı içerisinde (RES/+) düğmesine ***6*** basın.

Hafızaya alınan hız çağrıldığında hız sabitleme sisteminin aktif olduğu, hız sabitleme sisteminin yeşil renkte yanması ile teyit edilir.

**Not:** Kayıtlı hız mevcut hızdan yüksekse, araç o hıza ulaşmak için hızlanacaktır.

### Mevcut hıza göre

Hız sınırlayıcı bekleme moduna alındığında, (SET/–) düğ-

# ADAPTİF HIZ SABİTLEME

mesine ***5*** basıldığında hafızaya alınan hız dikkate alınmadan fonksiyon yeniden etkinleştirilir: dikkate alınan hız, aracın hareket halinde olduğu hızdır.

## "Aracın kontrolünü ele alın" uyarıları




**Bazı durumlarda (örneğin çok daha yavaş bir araca yaklaşılması, öndeki aracın hızla şerit değiştirmesi vb.) sistemin tepki verecek zamanı olmayabilir.**

Duruma bağlı olarak sistem aşağıdakilerle ilişkili bir bip sesi çıkarır:

– Sürücünün dikkatini gerektiren bir durum varsa turuncu ***E*** uyarısı verilir

ya da

– Sürücünün acil müdahalesini gerektiren bir durum varsa, "Fren" mesajıyla birlikte kırmızı alarm ***F*** verilir.

**Her durumda uygun tepkiyi gösterin ve uygun manevraları yapın.**

## Fonksiyonu kapatma




Düğmeye ***4*** bastığınızda adaptif hız sabitleme fonksiyonu devre dışı kalır.

Fonksiyonun artık aktif olmadığını teyit etmek için gösterge panelindeki uyarı lambası söner.

## Geçici olarak erişilemezlik

Yeşil uyarı lambası , fonksiyonun otomatik olarak devre

dışı bırakıldığını teyit etmek için söner.

Bazı coğrafi bölgelerdeki koşullar işlevi engelleyebilir, örneğin:

– Kurak bölgeler, tüneller, uzun köprüler veya yol çizgisi, tabelası veya yakınında ağaç bulunmayan az kullanılan yollar

– Askeri veya havaalanı bölgesi.

Fonksiyonun çalışabilmesi için bu alanları terk etmeniz gerekmektedir.

Her durumda, motor yeniden çalıştırıldıktan sonra mesaj silinmezse lütfen yetkili servise başvurun.

ⓘ Sistem, motor ve fren sistemini kullanarak aracınızın hızlanmasını ve yavaşlamasını kontrol eder. Sistem, ayarlanan hızın korunabilmesi için frenleri devreye sokar, sistem sınırlı frenleme uygular. Örneğin dağlık bir arazide dik bir iniş durumunda, motor frenlemesinden faydalanmak için daha düşük bir vites seçmeniz gerekir.
Fren sistemine binen yükü azaltmak ve frenlerin aşırı ısınmasını önlemek için hız sınırlayıcı işlevi geçici olarak kesilebilir ve "Adaptif hız sabitleme sistemini kontrol edin" mesajı görünebilir. Fonksiyon tekrar kullanılabilir hale geldiğinde mesaj kaybolur. Mesaj silinmezse yetkili servise başvurun.

## Çalışma hataları

Sistemin bir veya daha fazla bileşeninde çalışma arızası tespit edilirse, adaptif hız sabitleme fonksiyonu kesintiye uğrar.

Arızanın türüne bağlı olarak, gösterge panelinde şu mesaj görüntülenir:

– Araç modeline bağlı olarak, "Ön kamerayı kontrol edin" uyarısı  işaretiyle birlikte görüntülenir

–  uyarı lambası eşliğinde "Aracı kontrol edin" uyarısı

– « Kamerayı/Radarı Kontrol Edin » Yetkili servisinize danışın.

# ADAPTİF HIZ SABİTLEME

## Sistem çalışması sınırlamaları

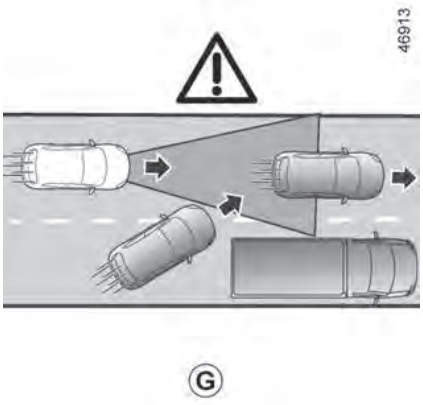


### Araç algılandı

Sistem sadece aracınızla aynı yönde hareket eden araçları (otomobil, kamyon, motosiklet) algılar.

Aynı trafik şeridine giren bir araç (örnek ***G***), ancak kameranın algılama alanı içinde şeridin içine tamamen girdikten sonra sistem tarafından dikkate alınacaktır.

**Sistem ani veya gecikmeli frenleme yapabilir.**

### Sistem şunları algılayamaz:

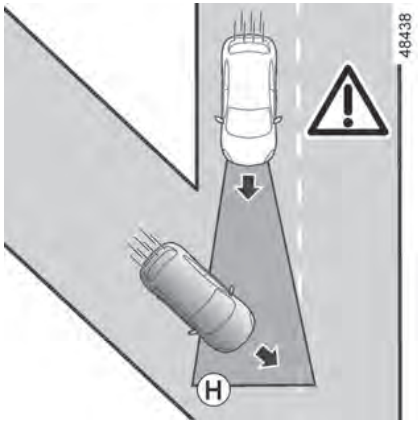


– Kavşaklara gelen araçlar: bağlantı yolu (örnek ***H***)

– Yolun yanlış tarafında seyreden veya size doğru geri geri gelen araçlar.

ⓘ Adaptif hız sabitleme sistemi yalnızca otoyolda (veya bariyerle ayrılmış çok şeritli yollarda) kullanılmalıdır.

### Virajlarda algılama




Bir köşe dönüldüğünde veya viraja girildiğinde, kamera geçici olarak öndeki aracı tespit edemeyebilir (örnek ***J***).

# ADAPTİF HIZ SABİTLEME



## Sistem hızlanmayı tetikleyebilir.

Virajdan çıkıldığında sistemin öndeki aracı algılaması mümkün olmayabilir veya gecikebilir.

**Sistem ani veya gecikmeli frenleme yapabilir.**

## Yan şeritlerdeki araçların tespiti

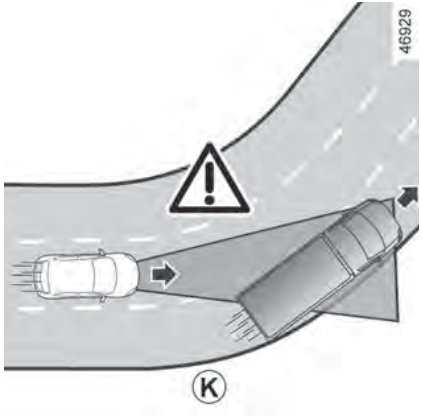


Sistem, aşağıdaki durumlarda bitişik şeritte seyreden araçları tespit edebilir:

– Viraja girersiniz (örnek ***K***)

– Dar şeritli bir yolda seyrediyorsanız

– Yan şeritteki aracın hızı daha yavaş ise ve bu araçlardan biri diğerinin şeridine çok yakın konumdaysa.

**Sistem, aracın yavaşlamasını veya frenlemesini hatalı bir şekilde tetikleyebilir.**

## Engebeler nedeniyle gizlenen araçlar

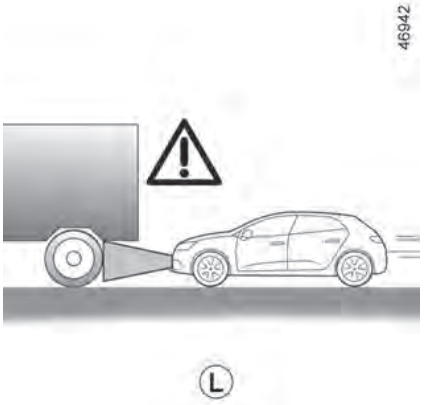


Sistem, arazi tarafından gizlenmiş veya kameranın algılama alanlarının dışında bulunan araçları yokuş yukarı veya yokuş aşağı giderken kaydetmeyecektir.

# ADAPTİF HIZ SABİTLEME

## Kamera algılama bölgelerinin dışında kalan araçlar

**Özellikle aşağıdaki durumlarda**, tespit edilen araçların kamera tespit alanı dışında olması halinde sistem geç tepki verecek veya hiç tepki vermeyecektir:

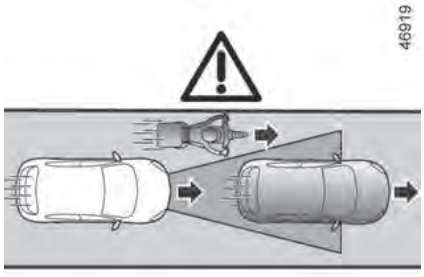


Ⓜ

– Çizgiyi aşan uzun nesneleri taşıyan araçlar

– Araçların şeritte yeterince ortalanmamış olması

– Çok yakın olan dar araçlar (örnek ***M***).

## Hareketsiz ve yavaş hareket eden araçlar

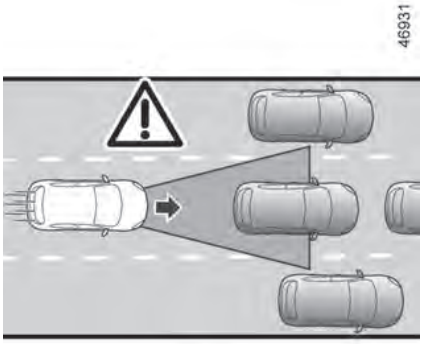


Ⓝ

Hızınız yaklaşık 50 km/h değerinin üzerinde olduğunda sistem şunları algılamaz:

– Sabit araçlar (örnek ***N***)

– Çok yavaş hareket eden araçlar

Hızınız yaklaşık 50 km/h değerinin altında olduğunda sistem aşağıdakilere tepki vermeyebilir veya çok geç tepki verebilir:

– Sabit araçlar (örnek ***N***)

– Çok yavaş hareket eden araçlar

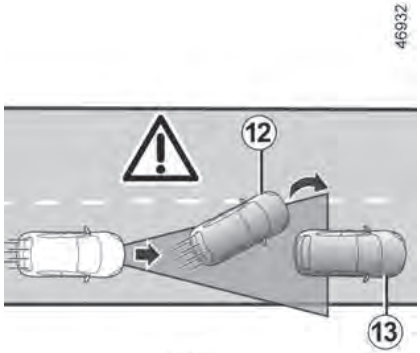


Ⓟ

– Öndeki araçların ***12*** şerit değiştirmesi veya yavaş ya da durmuş bir aracı ***13*** fark etmesi (örnek ***P***).

# ADAPTİF HIZ SABİTLEME



**Duran veya çok yavaş hareket eden araçlarla karşılaştığınızda aracınızın kontrolünü ele almaya her zaman hazır olun (örnek *N*).**
Adaptif hız sabitleme sistemi acil frenlemeyi tetiklemez ve frenleme kabiliyeti sınırlıdır.

## Sabit engellerin ve küçük boyutlu nesnelerin algılanmaması

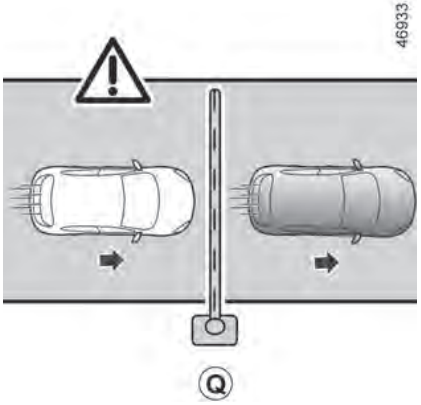


**Sistem şunları algılayamaz:**

– yayalar, bisikletler, scooterlar, alışveriş arabaları, golf arabaları vb.

– Hayvanlar

– Sabit engeller (gişeler, duvarlar, vb.) (örnek ***Q***).

Bunlar sistem tarafından dikkate alınmaz. Sistemde herhangi bir uyarı veya tepkiye neden olmaz.

# ADAPTİF HIZ SABİTLEME

## Uyarı

Bu fonksiyon ilave bir sürüş yardımcısıdır. Hiçbir koşulda sürücünün hız sınırlarına ve güvenli mesafeye uyma veya dikkatli olma sorumluluğunun yerine geçemez.
Sürücünün her zaman aracın kontrolünü elinde tutması gerekir.
Sürücünün, sistem göstergeleri ne olursa olsun, hızını her zaman çevreye ve sürüş koşullarına göre ayarlaması gerekir.
Şerit sınır çizgileri hariç, trafik göstergeleri (trafik ışıkları, levhalar, yaya geçitleri vb.) sistem tarafından tanınmamaktadır. Bunlar sistemde herhangi bir uyarı veya tepkiye neden olmaz.
Sistem hiçbir koşulda bir engel tespit sistemi veya çarpışma önleme sistemi olarak değerlendirilmemelidir.
**Adaptif hız sabitleme sistemi yalnızca otoyolda (veya bariyerle ayrılmış çok şeritli yollarda) kullanılmalıdır. Sistem bakımı/onarımı**
– Çarpma durumunda radar ve/veya kamera hizalaması değişebilir ve dolayısıyla çalışması etkilenebilir. Sistemi devre dışı bırakın ve yetkili servise danışın.
– Kameranın bulunduğu alanda yapılacak her türlü çalışma (onarım, değişim, ön cam tadilatı vb.) mutlaka alanında uzman bir profesyonel tarafından yapılmalıdır.
Sistemin bakımını yalnızca yetkili satıcı yapabilir. Fonksiyonun devre dışı bırakılması
Aşağıdaki durumlarda fonksiyonu devre dışı bırakmalısınız:
– Araç virajlı bir yolda seyrediyorsa
– Araç çekiliyorsa (arıza)
– Araç bir römork veya karavan çekiyorsa
– Araç bir gişeye, yol çalışma alanına veya dar bir şeride geldiğinde
– Araç çok dik bir yokuştan yukarı veya aşağı sürülüyorsa

# ADAPTİF HIZ SABİTLEME

– Görüş mesafesi zayıfsa (parlayan güneş, sis, vb.)
– Araç kaygan bir yol yüzeyinde (yağmur, kar, çakıl vb.) sürülüyorsa
– Hava koşullarının kötüyse (yağmur, kar, yandan esen rüzgarlar vb.)
– Kamera alanı hasar görmüşse (örneğin ön camın iç veya dış tarafında)
– Ön cam çatlamış veya kirlenmiş

**Sistemin anormal çalışması durumunda sistemi devre dışı bırakın ve yetkili servise başvurun.**

# ADAPTİF HIZ SABİTLEME

**Sistem arızası durumunda**

Bazı durumlar sistemin çalışmasını bozabilir veya zarar verebilir, örneğin:

– Ön camın (kir, buz, kar, yoğuşma vb. nedeniyle) kapanması

– Kötü hava koşulları (kar, şiddetli yağmur, dolu, kara buz, vb.)

– Görüş zayıfsa (gece, sis, vb.)

– Önündeki araç ile çevresindeki alan arasındaki kontrastın zayıf olması (örneğin karlı bir alanda beyaz araç, vb.)

– Kamaşma (parlayan güneş, karşı yönden gelen araçların ışıkları vb.)

– Dar, virajlı veya engebeli yol (keskin virajlar, vb.)

– Hızda belirgin bir fark bulunan daha yavaş bir araç

– Araçta uygun olmayan paspas kullanımı. Sürücü tarafında, yalnızca araca uygun, önceden takılmış parçalarla tutturulmuş paspaslar kullanın ve doğru şekilde uyduğunu kontrol edin. Çift kat paspas sermeyin. **Pedalların sıkışma riski vardır.**

**Bu durumlarda sistem hatalı müdahalelerde bulunabilir.**

**İstenmeyen frenleme veya hızlanma riski.**

Sistemin işleyişini pek çok öngörülemeyen durum etkileyebilir. Kamera algılama bölgesinde görünen bazı nesneler veya araçlar sistem tarafından yanlış yorumlanabilir ve bu da uygunsuz hızlanma veya frenlemeye yol açabilir.

**Sürüş esnasında başınıza gelebilecek ani olaylara karşı her zaman dikkatli olmalısınız. Ayaklarınızı pedalların yakınında tutarak aracınızı her zaman kontrol altında tutun, böylece her an harekete geçmeye hazır olun.**

# “HIZ SINIRLAYICI” FONKSİYONU



İstisnai durumlarda (örneğin dik yokuşta) aşırı hız fonksiyonu fren sistemini etkilemediğinden, fonksiyon hızı hafifçe aşılabilir.

Fonksiyon sürücünün yerini almaz. Hiçbir koşulda hız sınırlarına uymanın ve sürücünün dikkatli ve sorumlu davranmasının yerini almamalıdır.




Araç hızı, araca veya yerel kurallara bağlı olarak kalıcı olarak sabit bir değere ayarlanabilir.

Değeri ayarlamak veya fonksiyonu devreye almak/devre dışı bırakmak için yetkili servise danışın.

Yasal sınırlamalar olması durumunda, araca bağlı olarak bu fonksiyonun devre dışı bırakılması mümkün değildir.

Gösterge paneline yapıştırılan etiket ***1***, aşırı hız sınırını gösterir.

Özel durum: Aracınızda Hız Sabitleme-Hız Sınırlayıcı varsa, gaz pedalına sertçe basmak (direnç noktasının ötesine kadar) aşırı hız sınırının aşılmasına neden olmaz ➔ **290**.

# PARK YARDIMI

## Park mesafe kontrolü




***1*** numaralı oklarla gösterilen ultrasonik sensörler, aracın yakınındaki engelleri algılamak için tamponlara yerleştirilmiştir.

Fonksiyon, sürücüyü sesli sinyaller ve araca bağlı olarak engelin tespit edildiği alanı gösteren bir ekran aracılığıyla uyarır.

Sistem, donanıma bağlı olarak aracın arkasında, önünde ve yanlarında bulunan engelleri algılar.

Park mesafe kontrol sistemi yalnızca araç yaklaşık 10 km/h değerinin altında bir hızda sürüldüğünde etkinleşir.

Fonksiyon, sistem tarafından tanınmayan çekme veya taşıma sistemlerini dikkate almaz.

Bu fonksiyon ilave bir sürüş yardımcısıdır. Hiçbir koşulda sürücünün geri sürüş esnasındaki dikkat ve sorumluluğunun yerini almamalıdır.
Sürücü, araç kullanırken ani olaylara karşı her zaman hazırlıklı olmalıdır: Manevra yaparken kör noktada küçük, dar, hareketli engellerin (çocuk, hayvan, bebek arabası, bisiklet, taş, direk vb.) olmamasına her zaman dikkat etmelidir.

Manevra sırasında aracın alt kısmına gelen bir darbe (örneğin bir direğe, yükseltilmiş kaldırıma veya diğer sokak mobilyalarına çarpma) araçta hasara (örneğin bir aksın deformasyonuna) yol açabilir.
Herhangi bir kaza riskini önlemek için aracınızı yetkili servise kontrol ettirin.

### Ultrasonik sensörlerin *1* konumu

Oklarla ***1*** gösterilen ultrasonik sensörlerin etrafındaki alanın (kir, çamur, kar, kötü takılmış/bağlanmış plaka tarafından), darbe almamış, modifiye edilmemiş (boya dahil) veya aracınızın arkasına ve araca bağlı olarak önüne veya yanlarına takılmış herhangi bir aksesuar

tarafından engellenmemiş olduğundan emin olun.

## Çalışma



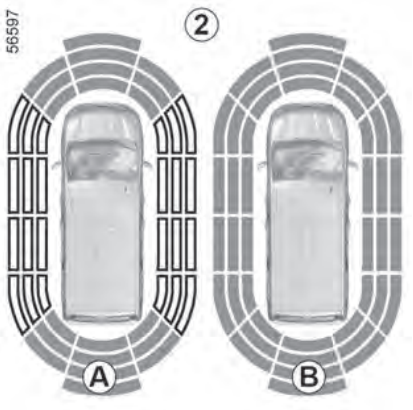


Ekran ***2***, bip sesleri eşliğinde aracın çevresini gösterir.

Donanıma bağlı olarak yan algılamanın aktif hale gelmesi için birkaç metre yol kat etmek gerekebilir.

Tüm alanların arka planı gri ise aracın etrafındaki tüm alan izleniyor demektir:

– Ekran ***A***: Araç çevresinin analizi devam ediyor

– Ekran ***B***: Araç çevresinin analizi tamamlandı.

## Engel algılandı




Sistem, aracın arka tarafında ve donanıma bağlı olarak ön ve yan taraflarında bulunan engellerin çoğunu tespit edebilir.

Araç bir engele yaklaştıkça sesli sinyal frekansı artacak ve araçta yanlarda tespit edilen bir engel için yaklaşık 20 cm'de, araçta ön veya arkada tespit edilen bir engel için ise yaklaşık 30 cm'de sabit bir bip sesi duyulacaktır.

Engelin ***3*** tespit edildiği alan görüntülenir (ekran ***C***). Araç modeline göre alan, tespit edilen engelin yakınlığına bağlı olarak yeşil, turuncu (ya da araca göre sarı) veya kırmızı renkte gösterilir.

ⓘ Manevra sırasında yönün değişmesi durumunda, bir engele çarpma riski geç de olsa sinyallendirilebilir.

# PARK YARDIMI

## Yan tarafta tespit edilen engellerin özel durumu




Sistem, tekerleklerin yönüne bağlı olarak aracın yörüngesini belirler ve aracın yan tarafındaki bir engele çarpma riski olup olmadığını sürücüye bildirir.

Yan tarafta bir engel tespit edilirse:

– Engel yaklaştıkça bip sesleri daha hızlı hale gelir ve daha sonra sürekli olarak duyulur. Engelin ***3*** tespit edildiği alan görüntülenir (ekran ***D***).

– Çarpışma riski yoksa, engele yaklaşıldığında bip sesi duyulmayacaktır. Araç tipine bağlı olarak, engelin ***3*** tespit edildiği alan serpiştirilmiş olarak gösterilir.

ⓘ Manevra sırasında yönün değişmesi durumunda, bir engele çarpma riski geç de olsa sinyallendirilebilir.

## Devreye alma/devre dışı bırakma

## Multimedya ekranından etkinleştirme/devre dışı bırakma




Multimedya ekranınızdaki ***4***. "Araç" seçeneğinden "Park yardımı" menüsüne basın.

Ultrasonik dedektörlerin kapsadığı alanları aktifleştirin veya devre dışı bırakın.

# PARK YARDIMI

Daha detaylı bilgi için multimedya talimatlarına bakın.

**Not:** Araca bağlı olarak "arka" algılama bölgesi devre dışı bırakılamaz.

3

## Sistemin yol bilgisayarından etkinleştirilmesi/ devre dışı bırakılması

(mevcut ise)

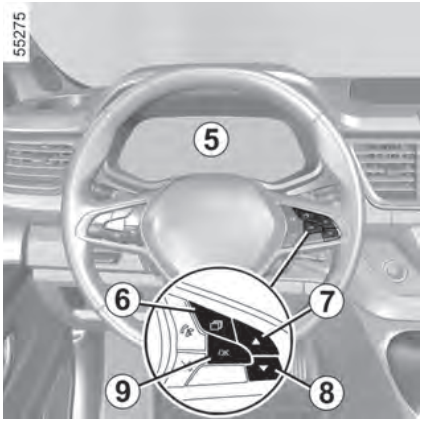


– Araç dururken, sekmesine veya araca bağlı olarak sekmesine ulaşmak için düğmeye ***6*** gerektiği kadar basın

ya da

– Düğmeye ***6*** basın ve sekmesine ulaşmak için düğmeye ***7*** veya ***8*** tekrar tekrar basın

– Araca bağlı olarak OK düğmesine ***9*** basın

– menüsüne ulaşmak için düğmeye ***7*** veya ***8*** tekrar tekrar basın, ardından OK düğmesine ***9*** basın

– "SÜRÜŞ YARDIMCISI" menüsüne ulaşmak için düğmeye ***7*** veya ***8*** tekrar tekrar basın, ardından OK düğmesine ***9*** basın

– “Park Etme” menüsüne ulaşana kadar düğmeye ***7*** veya ***8*** tekrar tekrar basın, ardından OK düğmesine ***9*** basın

– Fonksiyonu devreye almak veya devre dışı bırakmak için OK düğmesine ***9*** tekrar basın:

– fonksiyon devrede

– fonksiyon devre dışı

**Not:** Araca bağlı olarak arka algılama bölgesi devre dışı bırakılamaz.

## Park mesafesi kontrolünü otomatik devre dışı bırakma

Sistem şu durumlarda devre dışı bırakılır:

– Araç hızı yaklaşık 10 km/h değerinin üzerinde olduğunda

– Araca bağlı olarak, araç yaklaşık beş saniyeden fazla hareketsiz kaldığında ve bir engel algılandığında (trafik sıkışıklığı vb. gibi)

– **N** veya **P** konumunda olduğunuzda

– Bir çalışma hatası tespit edildiğinde.

**Not:** Araca bağlı olarak, araçta sistem tarafından tanınan bir çekme demiri varsa, yalnızca Arka Park Asistanı fonksiyonu devre dışı bırakılır.

## Ayar

Güvenlik nedeniyle ayarlamaları araç hareketsizken yapın.

Araç her çalıştırıldığında fonksiyon, motor en son durdurulduğunda kaydedilen modu devam ettirir.

## Multimedya ekranından *4* ayarları düzenleme




Araç hareketsizken multimedya ekranındaki ***4***. "Araç" seçeneğinden "Park yardımı" menüsüne basın.

Daha detaylı bilgi için multimedya talimatlarına bakın.

## Yol bilgisayarından ayarları değiştirme *5*

(mevcut ise)

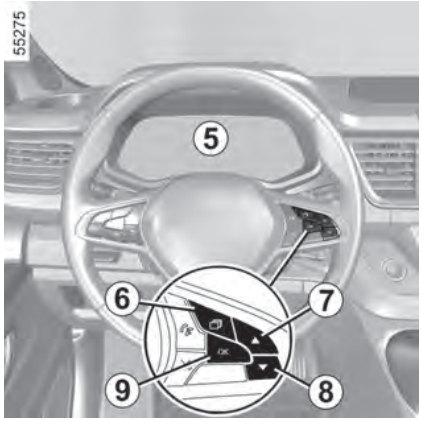


– Araç dururken, sekmesine veya araca bağlı olarak sekmesine ulaşmak için düğmeye ***6*** gerektiği kadar basın

ya da

– Araca bağlı olarak, menüsüne ulaşmak için düğmeye ***6*** basın ve ardından düğmeye ***7***

veya ***8*** art arda basın. TAMAM düğmesine ***9*** basın

– Araç modeline bağlı olarak, "  " menüsüne ulaşmak için ***7*** veya ***8*** numaralı kontrol tuşuna art arda basın veya "  " menüsüne girin. TAMAM düğmesine ***9*** basın

– "SÜRÜŞ YARDIMI" menüsüne ulaşmak için düğmeye ***7*** veya ***8*** art arda basın. TAMAM düğmesine ***9*** basın

– “Park Etme” menüsüne ulaşana kadar ***7*** veya ***8*** tuşuna ard arda basın. TAMAM düğmesine ***9*** basın

## Sistem sesinin devre dışı bırakılması

(mevcut ise)

Park mesafesi kontrol sesini etkinleştirir veya devre dışı bırakır.

**Not:** Sesi kapatırsanız, bir engele yaklaştığınızda yalnızca ekran tarafından uyarı alırsınız.

## Park mesafesi kontrolü ses seviyesi

Park Yardım Sisteminin ses seviyesini ses çubuğunu kullanarak ayarlayın.

ⓘ Araç her çalıştırıldığında fonksiyon, motor en son durdurulduğunda kaydedilen modu devam ettirir.

## Özel durum

Aşağıdaki durumlarda sesli uyarıları veya araca bağlı olarak ilgili algılama bölgesini manuel olarak devre dışı bırakabilirsiniz:

– Ultrasonik sensörlerin önünde sistem tarafından tanınmayan çekme, taşıma veya römork ekipmanı mevcutsa

– Ultrasonik sensörler hasarlıysa

**Not: Ses kapatılsa bile** ekranlar sizi uyarmaya devam edecektir.

## Çalışma hataları

Sistem bir çalışma hatası tespit ettiğinde:

– Geri vitese geçildiğinde yaklaşık üç saniye boyunca bir bip sesi duyulur ve gösterge panelinde "Park sensörlerini kontrol edin" mesajı belirir

– veya sistem (kasıtlı olarak devre dışı bırakılmadığı sürece) hiçbir ses çıkarmaz veya geri vitese geçildiğinde ekranda hiçbir şey görünmez.

Ultrasonik sensörlerin temiz olduğundan emin olun. Arıza devam ederse yetkili servise danışın.

ⓘ Araç yaklaşık 10 km/h hızın altında seyrederken bazı sesler (motosiklet, kamyon, havalı matkap vb.) park mesafe kontrolünün bip sesini tetikleyebilir.

# PARK YARDIMI

## Yönergeler

**Sistem bakımı/onarımı**

– Darbe durumunda ultrasonik sensörlerin hizalaması değişebilir ve dolayısıyla çalışması etkilenebilir. Fonksiyonu devre dışı bırakın ve yetkili servise danışın.

– Ultrasonik sensörlerin bulunduğu alanda yapılacak her türlü çalışma (onarım, değişim vb.) mutlaka yetkili bir profesyonel tarafından yapılmalıdır.

Sistemin bakımını yalnızca yetkili satıcı yapabilir.

**Sistem bozulması**

Bazı durumlar sistemin çalışmasını bozabilir veya zarar verebilir, örneğin:

– Kötü hava koşulları (yağmur, kar, dolu, kara buz vb.)

– Bazı gürültü türleri (motosiklet, kamyon, havalı matkap vb.)

– Uyumsuz bir çekme topuzu veya kancası takılması.

**Yanlış alarm riski veya uyarıların olmaması**

Sistemde anormal bir davranış varsa yetkili servise başvurun.

**Sistemin çalışmasının sınırları**

– Sistemin düzgün çalışabilmesi için ultrasonik algılama bölgelerinin temiz tutulması ve herhangi bir değişiklik yapılmaması gerekmektedir.

– Araca yakın hareket eden küçük cisimler (motosiklet, bisiklet, yayalar vb.) sistem tarafından tanınmayabilir.

– Sistem, araca çok yakın olan engelleri algılamayabilir.

– Diğer araçlar veya engeller önemli ölçüde farklı bir hızda hareket ettiğinde sistem uyarı vermeyebilir.

– Bir manevra sırasında yörünge değişikliği esnasında, sistem engelleri bildirirken gecikme olabilir.

# PARK YARDIMI

## Geri vites kamerası



Bu fonksiyon ek bir yardımcıdır. Bu nedenle hiçbir durumda sürücünün dikkat ve sorumluluğunun yerini tutamaz.

Sürücü, araç kullanırken ani olaylara karşı her zaman hazırlıklı olmalıdır: Manevra yaparken kör noktada küçük, dar, hareketli engellerin (çocuk, hayvan, bebek arabası, bisiklet, taş, direk vb.) olmamasına her zaman dikkat etmelidir.

### Çalışma




Geri vitese geçildiğinde, bagaj kapağında veya araca bağlı olarak arka menteşeli kapıda bulunan kamera ***1***, aracın arkasındaki bölgenin görüntüsünü, hareketli veya sabit iki kılavuz çizgisi ***4*** ve ***5*** eşliğinde, dikiz aynasına ***2*** veya araca bağlı olarak multimedya ekranına ***3*** iletir.




**Not:** Kameranın önünün (kir, çamur, kar, yoğuşma vb. ile) kapatılmadığından emin olun.

# PARK YARDIMI

## Ayarlar

(mevcut ise)




Motor çalışırken, multimedya ekranından ***3*** kılavuz çizgileri ekleyebilir veya kaldırabilir ve kamera görüntü ayarlarını (parlaklık, kontrast vb.) yapabilirsiniz. Daha detaylı bilgi için multimedya talimatlarına bakın.

## Hareketli kılavuz çizgisi *4*

(mevcut ise)

Bu, multimedya ekranında ***3*** mavi renkte gösterilmektedir. Direksiyon simidinin konumuna göre aracın hareket yönünü belirtir.

## Sabit kılavuz çizgisi *5*



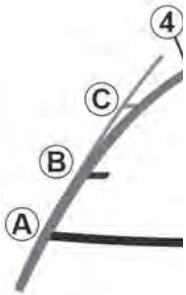


Sabit gösterge, aracın arkasındaki mesafeyi gösteren renkli ***A***, ***B*** ve ***C*** işaretlerini içerir:

– ***A*** (kırmızı) araçtan yaklaşık 30 santimetre uzaklıkta

– ***B*** (sarı) araçtan yaklaşık 70 santimetre uzaklıkta

– ***C*** (yeşil) araçtan yaklaşık 150 santimetre uzaklıkta

Bu gösterge sabit kalır ve tekerlekler araçla aynı hizada ise aracın yörüngesini gösterir.

Bu sistem başlangıçta çeşitli ölçüm aletlerinin (yörünge için hareketli, mesafe için sabit) yardımıyla kullanılır. Kırmızı bölgeye ulaşıldığında tampon görselini kullanarak doğru bir şekilde durun.

## Çalışma hataları

Geri vitese takıldığında sistem bir çalışma arızası tespit ederse multimedya ekranında ***3*** geçici olarak siyah bir ekran görüntülenir.

# PARK YARDIMI

Bu durum kamera veya ekranda oluşan bir arızadan (netlik, görüntüde bozulma, iletişimde gecikme vb.) kaynaklanıyor olabilir.

3

Siyah ekranın geçici olarak görüntülenmesi devam ederse lütfen yetkili servise danışın.

ⓘ Ekranda ters görüntü görünür.

Çerçeveler düz bir yüzeye yansıtılmış birer temsildir. Bu bilgiler, dikey bir nesnenin veya yerdeki bir nesnenin üzerine konulduğunda dikkate alınmamalıdır.

Ekranın kenarında beliren nesneler deforme olabilir.

Çok parlak ışıkta (kar, güneş lambasında araç, vb.) kamera görüşü olumsuz etkilenebilir.

Arka kapılar açık veya yanlış kapatılmışsa, "UYARI: Bagaj Açık" mesajı görünür ve araca bağlı olarak kamera görüntüsü kaybolur.

## Tahmini mesafe ile gerçek mesafe arasındaki fark

## Dik bir yokuşa doğru geri geri giderken

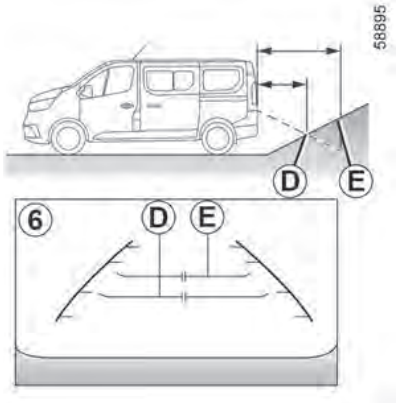


Sabit kılavuzlar ***6*** mesafeleri gerçekte olduğundan daha yakın göstermektedir.

Ekranda görülen nesneler aslında yokuşta daha uzaktadır.

Örneğin, ekranda ***D*** noktasında bir nesne gösteriliyorsa, nesnenin gerçek uzaklığı ***E*** noktasındadır.

# PARK YARDIMI

## Dik bir yokuş aşağı geri geri gitme

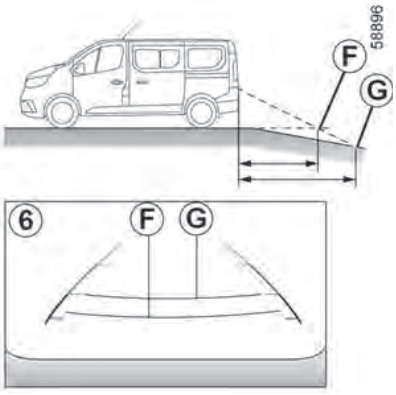


Sabit kılavuzlar ***6*** mesafeleri gerçekte olduğundan daha uzak olarak göstermektedir.

Dolayısıyla ekranda görülen nesneler aslında eğime daha yakındır.

Örneğin, ekranda ***G*** noktasında bir nesne gösteriliyorsa, nesnenin gerçek uzaklığı ***F*** noktasındadır.

## Çıkıntılı bir nesneye doğru geri gitme

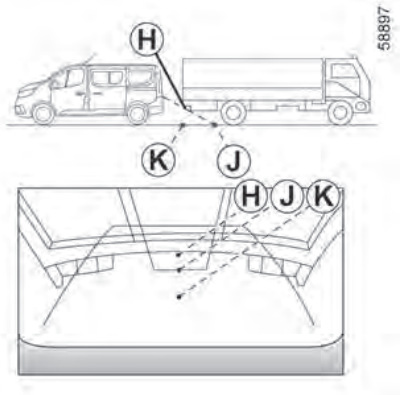


Ekranda ***H*** konumu ***J*** konumundan daha uzakta görünür. Ancak ***H*** konumu, ***K*** konumuna eşit uzaklıktadır.

Sabit ve hareketli kılavuzların gösterdiği yörünge, cismin yüksekliğini dikkate almaz. Bu nedenle aracın K konumuna doğru geri manevra yapması durumunda cisme çarpma riski vardır.

# ACİL ÇAĞRI



Kaza anında, lokasyon ve trafik durumu uygunsa, gerektiğinde çağrı merkezine hızlı bir şekilde ulaşabilmek için aracın yakınında kalın.

Güvenliğinizi ve sistemin düzgün çalışmasını garanti altına almak için akü üzerinde yapılacak her türlü işlem (sökme, ayırma vb.) mutlaka yetkili bir uzman tarafından yapılmalıdır.

**Ciddi yanık veya elektrik çarpması riski.**

Bakım dokümanında belirtilen değiştirme aralıklarına (aşılmamak kaydıyla) mutlaka uymalısınız.

Pil özel bir tiptir. Lütfen aynı tip ile değiştirildiğinden emin olun. Yetkili servisinize başvurun.

Acil çağrı özelliği olmadan sistemin takibi mümkün olmayacak ve sürekli gözetim altında tutulamayacaktır. Veriler otomatik ve sürekli olarak silinir ve sistem sadece aracın son üç konumunu hafızasında tutar.

Yerel mevzuata göre, veriler yalnızca acil bir çağrı durumunda gönderilir. Çağrı merkezine gönderilen veriler, bulunduğunuz ülkede yürürlükte olan kişisel veri koruma mevzuatına uygun olarak işlenmektedir. Sistem sadece 13 saatlik aktivite geçmişi verilerini saklar.

Araç sahibi, kendi verilerine erişim hakkına sahiptir. Verilerin düzeltilmesini, silinmesini veya kilitlenmesini talep edebilir.

Araçta acil çağrı fonksiyonu mevcutsa, kaza veya hastalık durumunda acil servisleri otomatik veya manuel olarak (ücretsiz) aramak mümkün olacak ve acil servislerin ulaşması için gereken süre kısalacaktır.

**Not:** Acil çağrı sistemi şu şekilde çalışır:

– 2G ve 3G telekomünikasyon altyapısının ve sistemle uyumlu ilgili telematik acil servislerin bulunduğu ülkelerde

– Aracın sürüldüğü coğrafi bölgedeki şebeke kapsama alanına olması durumunda

Tanık olduğunuz bir kazayı bildirmek için acil durum çağrı özelliğini kullanırsanız, bu, acil servislerin aracınızı ve dolayısıyla bildirilen kazanın yerini tespit edebilmesi için trafik koşullarının uygun olduğu yerde durmanız gerektiği anlamına gelir.

# ACİL ÇAĞRI

Her durumda yerel mevzuata uyun.

ⓘ Acil çağrıyı yalnızca acil bir durumla karşılaştığınızda, bir kazaya tanık olduğunuzda veya kendinizi hasta hissettiğinizde kullanın.




***1.*** Sistem çalışma uyarı lambası:

– yeşil: çalışır durumda (örneğin sistem ve ağ kullanılabilir)

– Kapalı: çalışmıyor (ağ kullanılamıyor)

– Kırmızı: işlem hatası

– Yanıp sönen yeşil: görüşme devam ediyor

***2.*** Otomatik mod uyarı lambası

***3.*** SOS düğmesi

***4.*** Mikrofon

***5.*** Hoparlör

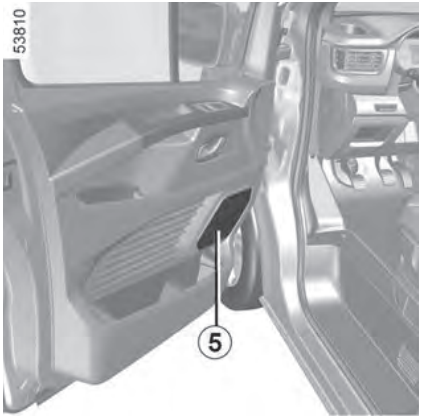


Bir çağrı her zaman şu şekilde gerçekleşir:

– Acil servisle çağrı başlatılır

– Olayla ilgili veriler (üretici plakası, çağrı saati, son lokasyonlar, araç yönü vb.) gönderilir

– Acil servislerle sesli iletişim sağlanır

– Gerektiğinde acil yardım çağrılır

İki adet acil çağrı modu bulunmaktadır:

– Otomatik mod

– Manuel mod

## Otomatik mod

Sistem çalışır durumdayken otomatik mod etkinleştirilir.

Acil çağrı, koruyucu donanımların (emniyet kemeri gergileri, hava yastığı vb.) devreye girmesini gerektiren bir kaza durumunda otomatik olarak başlar.

# ACİL ÇAĞRI

## Manuel mod




Acil durum çağrısı şu şekilde başlatılabilir:

– Düğmeye ***3*** en az üç saniye basılı tutun

ya da

– On saniye içerisinde düğmeye ***3***, beş kez basın.

Yanlışlıkla düğmeye basılmışsa, çağrı çağrı merkezine bağlanmadan önce düğmeye ***3*** yaklaşık iki saniye basılı tutularak çağrının iptal edilmesi mümkündür.

Bir çağrı kurulduktan sonra, çağrıyı yalnızca çağrı merkezi sonlandırabilir.

## Çalışma hataları




Bazı durumlarda acil durum çağrısı çalışmayabilir (örneğin pil şarjının azalması, vb.).

Sistem bir çalışma arızası tespit ettiğinde ***1*** numaralı uyarı lambası ***3***0 dakikadan uzun süre kırmızı renkte yanar. En kısa sürede yetkili servise danışın.

ⓘ Sistem özel bir pil ile çalışmaktadır. Pilin kullanım ömrü yaklaşık dört yıldır (uyarı lambası ***1*** kırmızı renkte yanarak sizi uyarır).
Yetkili servisinize danışın.

# HAVALANDIRMA KANALLARI, ISITMA VE KLİMA

## Havalandırmalar: hava çıkışları

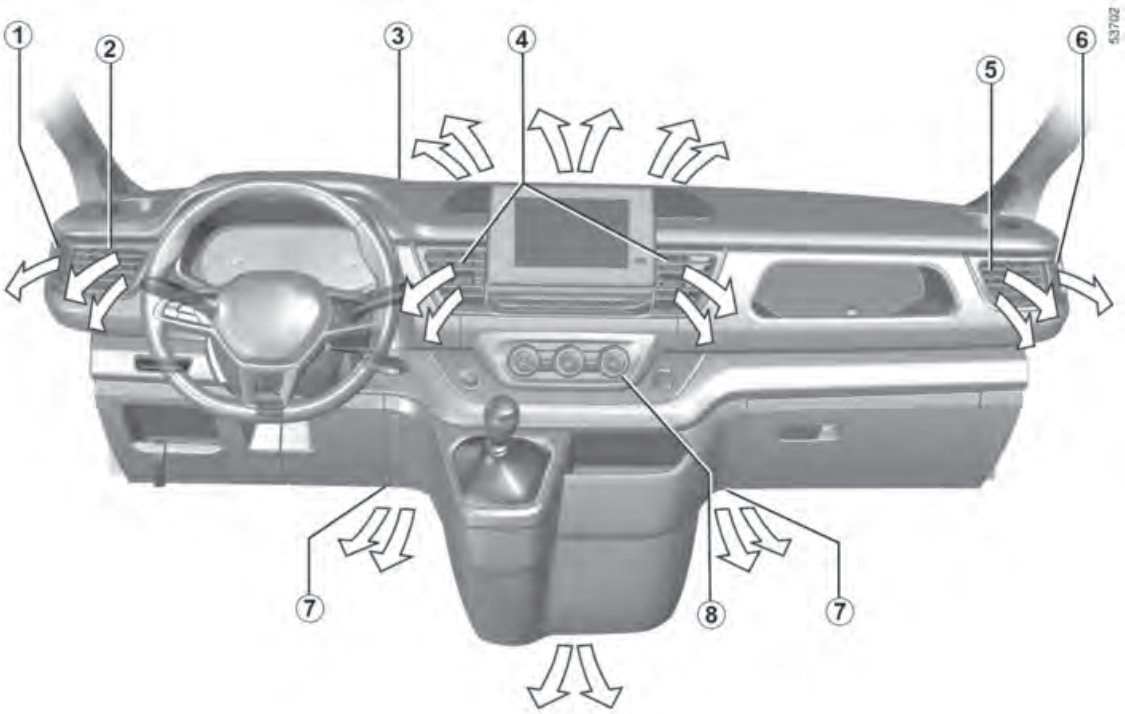

# HAVALANDIRMA KANALLARI, ISITMA VE KLİMA

***1.*** Yan cam buğu çözücü çıkışı
***2.*** Sol taraftaki havalandırma çıkışı
***3.*** Ön cam buğu giderme çıkışları
***4.*** Orta havalandırma çıkışları
***5.*** Sağ taraftaki havalandırma çıkışı
***6.*** Sağ taraftaki cam buğu çözücü çıkışı
***7.*** Yolcu ayak bölmesi ısıtıcı çıkışları
***8.*** Kontrol paneli

## Orta havalandırma çıkışları




### Hava akımı

Sol orta havalandırma çıkışını kapatmak için tırnağı ***9*** sola doğru kaydırın.

Sağ orta havalandırma deliğini kapatmak için tırnağı ***10*** sağa doğru kaydırın.

### Hava akışı yönü

Hava akışını yönlendirmek için yan hava çıkışını ***9*** veya ***10*** istediğiniz yöne çevirin.

## Yan havalandırma çıkışı

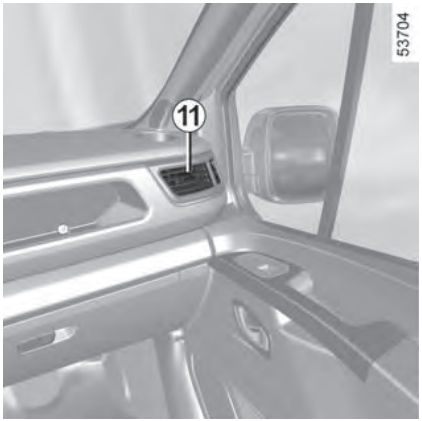


### Hava akımı

Sol taraftaki havalandırma çıkışını kapatmak için, tırnağı ***11*** tamamen sağa kaydırın.

Sağ taraftaki havalandırma deliğini kapatmak için tırnağı ***11*** tamamen sola kaydırın.

### Hava akışı yönü

Hava akışını yönlendirmek için yan hava çıkışını ***11*** çevirin.

Araçlarınızdaki kötü kokuları gidermek için yalnızca bu amaç için tasarlanmış sistemleri kullanın. Yetkili servisinize danışın.

Aracın havalandırma devresine hiçbir şey eklemeyin (örneğin kötü kokuları gidermek için).
**Zarar görme veya yangın riski vardır.**

# HAVALANDIRMA KANALLARI, ISITMA VE KLİMA

## Manuel klima




4

## Kumanda Düğmeleri

Kumanda düğmeleri, aracın donanım seviyesine bağlıdır.

***1.*** Hava dağıtımı.

***2.*** Kapı aynalarının ve araca bağlı olarak arka camın buz çözme/buğu giderme özelliği.

***3.*** Havalandırma fanı hızını ayarlama.

***4.*** İç hava sirkülasyonu

***5.*** Hava sıcaklığının ayarlanması.

***6.*** Klima

### Kullanım hakkında bilgi ve tavsiyeler

➔ 342

## Hava sıcaklığının ayarlanması

İstediğiniz sıcaklığı elde etmek için kumandayı ***5*** çevirin. Düğme kırmızıya doğru ne kadar çevrilirse sıcaklık o kadar yüksek olacaktır.

## Havalandırma fan hızının ayarlanması

Kumandayı ***3***, 0 ile 4 arasında ayarlayabilirsiniz. Kumanda ne kadar sağa kaydırılırsa yolcu bölmesine üflenen hava miktarı o kadar fazla olur. Hava akışını kapatmak istiyorsanız, kumandayı ***3***, "0" konumuna getirin.

Sistem devre dışı bırakıldığında: yolcu bölmesi havasının havalandırma hızı sıfırdır (araç dururken), ancak araç hareket halindeyken hafif bir hava akışı hissedilebilir.

**Not:** Bu kumandanın 0 konumunda uzun süre kullanılması, yan camlarda ve ön camda buğulanmaya ve yolcu bölmesindeki havanın yenilenmemesine bağlı rahatsızlıklara yol açabilir.

## Yolcu bölmesi iç hava sirkülasyon modu/dış hava sirkülasyon modu arasında geçiş.

Düğmeye ***4*** basın, uyarı lambası yanacaktır.

Bu şartlarda yolcu bölmesinden alınan hava tekrar sirküle edilir, aracın dışından hava alınmaz.

ⓘ Klima aktif değilse (Düğme ***6*** üzerindeki “A/C” gösterge lambası yanmıyorsa), uzun süre sirküle edilen havanın kullanımı yolcu bölmesinde sirküle edilmeyen havanın bulunması nedeniyle yan camlarda ve ön camda yoğuşma oluşmasına ve başka sorunlara yol açabilir. Bunu önlemek için, hava sirkülasyonu belirli bir süre sonra otomatik olarak devre dışı bırakılır.

**Hava sirkülasyonu şu şekilde çalışır:**

– Aracın dış atmosferden izole edilmesi (örneğin kirli bölgelerde araç kullanırken, vb.)

– Yolcu bölmesini istenilen sıcaklığa mümkün olan en kısa sürede getirme.

## Arka cam buz çözme ve buğu giderme

**Motor çalışır durumdayken** düğmeye ***2*** basın. Entegre gösterge lambası yanacaktır.

Bu fonksiyon, arka camın elektrikli olarak hızlı bir şekilde buğusunu gidermeyi ve araca bağlı olarak dikiz aynalarının elektrikli buz çözme işlemini gerçekleştirmeyi sağlar.

**Bu fonksiyondan çıkmak için** tekrar düğmeye ***2*** basın. Buğu giderme işlemi otomatik olarak durur.

## Hızlı buğu giderme

Yolcu bölmesi izolasyonu/hava sirkülasyonu devre dışı bırakılır (düğmedeki ***4*** gösterge lambası söner):

– Düğmeye ***2*** basın (gösterge lambası yanar) ve kumandayın ***1*** buğu giderme konumuna ( ) getirin

– Kumanda düğmelerini ***3*** ve ***4*** istediğiniz konuma ayarlayın:

  – Fan hızını 3 veya 4 istediğiniz konumuna getirin

  – Maksimum sıcaklık

– Düğmeye ***6*** basın (dahili gösterge lambası yanar): Klima sistemini devreye sokmak, havayı kurutarak buğu giderme işlemini hızlandırır.

## Yolcu bölmesinde havanın dağıtımı

Dağıtım seçeneğini seçmek için kumandayı ***1*** çevirin.

Hava akışı ağırlıklı olarak ön göğüs havalandırma çıkışlarına yönlendirilir.

Hava akışı, gösterge panelindeki havalandırma çıkışlarına ve ayak bölmelerine doğru yönlendirilir.

Hava akışı esas olarak ön ve arka ayak boşlukları ile ön göğüs havalandırma çıkışları arasında dağılır.

Tüm havayı ayak boşluklarına yönlendirmek için ön göğüs havalandırma çıkışlarını kapatın.

Hava akışı, tüm havalandırma çıkışları , ön yan cam buğu çözme çıkışları, ön cam

buğu çözme çıkışları ve ayak boşlukları arasında dağıtılır.

Daha sonra tüm hava ön cama ve ön yan cam buğu giderme menfezlerine yönlendirilir.

## Klimanın açılması veya kapatılması

Klima, düğme ***6*** kullanılarak açılabilir (gösterge lambası yanar) veya kapatılabilir (gösterge lambası söner).

Kumanda ***3***, "0" olarak ayarlandığında aktivasyon mümkün değildir.

Soğutma devresini açmayın. Sıvı gözlere veya cilde zarar verebilir.

## Klima sistemi şu amaçlarla kullanılır:

– Yolcu bölmesinin içindeki sıcaklığın düşürülmesi

– Yoğuşmanın daha hızlı giderilmesi

Dış hava sıcaklığı düşük olduğunda klima çalışmaz.

## Sıcak havalarda klima kullanımı

Sıcak havalarda sıcaklığı hızlıca ayarlamak için düğmeyi ***6*** kullanarak klimayı açın.

Düğmeye ***3*** basarak hava sirkülasyonunu etkinleştirin.




**ECO modu (*7* numaralı düğme) ile donatılmış araçlarda:** etkinleştirildiğinde, ECO modu ısıtma ve/veya klima performansını azaltır ➔ **222**.

# HAVALANDIRMA KANALLARI, ISITMA VE KLİMA

## Otomatik klima kontrolü

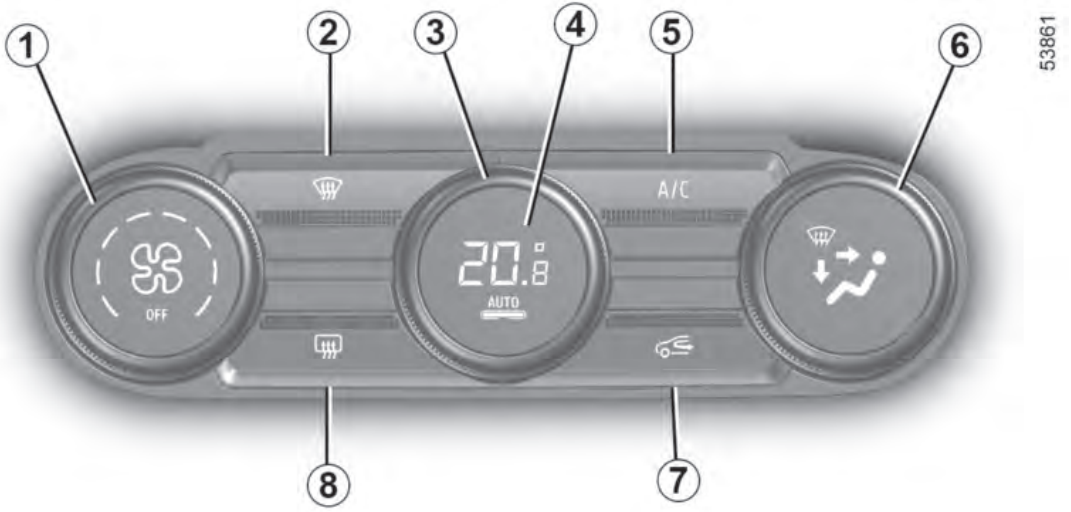


4

# HAVALANDIRMA KANALLARI, ISITMA VE KLİMA

## Kumandalar

(mevcut ise)

***1.*** Havalandırma fanı hızını ayarlama.

***2.*** "Net görüş" fonksiyonu.

***3.*** Hava sıcaklığının ayarlanması.

***4.*** Otomatik mod.

***5.*** Klima kontrolü.

***6.*** Yolcu bölmesinde havanın dağıtımı.

***7.*** İç hava sirkülasyonu

***8.*** Kapı aynalarının ve araca bağlı olarak arka camın buz çözme/buğu giderme özelliği.

## Otomatik mod

Otomatik klima kontrol sistemi yolcu kabininde konforu ve iyi görüşü (aşırı koşullar hariç) garanti ederken, tüketimi de optimize eder. Sistem, havalandırma hızını, hava dağıtımını, hava sirkülasyonunu, klimanın başlatılıp durdurulmasını ve hava sıcaklığını kontrol eder.

**AUTO:** Seçilen konfor seviyesini dış koşullara göre optimize eder. Düğmeye ***4*** basın.

## Havalandırma fan hızının ayarlanması

Otomatik modda sistem, istenilen konfor seviyesine ulaşmak ve bunu korumak için en uygun miktarda havayı kullanır.

Havalandırma hızını artırmak veya azaltmak için kumandayı ***1*** çevirerek havalandırma hızını ayarlayabilirsiniz.

## Hava sıcaklığının ayarlanması

İstediğiniz sıcaklığı elde etmek için kumandayı ***3*** çevirin.

Kumandayı sağa doğru çevirdiğinizde sıcaklık artar.

**Özel Not:** En yüksek ve en düşük ayarlar, sistemin maksimum sıcak veya soğuk sıcaklık seviyelerine (***16***,5°C ve 25,5°C) ulaşılmasına olanak tanır.

ⓘ AUTO düğmesi dışındaki herhangi bir düğmeye basılması otomatik modun devre dışı kalmasına neden olur.

## "Net görüş" fonksiyonu

Düğmeye ***2*** basın, dahili uyarı lambası yanar.

Bu fonksiyon ön camın, arka camın, ön yan camların ve kapı aynalarının (mevcut ise) buğusunu ve buzunu hızla çözer. Klima ve arka cam buz çözme fonksiyonlarını otomatik olarak devreye sokar.

Isıtmalı arka camı devre dışı bırakmak için düğmeye ***8*** basın: entegre gösterge lambası söner.

Bu fonksiyondan çıkmak için düğmeye ***2*** veya ***4*** basın.



ⓘ Bazı düğmelerin çalışma durumlarını belirten bir gösterge lambası vardır.

## Yolcu bölmesindeki hava dağılımının ayarlanması

Kontrol düğmesini ***6*** konumuna çevirin. Düğmedeki entegre uyarı lambası yanar.

Daha sonra tüm hava ön cama ve ön yan cam buğu giderme menfezlerine yönlendirilir.

Hava akışı ön cam buğu giderme çıkışları, ön cam buğu giderme çıkışları ve ayak bölmeleri arasında dağıtılır.

Hava akışı, gösterge paneli havalandırma çıkışlarına, ön ayak boşluklarına ve araca bağlı olarak ikinci sıra ayak boşluklarına doğru yönlendirilir.

Hava akışı ağırlıklı olarak gösterge paneli havalandırma çıkışlarına yönlendirilir.

Hava akışı ağırlıklı olarak ayak boşluklarına doğru yönlendirilir.

## Arka cam buz çözme ve buğu giderme

Düğmeye ***8*** basın, dahili uyarı lambası yanar. Bu fonksiyon, arka camın buğusunu veya buzunu hızlı bir şekilde gidermeyi ve dikiz aynalarının buzunu çözmeyi (mevcut ise) sağlar.

Bu fonksiyondan çıkmak için tekrar düğmeye ***8*** basın. Buğu giderme işlemi otomatik olarak durur.

## Klimanın açılması veya kapatılması

Otomatik modda sistem, iklim koşullarına bağlı olarak klima sistemini açar veya kapatır.

Klimayı durdurmak için düğmeye ***5*** basın. Dahili gösterge lambası sönecektir.

⚠ Soğutma devresini açmayın. Sıvı gözlere veya cilde zarar verebilir.




ⓘ ECO modu (düğme ***9***) ile donatılmış araçlar: Etkinleştirildiğinde, ECO modu otomatik klima sisteminin performansını düşürürür ➔ **222**.

## Hava sirkülasyonu (yolcu bölmesinin izolasyonu)

Bu fonksiyon otomatik olarak yönetilir ancak isterseniz manuel olarak da aktifleştirebilirsiniz.

Bu durumda düğme ***7*** üzerindeki gösterge lambasının yanması ile işlem teyit edilir.

ⓘ Buğu çözme/buz giderme fonksiyonunu kullanmak, hava sirkülasyonunu devre dışı bırakacaktır.

## Manuel kullanım

Düğmeye ***7*** basın, dahili uyarı lambası yanar.

Bu konumun uzun süre kullanılması, havanın yenilenmemesi sonucu koku oluşumuna ve camlarda yoğuşma oluşmasına neden olabilir.

Bunu önlemek için, hava sirkülasyonu belirli bir süre sonra otomatik olarak devre dışı bırakılır.

## Sistemin durdurulması

Sistemi durdurmak için kumandayı ***1*** "KAPALI" konumuna getirin. Çalıştırmak için kumandayı ***1*** tekrar çevirerek fan hızını ayarlayın veya düğmeye ***4*** basın.

ⓘ Klima kullanıldığında yakıt tüketimi artar (ihtiyaç duyulmadığında kapatın).

## Ek ısıtma ve klima



# HAVALANDIRMA KANALLARI, ISITMA VE KLİMA

Bu donanıma sahip araçlarda dört adet ayarlanabilir havalandırma çıkışı ve bir kumanda konsolu ***1*** bulunur.

Bu kumandalar yalnızca yolcu bölmesine üflenen hava miktarını etkiler:

– Sıcak hava için bir kumanda düğmesi (bu hava alt havalandırma çıkışlarından üflenir)

– Soğuk hava için tek bir kontrol düğmesi bulunur (hava üst havalandırma çıkışlarından gelir).

**Not:** Dört havalandırma deliğini aynı anda kapatmaktan kaçının (sistem bileşenlerine zarar verme riski vardır).

## Manuel klima sistemi bulunan araçlar

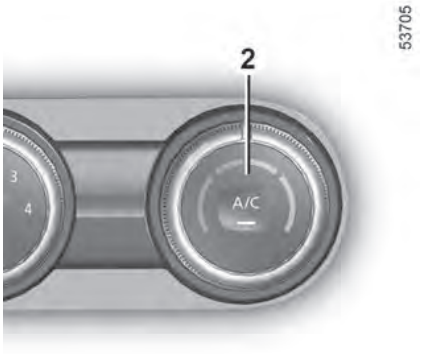


Klima sisteminin çalışır durumda olduğundan emin olun (düğmenin ***2*** gösterge lambası yanıyor olmalıdır).

**Not:** Düğme ***2***, bir çalışma gösterge lambası içerir:

– Gösterge lambası yanıyorsa, bu fonksiyonun çalışır durumda olduğunu gösterir

– Gösterge lambası söndüğünde, fonksiyon kapatılmıştır.

# HAVALANDIRMA KANALLARI, ISITMA VE KLİMA

## Otomatik klima sistemi bulunan araçlar

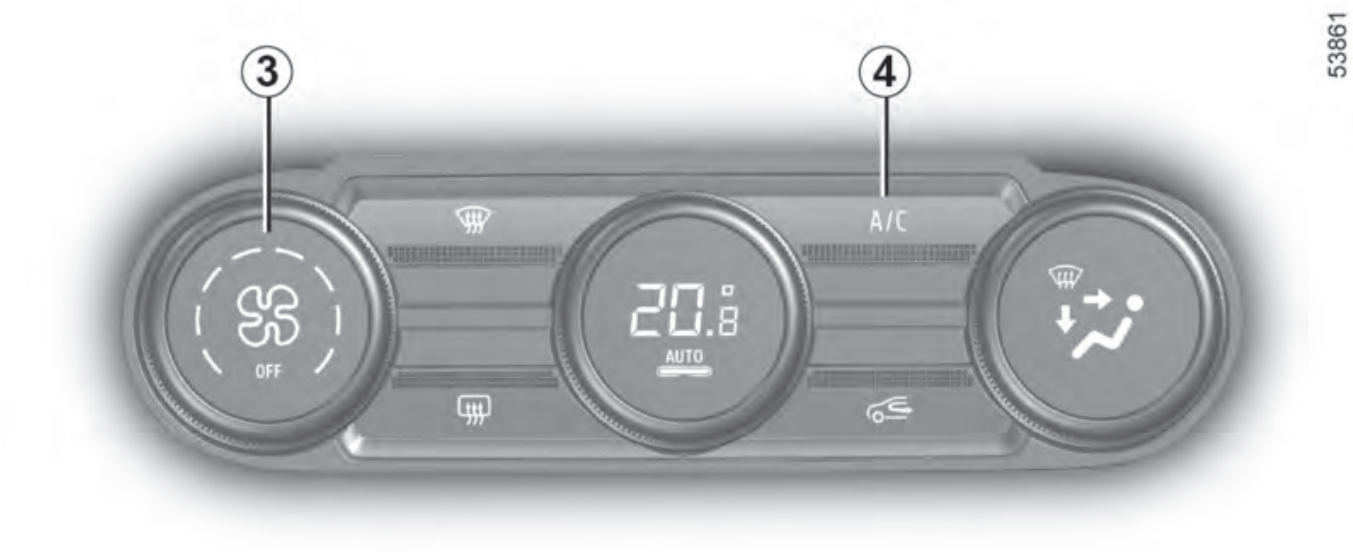

# HAVALANDIRMA KANALLARI, ISITMA VE KLİMA

## Kontrol Düğmeleri

Klima sisteminin çalışır durumda olduğundan emin olun (Klima Kapatma düğmesinin gösterge lambası yanıyor olmalıdır).

Kumanda konsolu ayarlarını ***1*** etkinleştirmek için düğmeye ***3*** basın. Düğmenin ***3*** gösterge lambası ve kumandanın ***1*** gösterge lambası ***5*** söner.

**Not:** Düğme ***3*** ve kumanda konsolu ***1***, çalışma gösterge lambalarına sahiptir:

– Düğme ***3*** ve gösterge lambası ***5*** yanıyorsa, kumanda ünitesi ***1*** aktif değildir

– Düğme ***3*** ve gösterge lambası ***5*** kapalıysa, kumanda ünitesi ***1*** aktiftir.




## Klima: Kullanım hakkında bilgi ve tavsiyeler

### Kullanım hakkında bilgi ve tavsiyeler

### Kullanım tavsiyeleri

Bazı durumlarda (klima kapalı, hava devridaimi aktif, havalandırma hızı sıfır veya düşük vb.) camlarda ve ön camda yoğuşma oluşmaya başladığını fark edebilirsiniz.

Yoğuşma varsa, ortadan kaldırmak için "Net Görüş" fonksiyonunu kullanın, daha sonra klimayı otomatik modda kullanarak tekrar oluşmasını önleyin.

**ECO donanımlı araçlar**
ECO modu etkinleştirildiğinde, otomatik klima sisteminin performansı düşecektir ➔ **222**.

Aracın havalandırma devresine hiçbir şey eklemeyin (örneğin kötü kokuları gidermek için).
**Zarar görme veya yangın riski vardır.**

### Tüketim

Klima çalıştığında yakıt tüketiminde (özellikle şehir içinde) bir artış fark edeceksiniz.

Otomatik modu olmayan klimaya sahip araçlarda, gerekmediğinde sistemi kapatın.

**Tüketimi azaltmaya ve çevreyi korumaya yardımcı olmaya yönelik tavsiyeler**

Aracınızı havalandırma kanalları açık ve camlar kapalı olarak kullanın. Aracınız güneş altında park edilmişse, motoru çalıştırmadan önce sıcak havanın dışarı çıkması için kapıları birkaç dakika açın.

## Bakım

Aracınızın bakım sıklığını öğrenmek için aracınızın bakım dokümanına bakın.

Klima sistemini soğuk havalarda bile düzenli olarak kullanın ve ayda en az bir kez yaklaşık 5 dakika çalıştırın.

## Çalışma hataları

Genel kural olarak, bir çalışma arızası durumunda yetkili servise başvurun.

**– Buz çözme, buğu giderme veya klima performansında azalma.**

Bu durum kabin filtre kartuşunun tıkanmasından kaynaklanabilir.

**– Soğuk hava üretilmiyor.**

Kontrollerin doğru ayarlandığından ve sigortaların sağlam olduğundan emin olun. Aksi takdirde sistemi kapatın.

## Araç altında su bulunması

Klima sisteminin uzun süre kullanılması sonucunda aracın altında su birikmesi normaldir. Bu, yoğunlaşmadan kaynaklanır.

## Klima gazı

**Soğutma devresini açmayın.** Sıvı gözlere veya cilde zarar verebilir.




Klima gazı devresi (bazı bileşenleri hermetik olarak kapatılmış) florlu sera gazları içerebilir.

Aracınıza bağlı olarak motor bölmesinin iç kısmına yapıştırılmış ***A*** etiketinde aşağıdaki bilgileri bulabilirsiniz.

Etiket ***A*** üzerindeki bilgilerin içeriği ve yeri araca göre değişmektedir.

Motor bölmesinde herhangi bir işlem yapmadan önce kontağı kapatmalısınız ➔ **194**.

Klima gazı türü

Klima devresindeki yağ türü

Yanıcı ürün

Araç kullanıcı el kitabına bakın

Bakım

(1) **x.xxx kg** Araçta bulunan soğutma gazı miktarı.

(2) **GWP xxxxx** Küresel ısınma potansiyeli.

(3) **CO2 eşdeğeri x.xxxt** Miktar, ağırlık ve CO2 eşdeğeri cinsinden.

## Ek bilgiler

Etikete ve soğutucu akışkanın türüne bağlı olarak:

Klima gazı R-1234yf

– (1) 0,540 kg / 0,780 kg / 0,850 kg
– (2) GWP 0.501
– (3) 0,0003 t / 0,0004 t

## Ek bilgiler

Soğutucu akışkan hakkında daha fazla bilgi için lütfen ilgili bölüme bakın ➔ **0**.

# MULTİMEDYA CİHAZI

## Giriş




Bu ekipmanın varlığı ve konumu, aracın multimedya donanımına bağlıdır.

***1.*** Multimedya dokunmatik ekran.

***2.*** Direksiyon kolonu kumandaları

***3.*** Radyo

ⓘ Bu ekipmanın nasıl çalıştırılacağına dair bilgi için lütfen kullanım kılavuzuna bakın.

ⓘ Araca bağlı olarak, multimedya dokunmatik ekran ***1*** filmle korunmuş olabilir. Çıkarmayın. Hasar durumunda, değiştirilmesi için lütfen yetkili servise başvurun.

## Radyo *3*




## Direksiyon kumandaları *4*




Bu donanıma sahip araçlarda, "eller serbest (hands-free)" telefon kumandaları ***5*** ve ses tanıma kumandalarını ***6*** kullanabilirsiniz.

4

## Mikrofon *7*




**Telefon kullanımı**
Bu tür ekipmanların kullanımı konusunda yürürlükteki mevzuata uyulması gerektiğini hatırlatırız.

## İndüksiyon şarj cihazı *8*

(mevcut ise)

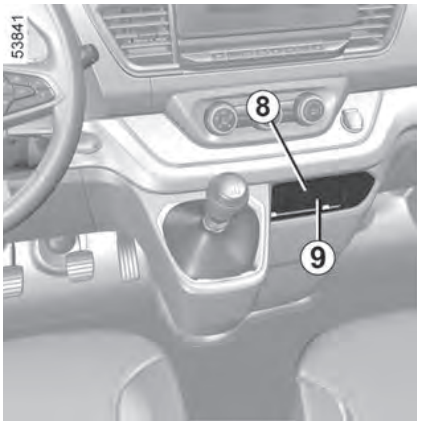


Araca bağlı olarak, indüksiyon şarj ***8*** bölgesini kullanarak kablosuz olarak akıllı telefonunuzu şarj edebilirsiniz.

Araç modeline bağlı olarak, gösterge lambası ***9***, rengine göre şarj durumunu gösterir:

– Şarj tamamlandığında yeşil yanar

– Şarj işlemi devam ederken sarı yanar

– İndüksiyonlu şarj alanında metal bir cisim algılandığında sarı renkte yanıp söner.

Endüksiyon şarj bölgesi hakkında daha fazla bilgi için lütfen multimedya talimatlarına bakın.

Telefonunuzu şarj ederken endüksiyon şarj alanı ***8*** içerisinde herhangi bir eşya ((Akıllı Anahtar), USB bellek, SD kart, kredi kartı, mücevher, anahtar, bozuk para vb.) bırakmamanız gerekmektedir.
Telefonunuzu endüksiyon şarj alanına ***8*** yerleştirmeden önce telefon kılıfındaki manyetik kartları veya kredi kartlarını çıkarın.

İndüksiyon şarj alanında ***8*** bırakılan nesneler aşırı ısınabilir.

Bunları bu amaçla ayrılmış alanlara (depolama bölmesi, güneşlik bölmesi vb.) yerleştirmeniz önerilir.

## Camlar

**Sürücünün sorumluluğu:** Anahtarı veya Akıllı Anahtarı, kısa bir süreliğine bile olsa, bir çocuk, bakıma muhtaç bir yetişkin veya evcil hayvanla birlikte aracınızın içinde asla bırakmayın. Motoru çalıştırarak veya donanımları (vites kolu veya elektrikli camlar gibi) etkinleştirerek kendileri veya başkaları için risk oluşturabilirler. Vücudunuzun herhangi bir yeri sıkışırsa, ilgili düğmeye basarak camın yönünü hemen tersine çevirin.
**Ciddi yaralanma riski.**

## Elektrikli camlar

Yarı açık cama herhangi bir nesne dayamayın: cam açma mekanizmasının hasar görme riski vardır.

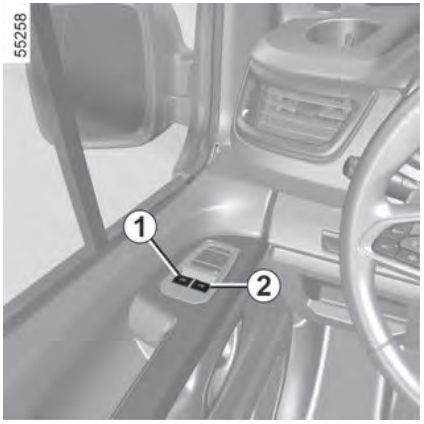


**Kontak açık:**

– İlgili camın düğmesine basarak camı istediğiniz seviyeye indirin.

– Camı istediğiniz yüksekliğe kaldırmak için düğmeyi kaldırın.

### Sürücü koltuğundan

Düğmeye basın:

– ***1*** Sürücü tarafı için

– ***2*** Ön yolcu tarafı için

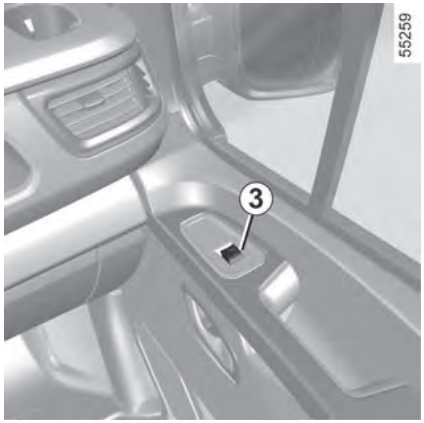


### Ön yolcu koltuğundan

Düğmeye ***3*** basın.

## Tek dokunma modu

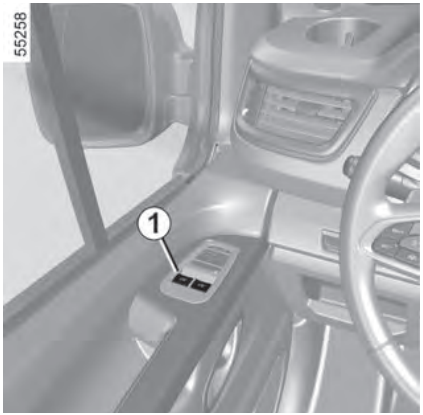


Tek dokunuş modu, daha önce anlatılan elektrikli camların çalışmasına ek olarak çalışır. Sadece sürücü camınının özelliğidir.

Düğmeye ***1*** sonuna kadar kısa süreli basın: cam tamamen kapanacak veya açılacaktır. Düğmeye tekrar basmak camın hareketini durdurur.

## Elektrikli camın tek tuşla çalışma özelliği devre dışı

Tek tuşla çalışan elektrikli cam, ısı koruma özelliğiyle donatılmıştır: Cam düğmesine art arda on altı defadan fazla basarsanız koruma moduna geçer (cam kilitlenir).

Şunları yapabilirsiniz:

– Elektrikli cam düğmesini kısa süreliğine ve yaklaşık 30 saniyelik aralıklarla kullanın

– Motor çalışır durumdayken, elektrikli cam düğmesine yaklaşık 20 dakika boyunca basılmadığında cam otomatik olarak normale dönecektir.

**Not:** Cam neredeyse tamamen kapalıyken bir direnç algılarsa (örneğin bir ağaç dalı), durur ve ardından birkaç santimetre tekrar aşağı iner.

## Çalışma hataları

Camları kapatırken vücudunuzun herhangi bir yerinin (kol, el vb.) araçtan dışarı çıkmamasına dikkat edin. **Ciddi yaralanma riski.**

Bir camı kapatırken arıza olması durumunda sistem normal moduna döner: camı tamamen kapatmak için ilgili düğmeyi gerektiği kadar yukarı çekin (cam kademeli olarak kapanacaktır), düğmeyi (hala kapanma tarafında) bir saniye basılı tutun, ardından sistemi yeniden başlatmak için camı tamamen indirip kaldırın.

Gerekirse yetkili servis ile iletişime geçin.

# YOLCU BÖLMESİ DONANIMLARI

## Sürgülü arka camlar

**Sürgülü camlar ve kapılar**

Hareket ettirmeden önce, hiçbir yolcunun vücudunun bir kısmının cam veya kapının dışında kalmadığından emin olun.

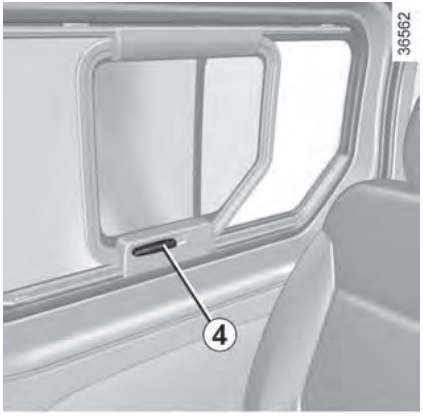


Kolu ***4*** hareket ettirin ve camı istediğiniz aralığa kaydırın.

## Kabin aydınlatmaları

### Giriş aydınlatması

Kapıların kilidi ve kendisi açıldığında, karşılama ve ayak boşluğu ışıkları geçici olarak yanar.




Etkinleştirmek için düğmeleri ***1***, ***2*** veya ***3*** kullanın:

– Kalıcı aydınlatma

– Kapılardan birini açarak aydınlatma devreye alınabilir. İlgili kapılar düzgün bir şekilde kapatıldığında söner

– Aydınlatma anında söner.

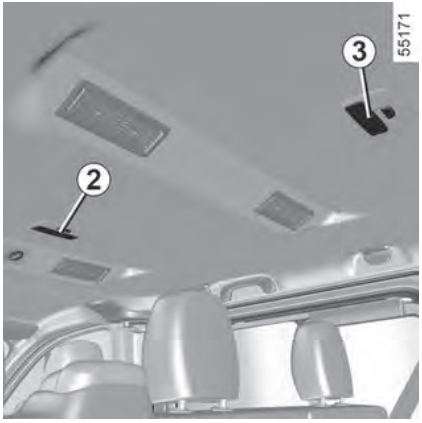


### Harita okuma lambası

(mevcut ise)

Düğmeyi ***4*** kullanın.

# YOLCU BÖLMESİ DONANIMLARI






## Torpido gözü lambası *5*

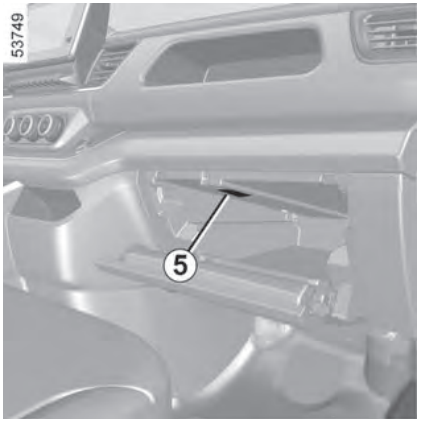


Bu aydınlatma, torpido gözü açıldığında yanar.

## Bagaj bölmesi lambası *6*

ⓘ Kapılar düzgünce kapalıyken, kilitleme veya motor çalıştırma işlemi iç aydınlatmaların ve karşılama aydınlatmalarının sönmesine neden olur.




Bagaj kapağı açıldığında yanar.

## Arka koltuklar için aydınlatma *7*

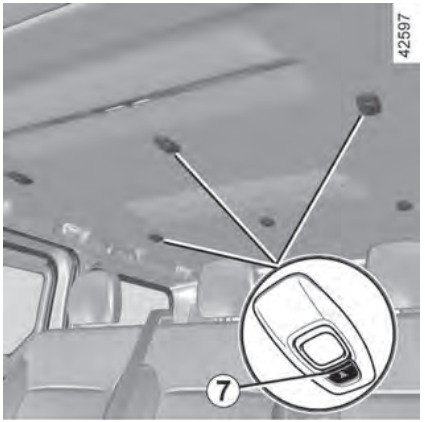


Etkinleştirmek için düğmeye ***7*** basın:

– Kalıcı aydınlatma

– Kapılardan biri açılarak aydınlatma devreye alınabilir.

# YOLCU BÖLMESİ DONANIMLARI

## Arka lamba *8*

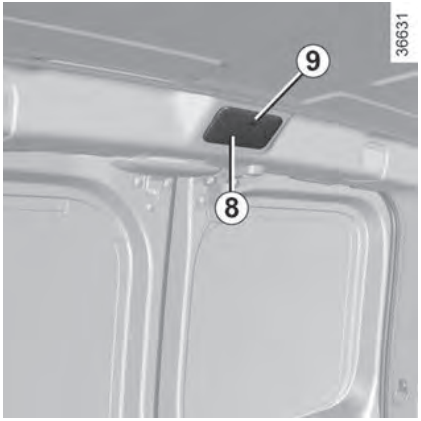


Etkinleştirmek için düğmeyi ***9*** kullanın.

– Kalıcı aydınlatma

– Bagaj kapağı açıldığında aydınlatma yanar. Aydınlatma sadece kapılar doğru şekilde kapatıldığında söner

– Aydınlatma anında söner.

## Güneşlik, ayna

### Güneşlikler

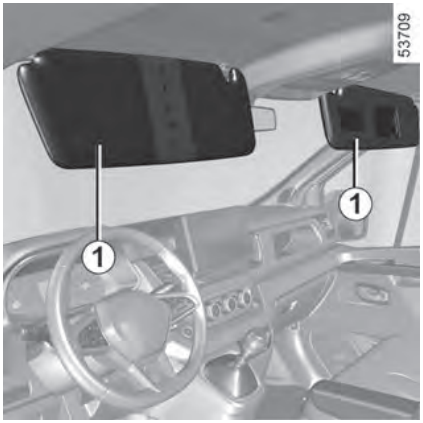


Güneşliği ***1*** indirin.

Güneşlik camın önüne doğru döndürülebilir.

### Geniş açılı dikiz aynası *2*




(mevcut ise)

Geniş açılı dikiz aynasına erişmek için güneşliği indirin.

Geniş açılı dikiz aynasının özel özelliği ➔ **1**.

# YOLCU BÖLMESİ DONANIMLARI



## Makyaj aynası *3*

(mevcut ise)




Güneşliği indirerek makyaj aynasına erişebilirsiniz.

## Aksesuar soketleri

### Aksesuar soketleri

(mevcut ise)




***1*** numaralı soket ve araca bağlı olarak ***2***, ***3*** ve ***4*** numaralı soketler, onaylanmış ve gücü 120 Watt'ı (12 V) aşmayan aksesuarların bağlanması için tasarlanmıştır.




Sadece maksimum 120 watt (12 V) güce sahip aksesuarları bağlayın. Aynı anda birden fazla aksesuar soketi kullanıldığında, bağlı aksesuarların toplam gücü 180 Watt değerini geçmemelidir.
**Yangın tehlikesi.**

# YOLCU BÖLMESİ DONANIMLARI

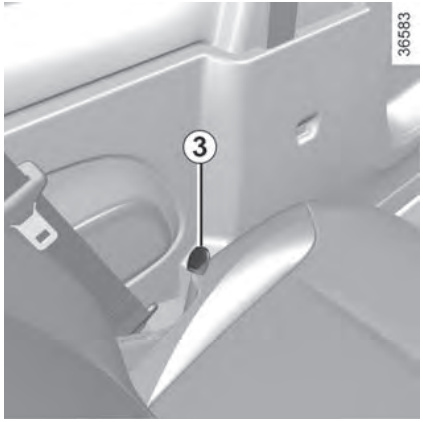





Aracı terk etmeden önce, olası arızaları (akü boşalması, kapı açma elemanlarının kilitlenememesi vb.) önlemek için tüm cihazları aksesuar soketlerinden mutlaka ayırın.

## Bardak tutucular *5* ve *6*




Taşınabilir küllük, bardaklık vb. saklamak için kullanılabilir.




Araç kullanırken, bardak tutucunun tuttuğu kabın devrilmemesi için düzgünce kapalı olduğundan emin olun. **Sıvı dökülmesi durumunda çevredeki elektrikli ve/veya elektronik ekipmanlarda hasar riski bulunmaktadır.**

Aracınızda sigara çakmağı ve küllük yoksa, bunları yetkili servislerden temin edebilirsiniz.

# YOLCU BÖLMESİ SAKLAMA BÖLMELERİ VE BAĞLANTI PARÇALARI

4

## Ön saklama bölmeleri

"Açık" saklama bölmelerine, ani dönüşlerde, frenlemelerde veya kaza durumlarında yolcuların üzerine fırlayabilecek sert, ağır veya sivri uçlu nesnelerin konulmamasına dikkat edin.

Sürücünün önündeki zemine hiçbir şey konulmamalıdır. Bu nesneler ani frenleme sırasında pedalların altına kayabilir ve kullanımını engelleyebilir.

## Ön kapı saklama bölmeleri *1*

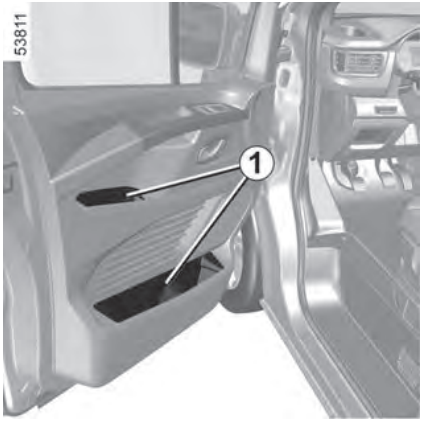


Sürüş sırasında koltuğun tabanını daima kapalı tutun:

**– Ani frenlemelerde veya kaza durumlarında yaralanma riski vardır**

**– Yolcu bölmesine cisimlerin fırlatılma riski vardır.**

## Bardak tutucu *2* ve açık saklama bölmesi *3*




Bu alan bardaklık, saklama bölmesi veya küllük yerleştirmek için kullanılabilir.

Araç kullanırken, bardak tutucunun tuttuğu kabın devrilmemesi için düzgünce kapalı olduğundan emin olun. **Sıvı dökülmesi durumunda çevredeki elektrikli ve/veya elektronik ekipmanlarda hasar riski bulunmaktadır.**

# YOLCU BÖLMESİ SAKLAMA BÖLMELERİ VE BAĞLANTI PARÇALARI

Kameranın ***4*** kapatmaması için bardak tutucuya ***2*** çok büyük nesneler koymamaya dikkat edin.
Kameranın önü kapatılmışsa, gösterge panelinde "Dikkat, görüntüleme yapılamıyor, yüz algılanmadı" mesajı görüntülenir; bu durumda kamerayı kapatan nesneyi kaldırmanız gerekir (➔ **276** ➔ **280**).

## Yolcu bardaklığı *2*




Akıllı anahtarınızı saklama bölmesine ***2*** koymayın, algılanmayabilir.

## Soldan direksiyonlu araç için saklama bölmeleri *2* ve *3*




## Güneşlik saklama bölmesi *5*




Otoyol biletleri, kartlar vb. saklamak için kullanılabilir.

## Orta konsol saklama bölmesi/Endüksiyonlu şarj bölgesi *6*




Araca bağlı olarak, indüksiyon şarj ***6*** bölgesini kullanarak kablosuz olarak akıllı telefonunuzu şarj edebilirsiniz.

Araç modeline bağlı olarak, gösterge lambası ***7***, rengine göre şarj durumunu gösterir:

– Şarj tamamlandığında yeşil yanar

– Şarj işlemi devam ederken sarı yanar

– İndüksiyonlu şarj alanında metal bir cisim algılandığında sarı renkte yanıp söner.

Endüksiyon şarj bölgesi hakkında daha fazla bilgi için lütfen multimedya talimatlarına bakın.

ⓘ Telefonunuzu şarj ederken endüksiyon şarj alanı ***6*** içerisinde herhangi bir eşya ((Akıllı Anahtar), USB bellek, SD kart, kredi kartı, mücevher, anahtar, bozuk para vb.) bırakmamanız gerekmektedir. Telefonunuzu endüksiyon şarj alanına ***6*** yerleştirmeden önce telefon kılıfındaki manyetik kartları veya kredi kartlarını çıkarın.

ⓘ İndüksiyon şarj alanında ***6*** bırakılan nesneler aşırı ısınabilir. Bunları bu amaçla ayrılmış alanlara (depolama bölmesi, güneşlik bölmesi vb.) yerleştirmeniz önerilir.

**Telefon ve/veya multimedya tablet kullanarak**

Bu tür ekipmanların kullanımı konusunda yürürlükteki mevzuata uyulması gerektiğini hatırlatırız.

# YOLCU BÖLMESİ SAKLAMA BÖLMELERİ VE BAĞLANTI PARÇALARI

## Saklama bölmesi *8*




İçine ödeme kartları, nakit para, A4 boyutunda belgeler vb. koyabilirsiniz.

## Radyo konumu *9*




## Ön göğüs saklama bölmesi *10* ve *11*

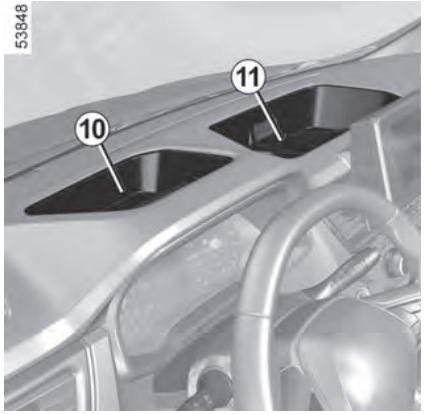


4

# YOLCU BÖLMESİ SAKLAMA BÖLMELERİ VE BAĞLANTI PARÇALARI

4

## Ön göğüs saklama bölmesi *12*




## Ön göğüs yolcu tarafı saklama bölmesi *13* ve *14*

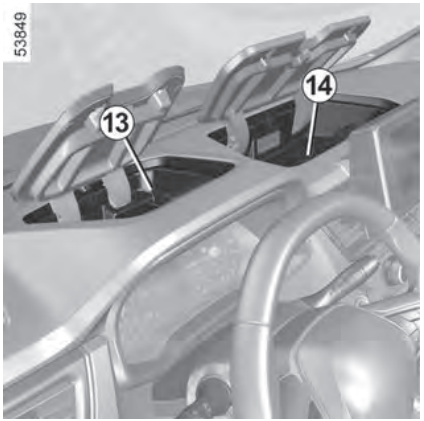


## Ek saklama bölmeleri

"Açık" saklama bölmelerine, ani dönüşlerde, frenlemelerde veya kaza durumlarında yolcuların üzerine fırlayabilecek sert, ağır veya sivri uçlu nesnelerin konulmamasına dikkat edin.

## Torpido gözü *1*




Açmak için tutamağı ***2*** çekin.

Araç modeline bağlı olarak, torpido gözünde havalandırma ve klima sistemi bulunabilir (buraya 1,5 litrelik bir şişe konulabilir).

Torpido gözünde izin verilen maksimum ağırlık, eşit olarak dağıtılmış ***4*** kg'dır.

# YOLCU BÖLMESİ SAKLAMA BÖLMELERİ VE BAĞLANTI PARÇALARI

## Yolcu saklama çekmecesi *3*

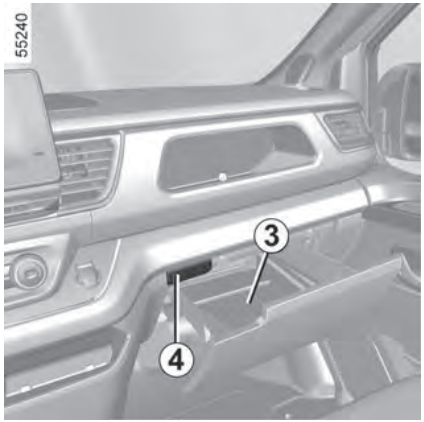


Açmak için tutamağa ***4*** basın.

Araç modeline bağlı olarak, torpido gözünde havalandırma ve klima sistemi bulunabilir (buraya 1,5 litrelik bir şişe konulabilir).

ⓘ Saklama çekmecesinde ***3*** izin verilen maksimum yük: eşit olarak dağıtılmış 4 kg.

## Ön koltuk tabanının altında bulunan saklama bölmesi *5*

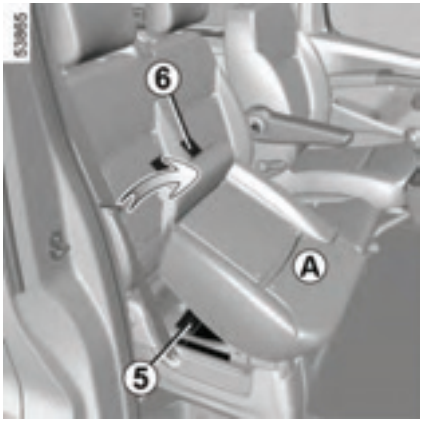


Buna erişmek için tırnakları ***6*** çekin ve koltuk tabanını ***A*** öne doğru eğin.

## Masa pozisyonunda koltuk sırtlığı

(Sadece Van versiyonu için)

Daha fazla bilgi için lütfen şuraya bakın ➔ **60**:




Donanımlı araçlarda, kumandayı ***11*** kaldırarak orta koltuğun sırtlığını katlayın. Orta koltuğun arkasında şunları bulacaksınız:

– Bardak tutucu ***7***

– Saklama bölmesi ***9***

– Raf ***10***

ⓘ Orta koltuğun sırtlığı katlanmışsa, o koltuğa oturulmamalıdır.



## Saklama bölmesi *9*

(Sadece Van versiyonu için)

Daha fazla bilgi için lütfen şuraya bakın ➔ **60**:




Açmak için tutamağa ***8*** basın.

İç kısımda, kayış ***12*** bir nesneyi yerinde tutmak için kullanılabilir.

Saklama bölmesi ***9*** kapalıyken, açıklık ***12***, şarj kablosunu bir aksesuar soketine bağlı bırakmanıza olanak tanır.

## Raf *10*

(Sadece Van versiyonu için)

Daha fazla bilgi için lütfen şuraya bakın ➔ **60**:

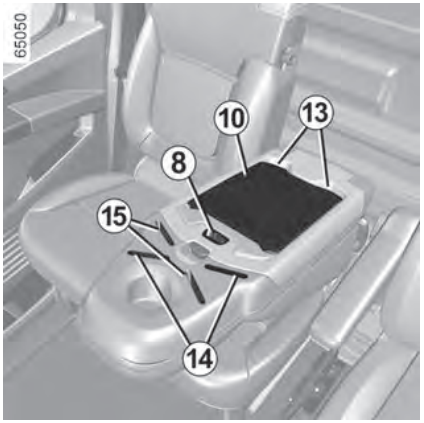


Rafın kilidini açmak için düğmeye ***8*** basın.

Rafı takmak için, rafın uç parçaları ***13***'ü ***14*** veya ***15*** numaralı yuvaya yerleştirin.

⚠ "Açık" saklama bölmelerine, ani dönüşlerde, frenlemelerde veya kaza durumlarında yolcuların üzerine fırlayabilecek sert, ağır veya sivri uçlu nesnelerin konulmamasına dikkat edin.



Belge kıskacını ***16*** kullanarak sabitleyebilirsiniz.

Rafı çıkarmak için düğmesine ***17*** basın.

**Not:** Orta koltuk arkalığını kaldırmadan önce tepsiyi düzgün bir şekilde yeniden taktığınızdan ve bardak tutucudaki tüm eşyaları çıkardığınızdan emin olun. Orta koltuğun arkalığının düzgün bir şekilde kilitlendiğini kontrol edin.

## Arka saklama bölmeleri

"Açık" saklama bölmelerine, ani dönüşlerde, frenlemelerde veya kaza durumlarında yolcuların üzerine fırlayabilecek sert, ağır veya sivri uçlu nesnelerin konulmamasına dikkat edin.

## Arka koltuk saklama cepleri *1*

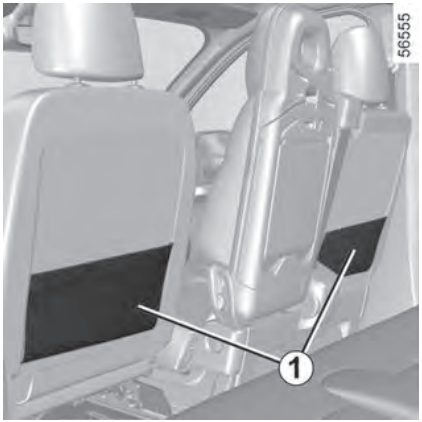


Viraj alırken, hızlanırken veya fren yaparken, bardak tutucudaki kabın yerinden oynamadığından emin olun.

Sıcak sıvının sıçraması durumunda yanık riski vardır.

## Tutma kolu *2*




Bu, otururken destek sağlar ve araç hareket halindeyken de tutulabilir.

Araca binerken veya araçtan inerken ***2*** numaralı tutamağı kullanmayın.

# YOLCU BÖLMESİ SAKLAMA BÖLMELERİ VE BAĞLANTI PARÇALARI

4

## Elbise askıları *3*

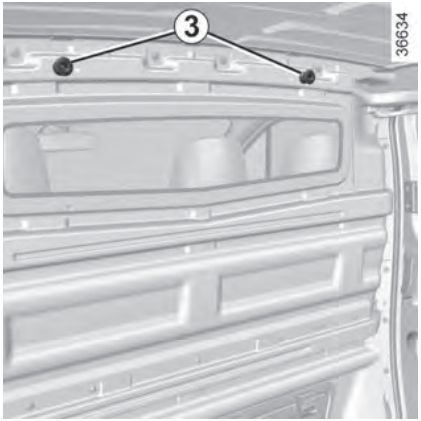


Araç modeline bağlı olarak, yükleme alanındaki bölmeye kancalar yerleştirilebilir.

Güvenlik nedeniyle bu kancalar yalnızca elbise asmak için kullanılabilir.

## Arka yükleme alanı üst saklama bölmesi *4*




Sadece eşya taşıma için kullanılabilir.

Arka yükleme alanı saklama bölmesinin toplam ağırlığı, eşit olarak dağıtıldığında, 35 kg'ı geçmemelidir.

Sürüş esnasında düşebilecek ağır ve/veya keskin cisimler asmayın.
**Yaralanma riski.**

## Girinti *5* ve kapak *7*

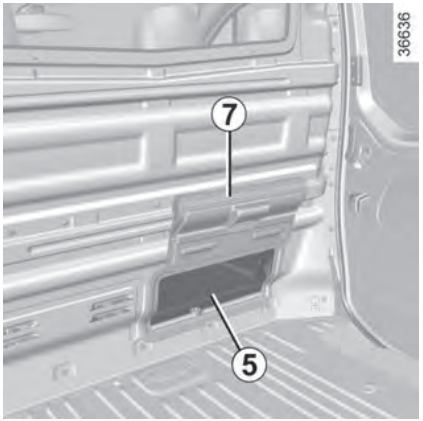


Arka yükleme alanında taşınacak nesnelerin uzunluğuna bağlı olarak, ***5*** numaralı girintiyi kullanabilirsiniz.

Mıknatıslarla yerinde tutulan ***7*** numaralı kapağı açın.

# YOLCU BÖLMESİ SAKLAMA BÖLMELERİ VE BAĞLANTI PARÇALARI

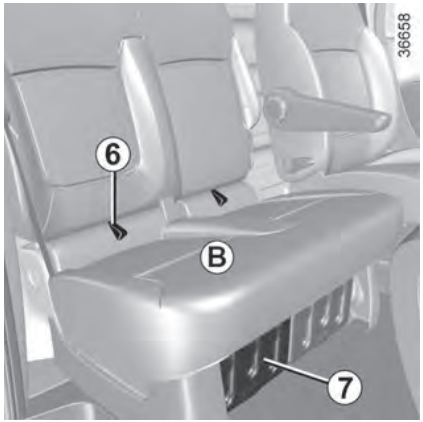


Yük uzunluğunu uzatmak için ***7*** numaralı kapağı kullanın:

– Emniyet kemerini ***B*** yukarı kaldırmak için tırnağı ***6*** çekin

– Kulakçığı ***8*** çekerek kapağı ***7*** koltuğun iç kısmına doğru hareket ettirin.

Kapak ***7*** açıkken ön yolcu koltuğunun kullanılması yasaktır.

**Ani frenleme veya çarpışma durumlarında ciddi yaralanma riski vardır.**

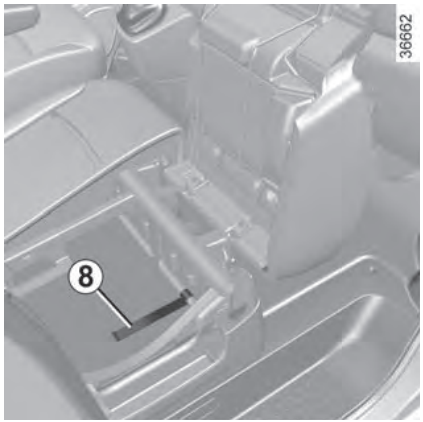


"Açık" saklama bölmelerine, ani dönüşlerde, frenlemelerde veya kaza durumlarında yolcuların üzerine fırlayabilecek sert, ağır veya sivri uçlu nesnelerin konulmamasına dikkat edin.

# EŞYA TAŞIMA

## Arka saklama bölmesi

### Eşyaların taşınması

4

Güvenliğiniz için, motoru çalıştırmadan önce aracın tüm kapılarının düzgün bir şekilde kapalı olduğundan emin olun.

Sağ arka kapı açık olarak araç kullanırken taşınan yükleri daima sabitleyin.
Kapalı kalan sol kapı taşınan yükleri tutmak için kullanılmamalıdır. Sürüş esnasında sağ arka menteşeli kapıyı açık kullanmak sadece istisnai durumlarda yapılmalıdır.
Her durumda lütfen yerel mevzuata uyun.
**Yüklerin yola düşme riski.**

En ağır eşyaları her zaman doğrudan yere koyun.
Aracınızda mevcutsa, bagaj bölümünün tabanındaki bağlama noktalarını kullanabilirsiniz. Eşyalar, sürücünün ani fren yapması durumunda hiçbir eşyanın öne doğru fırlayıp araçtakilere çarpmayacağı şekilde yerleştirilmelidir. Koltuklar dolu olmasa bile arka koltuk emniyet kemerlerini bağlayın.

### Arka yükleme alanında eşya taşınması

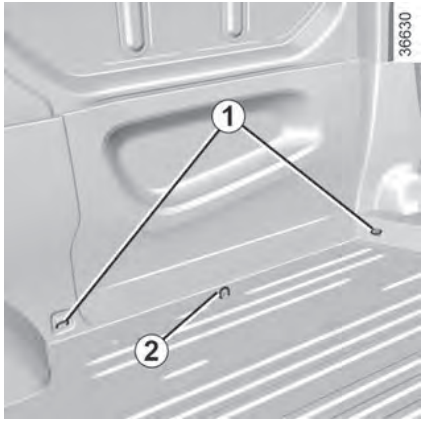


Taşınan eşyaların hareket etmesini engellemek için araca bağlı olarak ***1*** ve ***2*** numaralı halka kullanılabilir. Halka sayısı ve yerleri araca göre değişiklik gösterebilir.

# EŞYA TAŞIMA

ⓘ Bu halkaların ***1*** tek amacı taşınan cisimlerin hareket etmesini engellemektir. Eşyaların önceden araç tabanındaki ***2*** numaralı halkalara sabitlenmesi gerekmektedir.

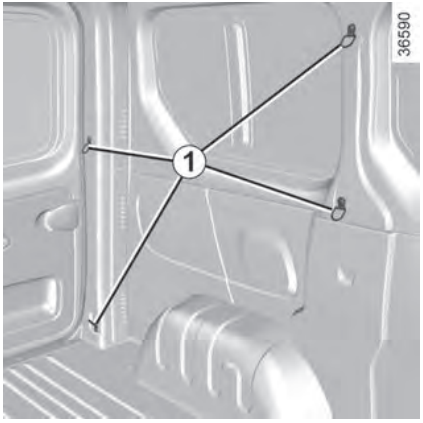


Taşınan eşyaların yükleme alanına eşit şekilde dağıtıldığından emin olun.

## Van versiyonu için özel not

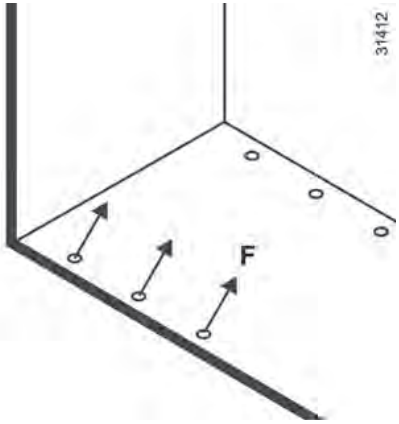


**F** maks: 400 daN

## Bagaj örtüsü

⚠ Bagaj örtüsünün üzerine ağır veya sert cisimler koymayın. Sürücünün ani fren yapması veya aracın bir kazaya karışması durumunda araçtakiler için risk oluşturabilir.




Bagaj kılıfı bir veya iki parça sert bölümden oluşur.

İki olası konum mevcuttur:

– Üst konum ***A***

– Alt konum ***B***.

Araca bağlı olarak, yüklemeyi kolaylaştırmak için ***1*** numaralı bölümü dikey konuma kaldırabilirsiniz.







## Bagaj filesi

Çubuk ucun ***1*** kapağın metal kısmı tarafından desteklendiğinden ve plastik kısmı tarafından desteklenmediğinden emin olun.




Araçta mevcut ise, hayvan veya eşya taşınırken, bunları yolcu bölümünden ayırmak amacıyla bagaj filesi kullanılabilir.

Şu şekilde konumlandırılabilir:
– Ön koltukların arkasında
– Arka koltuğun arkasında.

### Bagaj filesinin ön koltukların arkasına takılması

Araç içerisinde her iki tarafta:

### Üst bağlantı noktası:

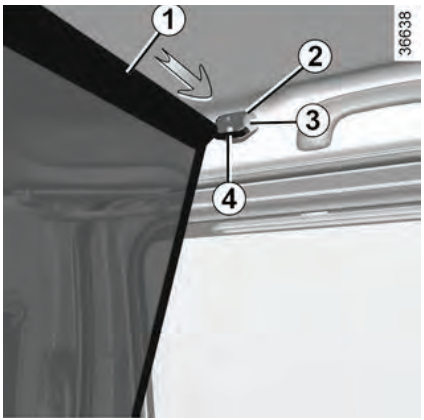


– Bağlantı deliğine erişmek için düz uçlu bir tornavida kullanarak kapağı ***2*** kaldırın ve tutun

# EŞYA TAŞIMA

– Ağın üst çubuğunu ***1*** deliğin en büyük bölümüne ***3*** tamamen yerleştirin

– Çubuğu deliğin alt bölümü olan ***4*** numaralı kısma kaydırın.

## Alt bağlantı noktası:

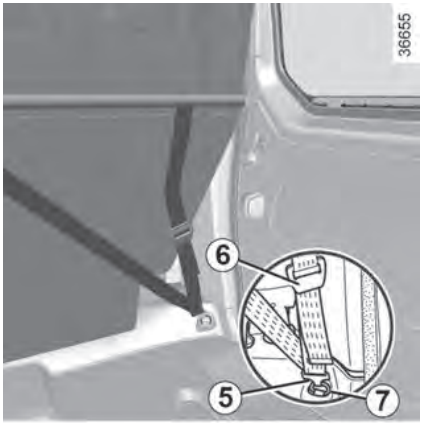


– Ağ kayışı kancasını ***5*** sıra koltuğun tabanındaki halkaya ***7*** takın

– Ağ kayışını ***5*** gergin olacak şekilde ayarlayın.

## Çıkarma

Ayar mekanizmasını ***6*** yukarı kaldırarak kayışı gevşetin. Kayışları çıkarın.

## Bagaj filesinin arka koltukların arkasına takılması

Çubuk ucun ***1*** kapağın metal kısmı tarafından desteklendiğinden ve plastik kısmı tarafından desteklenmediğinden emin olun.




Araç içerisinde her iki tarafta:

# EŞYA TAŞIMA

4

## Üst bağlantı noktası:

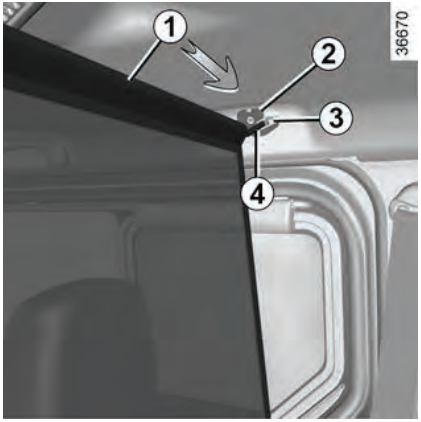


– Bağlantı deliğine erişmek için düz uçlu bir tornavida kullanarak kapağı ***2*** kaldırın ve tutun

– Ağın üst çubuğunu ***1*** deliğin en büyük bölümüne ***3*** tamamen yerleştirin

– Çubuğu deliğin alt bölümü olan ***4*** numaralı kısma kaydırın.

## Alt bağlantı noktası:

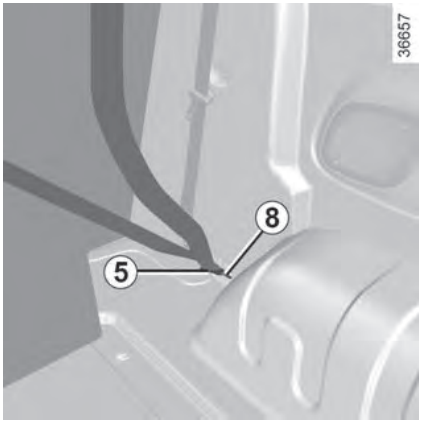


– Ağ kayışı kancasını ***5*** halkaya ***8*** takın

– Ağ kayışını ***5*** gergin olacak şekilde ayarlayın.

### Çıkarma

Kayışı gevşetin. Kayışları çıkarın.

## Çekme çubuğu

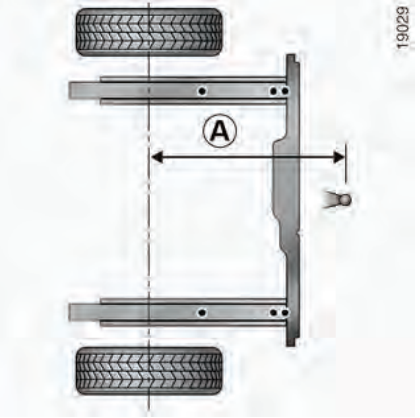


***A***: 1.093 mm

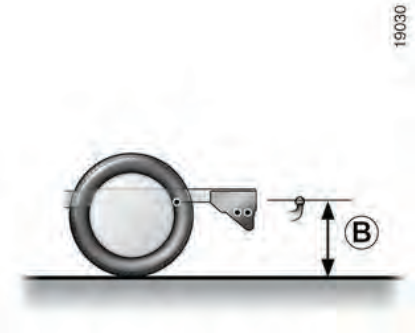

# EŞYA TAŞIMA

Aracın yüklü olduğu durumda, ***B*** yüksekliğinin 350 ile 420 mm arasında kalmasını sağlamak için bilyeyi ***1*** veya ***2*** numaralı cıvatanın aralığına yerleştirin (yukarıdaki resimdeki örneği kullanın).

Çeki demiri topuzunu monte etmek için lütfen ekipman montaj talimatlarına bakın.




## Römorkun çekme sistemine bağlanması/bağlantısının kesilmesiyle ilgili özel not

Römork veya karavan ilk kez bağlandığında, çekme sisteminden ayrıldığında veya aracınızdaki arızalı bir ampulü değiştirdiğinizde (➔ **408**), aracınızın aydınlatması römork veya karavanınızın aydınlatmasıyla senkronize edilmelidir.

Bunu yapmak için:

– Aracınızdaki tüm aydınlatmaları (iç ve dış) kapatın

– Kontağı kapatın.

– Aracınızdan inin ve ardından anahtarı veya "eller serbest" Akıllı Anahtarı kullanarak tüm kapıları kilitleyin ➔ **37**, ➔ **20**.

– Aracınıza tekrar binmeden önce yaklaşık 5 dakika bekleyin.

Sürüşe başlamadan önce aydınlatma fonksiyonlarını kontrol edin.

**Not:** Römorku takarken/ayırırken, farlar açıkken römork farları yanıp sönebilir.

**İzin verilen burun ağırlığı, frenli ve frensiz haldeyken izin verilen maksimum çekme ağırlığı: ➔ 438. Çekme ekipmanının seçimi ve montajı**

Çekme ekipmanının azami ağırlığı:

– Araca orijinal olarak takılan çekme çubuğu (travers ve bağlantı elemanı): çekme topuzu (sabit/geri çekilebilir/çıkarılabilir) **9,5 kg**'ı geçmemelidir

# EŞYA TAŞIMA

4

– Araç üzerinde orijinal olarak takılı olmayan çekme çubuğu (travers ve bağlantı elemanı): Çekme çubuğu ve bağlantı elemanlarının tamamı **31,5 kg**'ı geçmemelidir.
Kullanılmadığı zaman herhangi bir çekme tertibatı herhangi bir aydınlatma elemanını veya plakayı engellememelidir. Her durumda bulunduğunuz ülkenin yönetmeliklerine uymanız gerekmektedir.
Montaj ve kullanım koşulları için ekipmanın montaj talimatlarına bakın. Lütfen bu talimatları diğer araç belgeleriyle birlikte saklayın.

## Taşıma ekipmanları

### Kullanım önlemleri

Bagaj kapağını veya arka kapağı kullanma

Bagaj kapağını açmadan önce, tavan barlarına takılı olan nesneleri ve/veya aksesuarları (bisiklet taşıyıcısı, tavan kutusu, vb.) kontrol edin: bunlar doğru bir şekilde konumlandırılmış ve sabitlenmiş olmalı ve bagaj kapağının doğru bir şekilde çalışmasını engellememelidir.

ⓘ Eşyaların taşıma ekipmanına eşit şekilde dağıtıldığından emin olun.

## Tavan taşıma ekipmanı

⚠ Teknik Departmanımızca onaylı orijinal tavan barları vidalarla birlikte teslim edilmişse, bu vidaları sadece tavan atkılarını araç üzerine sabitlemek için kullanın.

ⓘ Aracınıza uygun donanım yelpazesi hakkında bilgi almak için yetkili servise danışmanızı öneririz. Ekipmanın nasıl takılacağı ve çalıştırılacağı hakkında bilgi için üreticinin talimatlarına bakın.

Lütfen bu talimatları diğer araç belgeleriyle birlikte saklayın.

# EŞYA TAŞIMA

## Bağlantı noktalarıyla donatılmış araçlar

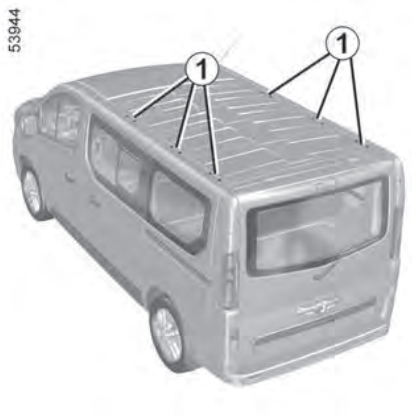


## Bagaj kapağının kullanımı

Bagaj kapağını çalıştırmadan önce, tavan barlarına takılı olan nesneleri ve/veya aksesuarları (bisiklet taşıyıcısı, tavan kutusu, vb.) kontrol edin: bunlar doğru bir şekilde konumlandırılmış ve sabitlenmiş olmalı ve bagaj kapağının doğru bir şekilde çalışmasını engellememelidir.

ⓘ Aracınıza uygun donanım yelpazesi hakkında bilgi almak için yetkili servise danışmanızı öneririz.
Lütfen barların nasıl takılacağı ve kullanılacağı konusunda üreticinin talimatlarına bakın.
Lütfen bu talimatları diğer araç belgeleriyle birlikte saklayın.
**Tavan bagajına konulabilecek maksimum yük ➔ 438**.

# MOTOR BÖLMESİNE ERİŞİM, SIVI SEVİYELERİ

## Kaput

Motor bölmesinde herhangi bir işlem yapmadan önce kontağı kapatmalısınız ➔ **194**.

Motorun yakınında çalışırken sıcak olabileceğini lütfen aklınızda bulundurun. Motor soğutma fanı da her an çalışabilir. Motor bölmesindeki etiketi bunu hatırlatır.
**Yaralanma riski.**

Motor bölmesinde çalışırken silecek kolunun park konumunda olduğundan emin olun.
**Yaralanma riski.**

Kaputa herhangi bir baskı uygulamayın: Kaputun kazara kapanma riski vardır.

Radyatör ızgarasına veya kaputa en ufak bir darbe gelmesi durumunda kaput kilidini en kısa sürede yetkili servise kontrol ettirin.

Motor bölmesinde herhangi bir işlem yaptıktan sonra hiçbir şeyi (bez, alet vb.) unutmadığınızdan emin olun.
Aksi takdirde motor hasarı meydana gelebilir veya yangın çıkabilir.

### Kaput kilidini açma

Açmak için kolu ***1*** çekin.







Kilidi açmak için, kaputu açarken tırnağı ***2*** sola doğru itin.

# MOTOR BÖLMESİNE ERİŞİM, SIVI SEVİYELERİ

## Kaputun açılması

Kaputu yukarı doğru kaldırın, destek çubukları yardımıyla yerine oturacaktır.

## Kaputun kapatılması

Motor bölmesinde hiçbir şeyin kalmadığından emin olun.

Tekrar kapatmak için kaputu ortasından tutup kapalı konumdan 30 cm yukarıya kadar indirin ve ardından bırakın. Kendi ağırlığıyla otomatik olarak kilitlenecektir.

Kaputun düzgün bir şekilde kilitlendiğinden emin olun.
Mandalın kilitlenmesini engelleyen herhangi bir şey (taş, bez, vb.) olmadığından emin olun.

## Motor yağı

### Genel bilgi

Motor bölmesinde herhangi bir işlem yapmadan önce kontağı kapatmalısınız ➔ **194**.

Bir motorun hareketli parçalarının yağlanması ve soğutulması sırasında yağ yakması normaldir ve yağ değişimleri arasında seviyenin tamamlanması gerekir.

Ancak rodaj süresinden sonra her 1.000 km'de 0,5 litre fazla yağ tüketiliyorsa yetkili servise başvurun.

**Yağ değişim sıklığı: Motorun hasar görme riskini önlemek için yağ seviyesini ara sıra ve mutlaka uzun bir yolculuğa çıkmadan önce kontrol edin.**

**Motor yağının** motor bölmesinin sıcak bir kısmına veya hassas bir parçaya (örneğin elektrikli bileşenler) kaçmasını önlemek için bir huni kullanın veya dolum ağzı alanını koruyun. **Yangın tehlikesi.**

### Yağ seviyesinin okunması

**Maksimum motor yağı seviyesinin aşılması**

Hiçbir koşulda maksimum dolum seviyesi ***B*** aşılmamalıdır: bu durum motora ve emisyon kontrol sistemine zarar verebilir.
Yağ seviyesi maksimum seviyeyi aşmışsa aracınızı çalıştırmayın ve yetkili servise başvurun.

# MOTOR BÖLMESİNE ERİŞİM, SIVI SEVİYELERİ

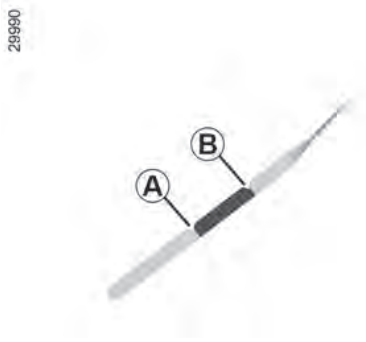


5

Yağ seviyesi, motor durdurulduktan bir süre sonra, araç düz bir zemindeyken okunmalıdır.

**Yağ seviyesi mutlaka yağ çubuğu kullanılarak okunmalı ve maksimum seviyenin aşılmadığından emin olunmalıdır (motorun hasar görme riski).**

Araç modeline bağlı olarak gösterge tablosu ekranı, sadece yağ seviyesi minimum seviyeye indiğinde sürücüyü uyarır.

– Yağ çubuğunu çıkarın ve temiz, tiftiksiz bir bezle silin

– Çubuğu yuvası içine olabildiğince sokun.

– yağ çubuğunu tekrar çıkarın

– Seviyeyi okuyun: Hiçbir zaman "MIN" seviyesinin ***A*** altına düşmemeli ve "MAX" seviyesinin ***B*** üzerine çıkmamalıdır.

Seviye okunduktan sonra, yağ çubuğunu sonuna kadar içeri itin.

## Ekleme, doldurma, tahliye

Motorun yakınında çalışırken sıcak olabileceğini lütfen aklınızda bulundurun. Motor soğutma fanı da her an çalışabilir. Motor bölmesindeki etiketi bunu hatırlatır. **Yaralanma riski.**

**Yağ ekleme ve/veya yağ seviyesini kontrol etme:** Yağ eklerken veya yağ seviyesini kontrol ederken, motor parçalarına yağ dökülmemesine dikkat edin. Motorun sıcak parçalarına yağ sıçramasını önlemek için kapağı düzgünce kapatmayı ve yağ çubuğunu yerine takmayı unutmayın.
**Yangın tehlikesi.**

Motor bölmesinde herhangi bir işlem yapmadan önce kontağı kapatmalısınız ➔ **194**.

**Motor yağı değişimi:** Motor sıcakken yağı değiştiriyorsanız, yağ boşalırken kendinizi yakmamaya dikkat edin.

# MOTOR BÖLMESİNE ERİŞİM, SIVI SEVİYELERİ

Motoru asla kapalı bir alanda çalıştırmayın, egzoz gazları zehirlidir.

Motor bölmesinde çalışırken silecek kolunun park konumunda olduğundan emin olun. **Yaralanma riski.**

Motor yağının motor bölmesinin sıcak bir kısmına veya hassas bir parçaya (örneğin elektrikli bileşenler) kaçmasını önlemek için bir huni kullanın veya dolum ağzı alanını koruyun. Yangın tehlikesi.

**Maksimum motor yağı seviyesinin aşılması**

Hiçbir koşulda maksimum dolum seviyesi aşılmamalıdır: bu durum motora ve emisyon kontrol sistemine zarar verebilir.

Yağ seviyesi maksimum seviyeyi aşmışsa **aracınızı çalıştırmayın** ve yetkili servise başvurun.

## Ekleme/doldurma

Araç düz bir zemine park edilmeli ve motor durdurulmuş ve soğuk olmalıdır (örneğin, motor gün içinde ilk kez çalıştırılmadan önce).

Sıvı seviyesinde anormal veya tekrarlayan bir düşüş varsa, yetkili servise danışın.

"Maxi" seviyesini aşmayın ve kapağı ***1*** ve yağ çubuğunu ***2*** tekrar takmayı unutmayın.

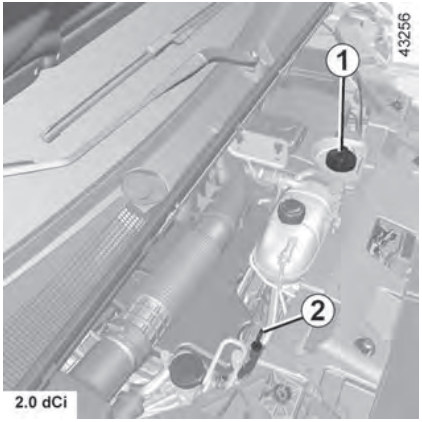


– Kapağı ***1*** gevşetin
– Seviyeyi tamamlayın (bir kı-

lavuz olarak, yağ çubuğundaki "MINI" ve "MAXI" işaretleri arasındaki kapasite, motora bağlı olarak 1,5 ile 2 litre arasındadır)

– Yağın akması için yaklaşık 10 dakika bekleyin

– Seviyeyi yağ çubuğu ***2*** ile kontrol edin (daha önce anlatıldığı gibi).

Seviye okunduktan sonra, yağ çubuğunu ***2*** sonuna kadar sokun ve araca bağlı olarak, kilitlemek için çeyrek tur çevirin. Kapağı ***1*** tamamen sıkın.



### Yağ değişimi

**Bakım aralığı:** Aracınızın bakım kitapçığına bakın.

### Yağ kapasitesi

Lütfen aracınızın bakım kitapçığına bakın veya yetkili servise başvurun.

Daha önce açıklandığı gibi, motor yağı seviyesini her zaman yağ çubuğu kullanarak kontrol edin (yağ seviyesi asla yağ çubuğundaki "MINI" işaretinin altına düşmemeli ve "MAXI" işaretini aşmamalıdır).

### Motor yağı sınıfı

Aracınızın bakım dokümanına bakın.

### Soğutma suyu seviyesi

Bu çizim, soğutma sıvısı deposunun kapağı ***2*** üzerinde görülebilir.




Kontak kapalıyken ve araç düz bir zemine park edilmişken, **soğukkenki** seviye şu aralıkta olmalıdır:

**Soğutma** sıvısı deposu ***1*** üzerinde “MINI” ve “MAXI” işaretleri bulunmaktadır.

# MOTOR BÖLMESİNE ERİŞİM, SIVI SEVİYELERİ

"MINI" seviyesine ulaşmadan önce soğukken bu seviyeyi tamamlayın.

Sıvı seviyesinde anormal veya tekrarlayan bir düşüş varsa, yetkili servise danışın.

## Soğutma suyu seviyesinin kontrol sıklığı

Soğutma suyu seviyesini düzenli olarak kontrol edin

(Soğutma suyu biterse motorda çok ciddi hasar meydana gelebilir).

Seviyenin tamamlanması gerekiyorsa, yalnızca Teknik Departmanımız tarafından onaylanan ve aşağıdakileri sağlayan ürünleri kullanın:

– Antifriz koruması

– soğutma sisteminin korozyona karşı korunması

## Değiştirme aralıkları

Aracınızın bakım dokümanına bakın.

## Seviyeler, filtreler

Motor bölmesinde herhangi bir işlem yapmadan önce kontağı kapatmalısınız ➔ **194**.

Motorun yakınında çalışırken sıcak olabileceğini lütfen aklınızda bulundurun. Motor soğutma fanı da her an çalışabilir. Motor bölmesindeki etiketi bunu hatırlatır. Yaralanma riski.

Motor bölmesinde çalışırken silecek kolunun park konumunda olduğundan emin olun. **Yaralanma riski.**

Motor sıcakken soğutma devresinde hiçbir işlem yapılmamalıdır. **Yanma riski.**

# MOTOR BÖLMESİNE ERİŞİM, SIVI SEVİYELERİ

## Fren hidroliği seviyesi

Bu durum sık sık kontrol edilmeli, fren veriminde en ufak bir kayıp fark edildiğinde hemen yapılmalıdır. Seviye, motor kapalıyken ve düz bir zeminde okunmalıdır.




### Seviye *2*

Fren balataları aşındıkça seviyenin düşmesi normaldir, ancak hiçbir zaman "MINI" uyarı çizgisinin altına düşmemelidir.

Disk aşınmasını kendiniz kontrol etmek isterseniz, kontrol prosedürünü açıklayan belgeyi ağımızdan veya üreticinin web sitesinden edinmelisiniz.

### Doldurma

Hidrolik devrede herhangi bir işlem yapıldıktan sonra mutlaka uzman bir kişi tarafından sıvı değişimi yapılmalıdır.

Sadece Teknik Departmanımız tarafından onaylanmış (ve kapalı bir kapta bulunan) sıvıları kullanın.

### Değiştirme aralıkları

Aracınızın bakım dokümanına bakın.

Sıvı seviyesinde anormal veya tekrarlayan bir düşüş varsa, yetkili servise danışın.

## Ön cam yıkama haznesi

Bu çizim, cam yıkama suyu deposunun kapağı ***3*** üzerinde görülebilir.




### Doldurma

Motor kapalıyken kapağı ***3*** açın. Sıvıyı görene kadar doldurun, ardından kapağı kapatın.

# MOTOR BÖLMESİNE ERİŞİM, SIVI SEVİYELERİ

## Yağ

Sadece antifriz içeren ön cam yıkama sıvısı kullanın. Yetkili servise veya uzman bir profesyonele danışmanızı öneririz.

**Not:** Sert su kullanmayın (pompanın hasar görme veya pompa ve jetlerde kireç birikmesi riski).

## Filtreler

Aracınızın bakım işlemleri sırasında filtre elemanlarının (hava filtresi, polen filtresi, mazot filtresi vb.) değişimi planlanır.

**Filtre bileşenlerinin değiştirme aralıkları:** Aracınızın bakım kitapçığına bakın.

# AKÜ

Motor bölmesinde herhangi bir işlem yapmadan önce kontağı kapatmalısınız ➔ **194**.

Motorun yakınında çalışırken sıcak olabileceğini lütfen aklınızda bulundurun. Motor soğutma fanı da her an çalışabilir. Motor bölmesindeki etiketi bunu hatırlatır. Yaralanma riski.

5

## Akünün değiştirilmesi

Hem kendi güvenliğiniz hem de aracın elektrikli ekipmanlarının (aydınlatmalar, silecekler, ABS vb.) doğru çalışmasını sağlamak için, akü üzerinde yapılacak her türlü işlemin (sökme, bağlantısını kesme vb.) uzman bir profesyonel tarafından yapılması şarttır.

**Ciddi yanık veya elektrik çarpması riski.**

Bakım dokümanında belirtilen değiştirme aralıklarına (aşılmamak kaydıyla) mutlaka uymalısınız.

Akü özel bir tiptir. Lütfen aynı tip ile değiştirildiğinden emin olun.

Yetkili servisinize başvurun.

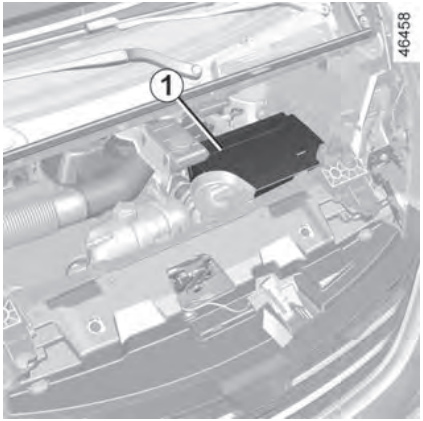


Bu, kapağın ***1*** altında yer almaktadır ve bakıma ihtiyaç duymamaktadır. **İçini açmamalı ve herhangi bir sıvı eklememelisiniz.**

Kontak kapatıldığında, bazı tüketici cihazları da kapanabilir (kısa farlar, radyo, havalandırma, iç aydınlatma vb.). Akü seviyesi çok düşük olduğunda, "Akü Seviyesi Düşük, Motoru Çalıştırın" mesajı görüntülenir.

# AKÜ

Özellikle aracınızı kullanıyorsanız, bataryanın şarj durumu düşebilir:

– Kısa geziler

– Şehiriçi kullanım

– Düşük sıcaklık

– Araç dururken ve motor kapalıyken.

## Etiket *A*




Akü üzerindeki göstergelere dikkat edin:

– ***2*** Açık ateş yaklaştırmak ve yakınında sigara içmek yasaktır

– ***3*** Göz koruması zorunludur

– ***4*** Çocuklardan uzak tutun

– ***5*** Patlayıcı madde

– ***6*** Kılavuza bakın

– ***7*** Aşındırıcı madde.

# TEMİZLEME

## Gövde bakımı

Bakımı iyi yapılan bir aracın ömrü daha uzun olur. Bu nedenle aracınızın dış bakımının düzenli olarak yapılması önerilir.

Aracınız çok etkili korozyon önleyici ürünlerle işlem görmüştür. Ancak çeşitli dış etkenlerin etkisi altındadır.

5

### Atmosferdeki aşındırıcı maddeler

– Atmosfer kirliliği (yerleşim ve sanayi alanlarında)

– Tuzlu ortamlar (deniz yakınlarında, özellikle sıcak havalarda)

– Mevsimsel ve nemli iklim koşulları (örneğin kışın yol tuzu, yol temizleme makinelerinden gelen su, vb.).

**Küçük etkiler**

### Aşındırıcılar

Havadaki toz ve kum, çamur, diğer araçların yola fırlattığı çakıl taşları, vb.

Aracınızı bu tür risklere karşı korumak için bazı küçük önlemler almanız gerekir.

### Aşağıdakileri yapmalısınız

Aracınızı, yetkili servisin önerdiği temizlik ürünlerini kullanarak, **motor kapalıyken** sık sık yıkayın (asla aşındırıcı ürünler kullanmayın). Öncesinde jet yıkama makinesi kullanarak iyice durulayın:

– Ağaç reçinesi lekeleri ve endüstriyel kirlilik

– Çamurluklarda ve gövdenin altında ıslak alanlar oluşturan çamur

**– Boya ile kimyasal reaksiyona girerek boyanın hızla renginin solmasına ve hatta boyanın soyulmasına neden olabilen kuş pislikleri**

Bu lekelerin cila ile çıkması mümkün olmadığından aracınızı **hemen** yıkayarak bu lekeleri çıkarın

– Tuz, özellikle çamurluklarda ve yolların tuzlanmış olduğu bölgelerde araç kullandıktan sonra aracın gövdesinin altında birikir.

Araçtaki bitki artıklarını (reçine, yaprak vb.) düzenli olarak temizleyin.

Araç yıkama konusunda yerel düzenlemelere uyun (örneğin aracınızı kamuya açık bir yolda yıkamayın).

Çakıllı zeminlerde sürüş yaparken aracın boyasının zarar

görmesini önlemek için durma mesafelerine dikkat edin.

Boyanın zarar gördüğü yerleri onarın veya en kısa sürede onartarak korozyonun yayılmasını önleyin.

Anti-korozyon garantinizi korumak için periyodik olarak kaporta atölyesini ziyaret etmeyi unutmayın. Bakım dokümanına bakın.

Aracınızı yüksek basınçlı yıkama cihazı ile yıkarken lütfen aşağıdaki önlemleri alın:

– Aracınızın boyasının, temizlemek istediğiniz bölgenin veya parçanın bu yıkama yöntemine uygun olduğundan emin olun

– Cihazın vereceği basınç 100 bardan az olmalıdır

– Yıkama sırasında, püskürtme ucunu araçtan en az 15 cm uzağa yerleştirin ve su akış hızının dakikada 3,30 galondan (15 l) az olduğundan emin olun

– Aynı bölgeyi, etkilenen noktaları veya contaları yıkamakta ısrar etmeyin (boya hasarı, contaların ayrılması vb. riski).

Mekanik aksamlar, menteşeler vb. temizlenmiş ise mutlaka Teknik Departmanımızca onaylı ürünlerle spreylenerek tekrar koruma altına alınmalıdır.

ⓘ Aracınızın bakımı için özel olarak seçtiğimiz ürünleri üretici aksesuar mağazalarından temin edebilirsiniz.

## Aşağıdakilere dikkat edin:

Aracınızı güneş altında veya dondurucu soğuklarda yıkamayın.

Ön ıslatma yapmadan çamur ve kirleri kazımayın.

Kirin dış tarafta birikmesine izin vermeyin.

Küçük darbelerden sonra pas oluşmasına izin vermeyin.

Boyaya zarar verebileceğinden dolayı, lekeleri çıkarmak için Teknik Departmanımız tarafından onaylanmamış çözücüleri kullanmayın.

Aracınızı, özellikle çamurlukların ve gövdenin altını yıkamadan karlı veya çamurlu zeminlerde araç kullanmayın.



Yüksek basınçlı temizlik ekipmanı kullanarak veya Teknik Departmanımız tarafından onaylanmayan ürünleri püskürterek yağdan arındırın veya temizleyin:

– Mekanik bileşenler (örneğin motor bölmesi)

– Tekerlekler (örneğin fren kaliperleri gibi fren sistemi bileşenleri)

– Gövde altı

– Menteşeli parçalar (örneğin kapıların iç kısımları)

– Boyalı plastik dış aksamlar (örn. tamponlar).

Aksi takdirde korozyona veya işletme arızalarına yol açabilirsiniz.

5

## Mat boyalı araçlar

Bu tip boyaların kullanımında bazı önlemlere dikkat edilmesi gerekmektedir.

### Aşağıdakileri yapmalısınız

Aracınızı yumuşak bir bez veya yumuşak bir sünger kullanarak bol su ile elde yıkayın.

### Aşağıdakileri yapmayın:



Mum bazlı ürünler (cila) kullanma.

Çok sert ovma.

Aracınızı otomatik yıkamada yıkama.

Boyaya etiket yapıştırma (iz bırakma riski vardır).

Aracınızı yüksek basınçlı yıkama cihazı kullanarak yıkama.

## Otomatik yıkama kullanma

Silecek kolunu park konumuna getirin ➔ **179**. Harici aksesuarların, ilave aydınlatmaların ve dikiz aynalarının konumunu kontrol edin ve silecek lastiklerinin sabitlendiğinden emin olun.

Aracınızda radyo anteni varsa, anten direğini sökün.

Yıkama işlemi bittikten sonra yapıştırıcıyı çıkarmayı ve anteni vidalayarak tamamen yerine takmayı unutmayın.

## Farların, sensörlerin ve kameraların temizlenmesi

Yumuşak bir bez veya pamuk kullanın. Eğer bunlar yeterli temizliği sağlamazsa, bezi sabunlu suyla nemlendirin, ardından yumuşak nemli bir bezle veya pamukla silin.

Son olarak yumuşak ve kuru bir bezle dikkatlice kurulayın.

**Alkol içeren temizlik ürünleri veya temizlik malzemesi (örneğin kazıyıcı) kullanmayın.**

## Etiketlerin, dekoratif filmlerin vb. temizlenmesi.

### Aşağıdakileri yapmalısınız

Yumuşak bir bez veya pamuk kullanın. Sabunlu suyla nemlendirin, ardından mutlaka yumuşak bir bez veya pamukla temizleyin.

# TEMİZLEME

Son olarak yumuşak ve kuru bir bezle dikkatlice kurulayın.

## Aşağıdakileri yapmayın:



Alkol bazlı temizlik ürünleri kullanma. Alet (örneğin kazıyıcı) kullanma. Çok sert ovma.

Bölgeyi yüksek basınçlı temizleme cihazı kullanarak yıkama.

## İç döşeme bakımı

Bakımı iyi yapılan bir aracın ömrü daha uzun olur. Bu nedenle aracın iç kısmının düzenli olarak bakımının yapılması önerilir.

Lekeye her zaman hızlı müdahale edilmelidir.

Leke ne olursa olsun, doğal sabunla hazırlanmış soğuk **(veya ılık) sabunlu su kullanın.**

**Deterjan (bulaşık deterjanı, toz ürünler, alkol bazlı ürünler) kullanılmamalıdır.**

Yumuşak bir bez kullanın.

Durulayıp fazla suyu silin.

## Multimedya ekranı

Ekranın bakımı multimedya ekipmanının türüne göre değişebilir. Daha detaylı bilgi için multimedya talimatlarına bakın.

## Cam gösterge paneli

(Örneğin gösterge paneli, saat, dış sıcaklık göstergesi, radyo göstergesi, vb.)

Yumuşak bir bez veya pamuk kullanın.

Bunlar yeterli temizliği sağlamazsa, sabunlu suyla hafifçe nemlendirilmiş yumuşak bir bez (veya pamuk) kullanın ve ardından başka bir yumuşak nemli bez veya pamukla silin.

Son olarak yumuşak ve kuru bir bezle **dikkatlice** kurulayın.

**Alkol içeren ve/veya sprey ürünler uygulamayın.**

## Emniyet kemerleri

Bunların temiz tutulması gerekir.

Teknik Departmanımızın (onaylı satış noktaları) seçtiği ürünleri veya ılık sabunlu su ve süngeri kullanın ve kuru bir bezle silin.

Hiçbir şekilde deterjan ve boya kullanılmamalıdır.

## Tekstil (koltuklar, kapı döşemeleri, vb.)

Tekstil ürünlerini düzenli olarak elektrikli süpürgeyle temizleyin.

# TEMİZLEME

## Sıvı lekesi

Sabunlu su kullanın.

Yumuşak bir bezle hafifçe silin (asla ovalamayın), durulayın ve fazlasını alın.

## Katı veya macunsu leke

5

Fazla katı veya macun kıvamındaki maddeyi **hemen** bir spatula yardımıyla dikkatlice temizleyin (lekenin yayılmasını önlemek için kenarlardan merkeze doğru çalışın).

Sıvı lekesi durumunda, belirtildiği şekilde temizleyin.

## Tatlılar veya sakızlar için özel talimatlar

Lekenin üzerine bir buz küpü koyarak katılaşmasını sağlayın, ardından katı lekelerde olduğu gibi işleme devam edin.

İç mekanın bakımıyla ilgili daha fazla öneri ve/veya tatmin edici olmayan sonuçlar için lütfen yetkili servise başvurun.

## Araçta orijinal olarak takılı olan çıkarılabilir ekipmanın çıkarılması/değiştirilmesi

Yolcu bölmesini temizlemek için donanımları çıkarmanız gerekiyorsa (örneğin paspaslar), bunların her zaman doğru şekilde takıldığından ve doğru yönde olduğundan emin olun (sürücü paspası sürücü tarafına takılmalıdır vb.) ve bunları donanımla birlikte verilen bileşenlerle takın (örneğin, sürücü paspası her zaman önceden takılmış montaj bileşenleri kullanılarak sabitlenmelidir).

Araç dururken sürüşü engelleyecek hiçbir şeyin olmadığından (pedalları engelleyen bir şey, matın topuk kısmına sıkışması vb.) her zaman emin olun.

## Aşağıdakileri yapmayın:



Deodorant, koku vb. gibi nesneleri havalandırma deliklerinin yakınına koymayın bu durum gösterge paneli döşemenize zarar verebilir.

Yolcu bölmesinde yüksek basınçlı veya püskürtmeli temizleme ekipmanı kullanmayın: dikkatli kullanılmadığı takdirde, bu ekipman araçtaki elektrikli veya elektronik bileşenlerin arızalanmasına veya başka zararlı etkilere yol açabilir.

# LASTİKLER

## Lastikler

Lastikler, araç ile yol arasındaki tek temas noktasıdır, bu nedenle lastiklerin iyi durumda tutulması çok önemlidir.

Lastiklerinizin yerel yol trafik yönetmeliklerine uygun olduğundan emin olmalısınız.

### Lastiklerin bakımı




Lastikler iyi durumda olmalı ve diş derinlikleri yeterli olmalıdır:

Teknik Departmanımız tarafından onaylanan lastiklerde, **dişlerin çeşitli noktalarında aşınma** uyarı şeritleri ***1*** bulunur.

Lastik diş derinliği aşınma göstergelerinin seviyesine ulaştığında **bunlar görünür hale gelir *2*: Bu durumda lastiklerinizi değiştirmeniz gerekir çünkü diş derinliği en fazla 1,6 mm olmalıdır ve bu dahi ıslak yollarda yol tutuşunun kötü olmasına neden olur.**

Aşırı yüklü bir araç, özellikle çok sıcak havalarda otoyolda uzun yolculuklar veya kötü yüzeyli tali yollarda sürekli sürüş, lastiklerin daha hızlı aşınmasına yol açacak ve güvenliği etkileyecektir.

Sürüş esnasında kaldırıma çarpma gibi kazalar lastiklere ve jantlara zarar verebileceği gibi, ön veya arka aks geometrisinin bozulmasına da yol açabilir. Bu durumda bunların durumunu yetkili serviste kontrol ettirin.

### Lastik basınçları

Lastik basınçlarına (stepne dahil) uyun. Lastik basınçları en az ayda bir kez ve ayrıca uzun yolculuklardan önce kontrol edilmelidir (sürücü kapısının kenarına yapıştırılmış etikete bakın).

# LASTİKLER

Yanlış lastik basınçları anormal lastik aşınmasına ve aracın alışılmadık derecede sıcak çalışmasına yol açar. Bunlar güvenliği ciddi şekilde etkileyebilecek ve şunlara yol açabilecek faktörlerdir:

– Kötü yol tutuşu

– Patlama veya lastiğin fırlama riski.

Basınç yüke ve kullanım hızına göre değişmektedir. Kullanım koşullarına göre basıncı ayarlayın (sürücü kapısının kenarına yapıştırılmış etikete bakın).

Lastik basınçları soğukken kontrol edilmelidir. Sıcak havalarda veya yüksek hızlarda araç kullanımı sonucu oluşabilecek yüksek basınçları dikkate almayın.

Lastik basınçları lastikler **soğukken kontrol edilemiyorsa, 0,2 ila 0,3 bar (veya 3 PSI) artış olduğunu varsayın.**

**Sıcak lastiğin havasını asla indirmeyin.**

Lütfen, iyi sıkılmamış veya eksik bir sibop kapağının lastiklerin hava geçirmezliğini azaltabileceğini ve basınç kaybına yol açabileceğini unutmayın. Her zaman orijinaline benzer sibop kapakları kullanın ve iyice vidalayın.

## Lastik basınç uyarı sistemi ile donatılmış araç

Lastik basıncının düşük olması durumunda (patlak, inik lastik vb.), gösterge panelinde uyarı lambası yanar ➔ **226**.

## Tekerlekleri yer değiştirme

Bu uygulama tavsiye edilmemektedir.

## Acil durum stepnesi

➔ **398**

# LASTİKLER

## Yeni lastiklerin takılması

Güvenliğiniz ve yasalara uymanız için. Lastiklerin değiştirilmesi gerektiğinde, aynı aks üzerinde yalnızca aynı marka, ebat, tip ve profildeki lastikler kullanılmalıdır.

**Ya orijinal lastiklerin yük kapasitesi ve hız değerlerine en az eşit olmalı ya da yetkili satıcı tarafından önerilen değerlere uygun olmalıdır.**

Bu talimatlara uyulmaması, güvenliğinizi tehlikeye atabilir ve aracınızın yol tutuşunu etkileyebilir.

**Araç kontrolünün kaybedilmesi riski.**

Zincirler yalnızca aracınıza orijinal olarak takılı olan lastiklerle aynı boyuttaki lastiklere takılabilir. Lastiklere yalnızca belirli zincirler takılabilir. Yetkili servisinize danışın.

## Kışın kullanım

### Zincirler

**Güvenlik nedeniyle arka aksa kar zinciri takılması kesinlikle yasaktır.**

**Zincirler**, aracın orijinal lastiklerinden daha büyük lastiklere takılamaz.

**"Kar" veya "Kış" lastikleri**

Aracınızın maksimum tutunmasını sağlamak için bunların **dört tekerleğe** de takılmasını öneririz.

**Dikkat:** Bu lastiklerin bazen belirli bir dönüş yönü ve aracınızın maksimum hızından daha düşük olabilecek bir maksimum hız endeksi vardır.

### Çivili lastikler

Bu tür ekipmanlar yalnızca sınırlı bir süre boyunca ve yerel mevzuatta belirtilen şekilde kullanılabilir.

Yürürlükteki mevzuatın öngördüğü hıza uyulması gerekmektedir.

Bu lastiklerin en azından ön iki tekerleğe takılması gerekir.

# LASTİKLER

Her durumda, Brüt Çekme Ağırlığı (GTW) ➔ **431**'e göre aracınız için en uygun ekipmanı seçme konusunda size tavsiyede bulunabilecek yetkili servise başvurmanızı öneririz.

**Ülkeye bağlı olarak, 17 inç jantlara zincir takılması mümkün olmayabilir.**

Kar zinciri takmak için **özel bir ekipman** kullanmanız gerekir. Yetkili servisinize danışın.

## Lastik hava basıncı

Güvenliğiniz ve yasalara uymanız için. Lastiklerin değiştirilmesi gerektiğinde, aynı aks üzerinde yalnızca aynı marka, ebat, tip ve profildeki lastikler kullanılmalıdır.

**Ya orijinal lastiklerin yük kapasitesi ve hız değerlerine en az eşit olmalı ya da yetkili servis tarafından önerilen değerlere uygun olmalıdır.**

Bu talimatlara uyulmaması, güvenliğinizi tehlikeye atabilir ve aracınızın yol tutuşunu etkileyebilir.

**Araç kontrolünün kaybedilmesi riski.**

## Etiket *A*




Okumak için kapıyı açın.

Lastik hava basınçları lastikler SOĞUK iken kontrol edilmelidir.

Lastik basınçları lastikler soğukken kontrol edilemiyorsa, **0,2 ila 0,3 bar (veya 3 PSI) artış olduğunu varsayın. Lastiğin havasını asla indirmeyin**

# LASTİKLER

## Lastik basınç kaybı uyarı sistemi ile donatılmış araç

Lastik basıncının düşük olması (patlak, düşük lastik basıncı vb.) durumunda, gösterge panelinde (!) uyarı lambası yanar ➔ **226**.

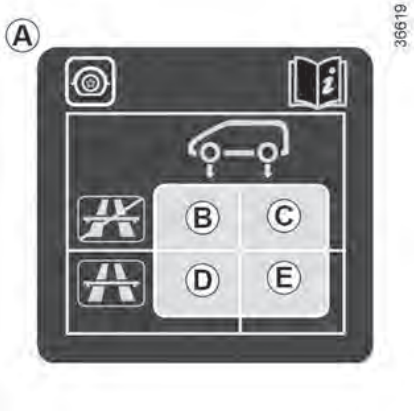


***B***. Araç kullanırken (otoyol dışında) veya araçta dört kişiden az yolcu varsa ön lastik basıncı.

***C***. Araç kullanırken (otoyol dışında) veya araçta dört kişiden az yolcu varsa arka lastik basıncı.

***D***. Otoyolda veya ağır yük taşırken ön lastik basıncı.

***E***. Otoyolda veya ağır yük taşırken arka lastik basıncı.

**Araç, azami yük (maksimum izin verilen yük ağırlığı MAXI) ile ve römork çekerek kullanılıyor.**
Maksimum hızın **100 km/h ile sınırlandırılması ve lastik basıncının 0,2 bar artırılması gerekir ➔ 438**.
**Lastik patlama riski.**

**Lastik güvenliği ve zincir takılması:** Bakım koşulları ve araç versiyonuna bağlı olarak zincir kullanımı hakkında bilgi için ➔ **387**.

## Lastik şişirme kiti




Kit, lastik sırtının ***A***, 4 mm'den küçük cisimler tarafından hasar görmesi durumunda lastikleri onarır.
4 mm'den büyük kesikler, lastik yanağındaki ***B*** kesikler vb. gibi delinmeyi tamir edemez.
Jantın da iyi durumda olduğundan emin olun.
Lastikten patlamaya neden olan yabancı cismi çıkarmaya çalışmayın.

# LASTİKLER

Lastik patlak haldeyken sürüş sonucu hasar görmüşse şişirme kitini kullanmayı denemeyin.
Bu nedenle herhangi bir işlemden önce lastik yanaklarının durumunu dikkatlice kontrol etmelisiniz. Yetersiz şişirilmiş, inik veya patlak lastiklerle araç kullanmak tehlikeli olabilir ve lastiğin tamirini imkansız hale getirebilir.
**Bu onarım geçicidir.**
Patlamış bir lastik her zaman mümkün olan en kısa sürede bir uzman tarafından incelenmeli (ve mümkünse onarılmalıdır). Bu kit kullanılarak tamir edilen lastiği değişime götürdüğünüzde mutlaka uzmanınıza bilgi vermeniz gerekmektedir.
Sürüş esnasında lastiğe enjekte edilen tamir ürününün varlığı nedeniyle titreşim hissedilebilir.

Kit, yalnızca kitin takılı olduğu aracın lastiklerini şişirmek için onaylanmıştır.
Başka bir aracın lastiğini veya şişirilebilen herhangi bir nesneyi (lastik halka, lastik bot vb.) şişirmek için kesinlikle kullanılmamalıdır.
Tamir ürünü şişesini tutarken cildinize sıçramamasına dikkat edin. Eğer damlacıklar cildinize temas ederse bol su ile yıkayın.
Tamir setini çocuklardan uzak tutun.
Boş şişeyi doğaya atmayın. Yetkili servisinize veya bir geri dönüşüm kuruluşuna iade edin.
Şişenin etiketinde belirtilen sınırlı bir kullanım ömrü vardır. Son kullanma tarihini kontrol edin.
Şişirme borusunu ve tamir ürünü şişesini değiştirmek için yetkili bir satıcıyla iletişime geçin.




Araç modeline bağlı olarak, lastik patlaması durumunda, sürücü koltuğunun altındaki alet çantasında bulunan tamir kitini kullanın.

Çıkarmak için koltuğu olabildiğince öne doğru hareket ettirin ve sırtlığı eğin. Ünite üzerindeki ***C*** montaj cıvatasını gevşetin ve çıkarmak için döndürün.

# LASTİKLER

## Lastik basınç uyarı sistemi ile donatılmış araç

Basınç düşmesi durumunda (patlama, yetersiz hava basıncı vb.) gösterge panelinde uyarı lambası yanar ➔ **226**.

Kiti kullanmadan önce aracınızı trafikten yeterli uzaklıkta park edin, dörtlü flaşörleri yakın, el frenini çekin, tüm yolcuların araçtan inmesini isteyin ve onları trafikten uzak tutun.

Aracınız emniyet şeridine park edilmişse, bulunduğunuz ülkedeki mevzuata uygun olarak, aracınızın varlığını diğer yol kullanıcılarına üçgen reflektör veya diğer cihazlarla bildirmelisiniz.

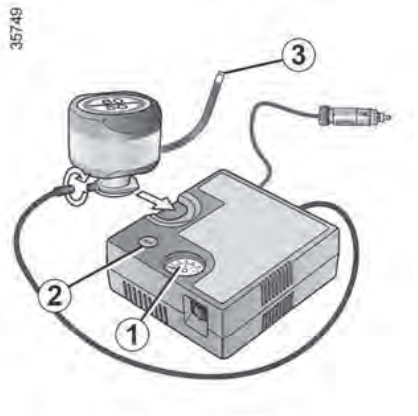


## Motor çalışırken ve park freni uygulanmış haldeyken:

– Aracın aksesuar soketlerinden tüm aksesuarları çıkarın

– Sürücü koltuğunun altında bulunan şişirme kiti kompresörü üzerindeki bilgilere bakın ve kullanım talimatlarını izleyin

– Lastiği tavsiye edilen basınca kadar şişirin ➔ **390**

– En fazla **15** dakika sonra şişirmeyi bırakın ve basıncı okuyun (basınç göstergesi ***1***).

**Not:** Şişe boşalırken (yaklaşık 30 saniye), basınç göstergesi ***1*** kısa bir süre **6 bara** kadar bir basınç gösterecek, ardından basınç düşecektir

– Basıncı ayarlayın: Artırmak için, kit ile şişirmeye devam edin. Azaltmak için düğmeye ***2*** basın.

**Tavsiye edilen 1,8 bar basınca 15 dakika sonra ulaşılamazsa onarım mümkün değildir. Aracı sürmeyin. Yetkili servisinize danışın.**

# LASTİKLER

Sürücünün ayaklarının etrafına hiçbir şey konulmamalıdır ani frenleme sırasında bu tür nesneler pedalların altına kayabilir ve pedalların kullanımını engelleyebilir.

Lastik doğru şekilde şişirildikten sonra, kiti çıkarın:

– Ürün sıçramasını önlemek için kabın şişirme adaptörünü ***3*** yavaşça sökün ve ürün sızıntısını önlemek için kabı plastik ambalajda saklayın.

– Sürüş önerisi etiketini, sürücünün kolayca görebileceği şekilde gösterge paneline yapıştırın

– Seti kaldırın.

– Bu ilk şişirme işleminin sonunda lastikten hala hava kaçacaktır deliği kapatmak için kısa bir mesafe sürmeniz gerekir

– Ürünün lastikte eşit şekilde dağılması için hemen harekete geçin ve 20 ila 60 km/h arasında bir hızla gidin. 3 km mesafe kat ettikten sonra aracı durdurun ve lastik basıncını kontrol edin

– Basınç 1,3 bardan yüksek, ancak tavsiye edilen basınçtan (sürücü kapısının kenarına yapıştırılmış etikete bakın) düşükse, ayarlayın. Aksi takdirde yetkili servise başvurun: lastik tamir edilemez.

## Kiti kullanırken dikkat edilmesi gerekenler

Kit 15 dakikadan fazla aralıksız çalıştırılmamalıdır.

İçerisinde sıvı kalsa bile ilk kullanımdan sonra kabın değiştirilmesi gerekir.

Kit ile onarım yapıldıktan sonra 200 km'den daha uzağa seyahat etmeyin. Ayrıca hızınızı düşürün ve hiçbir koşulda 80 km/h üzerine çıkmayın. Gösterge panelinin belirgin bir yerine yapıştırmanız gereken etiket size bunu hatırlatır. Ülkeye veya yerel mevzuata bağlı olarak şişirme kitiyle onarılan bir lastiğin değiştirilmesi gerekecektir.

Lütfen, iyi sıkılmamış veya eksik bir sibop kapağının lastiklerin hava geçirmezliğini azaltabileceğini ve basınç kaybına yol açabileceğini unutmayın. Her zaman orijinaline benzer sibop kapakları kullanın ve iyice vidalayın.

# LASTİKLER

## Aletler

**Frenleme sırasında fırlayabileceklerinden dolayı** aletleri araç içerisinde boşta bırakmayın. Kullanımdan sonra tüm aletlerin alet çantasına doğru şekilde takıldığından emin olun, ardından **yaralanma riskini** azaltmak için aleti yuvasına doğru şekilde yerleştirin.

Sürücünün önündeki zemine hiçbir şey konulmamalıdır. Bu nesneler ani frenleme sırasında pedalların altına kayabilir ve kullanımını engelleyebilir.

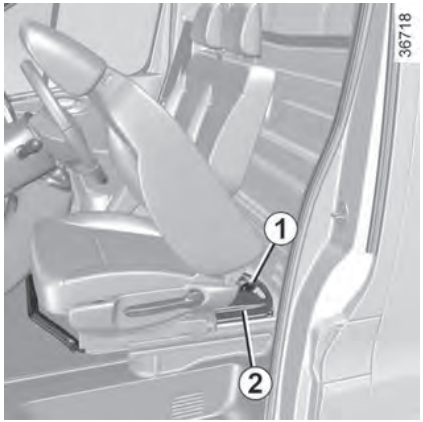


Alet takımında bulunan aletler, araca göre değişir. Alet takımı ***2***, sürücü koltuğunun altında bulunmaktadır. Çıkarmak için, koltuğu öne doğru hareket ettirin ve sırtlığı aşağı katlayın ➔ **60**. Üniteden ***1*** numaralı montaj cıvatasını gevşetin ve çıkarmak için döndürün.

### Kriko *3*

Tekrar yuvasına yerleştirmeden önce doğru şekilde katlayın (sapının doğru konumda olduğundan emin olun).

Tekerlek cıvatası hırsızlık önleyici parça ***4***




### Jant kapağı sökme aleti *5*

Bu alet jant kapaklarını sökmek için kullanılır.

# LASTİKLER

**Alyen anahtar *6***

**Bijon anahtarı *7***

Bu, tekerlek cıvatalarını ve acil durum yedek lastik tutucusunu kilitler ve açar.

**Çekme kulağı *8* ➔ 403**



Güvenliğiniz açısından üretici tarafından tavsiye edilmeyen bir krikonun kullanılması kesinlikle yasaktır.
Kriko araca özel olup tekerlekleri değiştirmeye yarar. Hiçbir koşulda aşağıdaki amaçlarla kullanılmamalıdır:
– Başka bir araçta
– Onarım gerçekleştirme
– Aracın alt kısmına erişme
**Yaralanma riski.**
**Araçta hasar oluşma riski.**

# LASTİKLER

## Patlak lastik, stepne

Stepne lastiğiniz uzun yıllar boyunca saklanmışsa, güvenli bir şekilde kullanılabildiğinden emin olmak için servise kontrol ettirin.

**Diğer dört tekerlekten farklı olarak acil durum stepnesi bulunan araçlar:**

– Aynı araca birden fazla acil durum stepnesi takmayın.

– Patlak lastik, stepne lastiğinden daha geniş yanaklı olduğundan aracın yerden yüksekliği azalır.

– Acil durum stepnesini en kısa sürede orijinaline benzer bir lastikle değiştirin.

– Bu, sadece geçici bir önlem olarak araca takıldığında, sürüş hızı jant üzerindeki etikette belirtilen hızı aşmamalıdır.

– Acil durum stepnesi takılması aracın normal çalışma şeklini değiştirebilir. Ani hızlanma veya yavaşlamalardan kaçının ve virajlarda hızınızı azaltın.

– Kar zinciri kullanmanız gerekiyorsa, acil durum stepnesini arka aksa takın ve lastik basıncını kontrol edin.

# LASTİKLER

## Delinme durumunda

Aracınız emniyet şeridine park edilmişse, bulunduğunuz ülkedeki mevzuata uygun olarak, aracınızın varlığını diğer yol kullanıcılarına üçgen reflektör veya diğer cihazlarla bildirmelisiniz.

Bazı durumlarda (arka lastiğin patlaması, araca çekme ekipmanı yüklenmesi vb.) aracı kaldırmak gerekebilir.
(İlgili tekerleğe en yakın kaldırma noktasını kullanarak) acil durum yedek lastiğine erişim sağlayın.

Araca bağlı olarak, aşağıdakiler mevcut olabilir:

– Lastik şişirme kiti ➔ **391**
– Acil durum stepnesi ➔ **398**

## Lastik basınç kaybı uyarı sistemi ile donatılmış araç

Basınç düşmesi durumunda (patlama, yetersiz hava basıncı vb.) gösterge panelinde uyarı lambası yanar ➔ **226**.

## Acil durum stepnesi

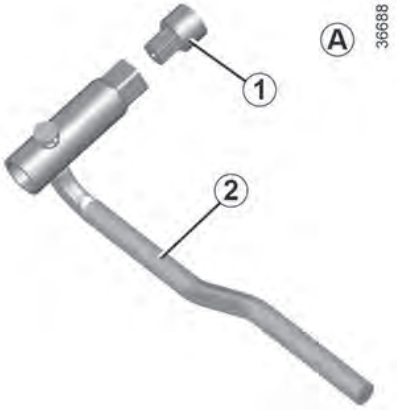


Araçta mevcut ise aşağıdaki parçalardan oluşan parçaları ***A*** kullanmalısınız:

– bijon anahtarı ***2***
– Bazı versiyonlarda, özel bir uç parçası ***1*** (eklenmesi gerekir). Bu parçalar alet takımında saklanmaktadır ➔ **395**.

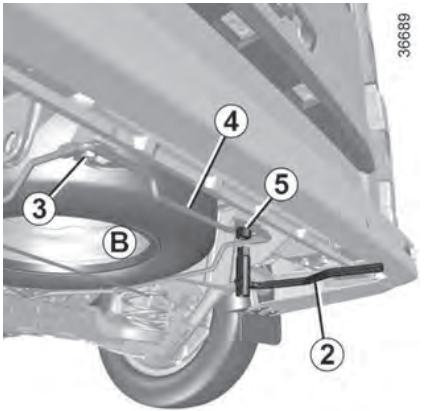


## Acil durum yedek lastiğini *B* çıkarmak için

***A*** aletini kullanarak, ***5*** numaralı somunu (sağ taraf) tamamen gevşetin ve ***3*** numaralı somunu (sol taraf) kısmen gevşetin, böylece tekerlek taşıyıcının ***4***

çentiği ***3*** numaralı somundan ayrılır.

Acil durum yedek lastiğini serbest bırakmak için yukarı aşağı ve sağa sola hareket ettirin.

Araç modeline bağlı olarak, alet çantasındaki bir notta bu talimatlar yer almaktadır.

### Acil durum yedek lastiğini *B* yeniden takmak için

Egzoz sistemine dokunmayın.
**Yanma riski.**

İşlemlere ters sırayla devam edin. ***3*** ve ***5*** numaralı somunları sıkmadan önce tekerlek taşıyıcının ***4*** doğru konumda olduğundan emin olun.

**Not:** Acil durum yedek lastiğine yapıştırılmış etikette yer alan güvenlik mesajını gizlememek için acil durum yedek lastiğine jant kapağı takmayın. Uyarı mesajında hız sınırı 80 km/saat olarak belirtilmiştir. Lütfen bulunduğunuz ülkenin yerel mevzuatının belirlediği sınırlara uyun.

### Lastik değiştirme

Dörtlü flaşörleri yakın. Aracınızı trafikten uzak, kaymayacağı düz bir zemine koyun. Park frenini çekin ve bir vitese takın (otomatik şanzımanda birinci veya geri vites veya P konumu).
Yolculardan araçtan inmelerini ve trafikten uzak durmalarını isteyin.

Aracınız emniyet şeridine park edilmişse, bulunduğunuz ülkedeki mevzuata uygun olarak, aracınızın varlığını diğer yol kullanıcılarına üçgen reflektör veya diğer cihazlarla bildirmelisiniz.

**Frenleme sırasında fırlayabileceklerinden dolayı** aletleri araç içerisinde boşta bırakmayın. Kullanımdan sonra tüm aletlerin alet çantasına doğru şekilde takıldığından emin olun, ardından **yaralanma riskini** azaltmak için aleti yuvasına doğru şekilde yerleştirin.

# LASTİKLER

Lastiğinizde bir patlak varsa, lastiği en kısa sürede değiştirin.
Patlamış bir lastik her zaman bir uzman tarafından incelenmeli (ve mümkünse onarılmalıdır).




Jant kapağını çıkarın ➔ **395**.

Tekerlek cıvatalarını bijon anahtarı ***1*** ile açın. Yukarıdan itebilecek şekilde konumlandırın.

**Hırsızlığa karşı koruma cıvatası**

Hırsızlığa karşı koruma cıvataları kullanıyorsanız, bunları valfe en yakın yere takın (**aksi takdirde jant kapağını takmak mümkün olmayabilir**).

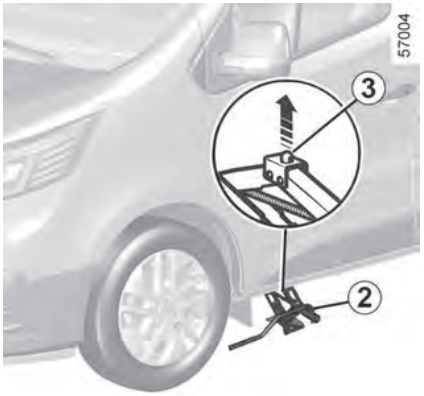


Krikoyu ***2*** yatay olarak konumlandırın ve pimi ***3***, ilgili tekerleğe en yakın olan gövdenin alt kısmındaki delik ***4*** ile hizalayın.

Krikoyu, taban plakası doğru şekilde konumlandırılana kadar (aracın altında olmalı ve kriko başlığıyla hizalanmalıdır) çevirmeye devam edin.

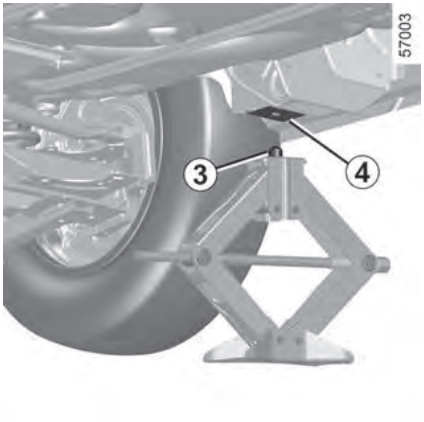


Tekerlek somunlarını gevşetin ve tekerleği çıkarın.

Acil durum yedek lastiğini orta göbeğe yerleştirin.

Somunları sıkın ve krikoyu indirin.

# LASTİKLER

Tekerlekler yere değdikten sonra, somunları tamamen sıkın ve mümkün olan en kısa sürede sıkı olup olmadıklarını kontrol edin.

Jant kapağını yerleştirin.

Güvenliğiniz açısından üretici tarafından tavsiye edilmeyen bir krikonun kullanılması kesinlikle yasaktır.
Kriko araca özel olup tekerlekleri değiştirmeye yarar. Hiçbir koşulda aşağıdaki amaçlarla kullanılmamalıdır:
– Başka bir araçta
– Onarım gerçekleştirme
– Aracın alt kısmına erişme
**Yaralanma riski.**
**Araçta hasar oluşma riski.**

## Jant kapakları, jant kapağı – jant

Frenleme sırasında fırlayabileceklerinden dolayı aletleri araç içerisinde boşta bırakmayın. Kullanımdan sonra tüm aletlerin alet çantasına doğru şekilde takıldığından emin olun, ardından yaralanma riskini azaltmak için aleti yuvasına doğru şekilde yerleştirin.

### Jant kapağı *1*

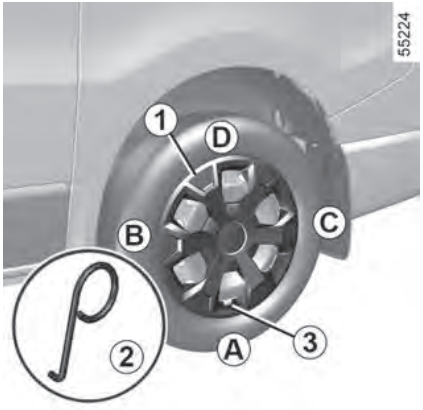


Jant kapağı sökme aletini ***2*** (alet takımında bulunur) kullanarak kancayı jant kapağının kenarındaki açıklıklardan birine takarak kapağı çıkarın.

Yeniden takmak için, valfle ***3*** hizalayın.

Valfin ***A*** yanından başlayarak, ardından ***B***, ***C*** ve ***D*** sırasını takip ederek, tutma kancalarını tamamen içeri itin.

# LASTİKLER

## Jant kapağı *4*




6

Jant kapağı sökme aletini ***2*** kullanarak çıkarın.

(Alet takımında bulunan) kancayı, jantın kenarına yakın açıklığa takarak çıkarın.

Yeniden takmak için, kapak bağlantılarını jant bağlantılarına bakacak şekilde yerleştirin ve kapağın ortasına sertçe bastırarak janta takılmasını sağlayın.

# ARIZA GİDERME

## Çekme: arıza durumunda kurtarma

– Sert bir çekme çubuğu kullanın. Halat veya kablo kullanılıyorsa (yasanın izin verdiği durumlarda), çekilen aracın fren yapabilmesi gerekir.

– Sürülmeye uygun olmayan bir araç çekilemez.

– Çekme işlemi sırasında ani hızlanma veya frenleme yapmayın. Bu araca zarar verebilir.

– Her halükarda **25 km/h** hızın aşılmaması tavsiye edilir.

– Direksiyon kolonu kilitli ise aracı itmeyin.

Motor durduğunda direksiyon ve fren desteği artık sağlanmaz.

Araç çekme işlemi sırasında anahtarı kontak yuvasından veya akıllı anahtarı okuyucudan çıkarmayın.

Çekme işlemine başlamadan önce vites kutusunu boşa alın, direksiyon kolonunun kilidini açın ve el frenini bırakın.

### Direksiyon kolonu kilidini açma

Anahtarı kontak yuvasına takın veya araca bağlı olarak, yolcu bölmesindeki Akıllı Anahtar ile **motor çalıştırma düğmesine yaklaşık iki saniyeden fazla basılı tutun** (gösterge panelinde "Kalıcı IGN etkinleştirildi" mesajı görünür).

Vites kolunu boşa alın.

Direksiyon kolonu kilidi açılır ve aksesuar fonksiyonları devreye girer: aracın ışıklarını (sinyal lambaları, fren lambaları vb.) kullanabilirsiniz. Geceleyin, aracın farları açık olmalıdır. Gösterge panelinde "Kalıcı IGN etkinleştirildi" mesajı görüntülenir.

Araca bağlı olarak, çekme işleminden sonra akünün boşalmasını önlemek için **motor çalıştırma düğmesine iki saniyeden fazla basılı tutun** (gösterge panelinden "Kalıcı IGN Aktif" mesajı kaybolur).

### Römorku çıkarın.

Tahrik milleri veya aksları asla kullanmayın.

Çekme noktaları yalnızca aracın çekilmesi için kullanılabilir, asla

doğrudan veya dolaylı olarak kaldırılması için kullanılamaz.

Mevcut mevzuatta çekme için belirtilen hıza her zaman uyulmalıdır. Eğer çekici aracı siz kullanıyorsanız, aracınızın maksimum çekme ağırlığını aşmayın ➔ **438**.



## Otomatik şanzımanlı, elektronik kaldırma sistemi bulunan bir aracı çekme

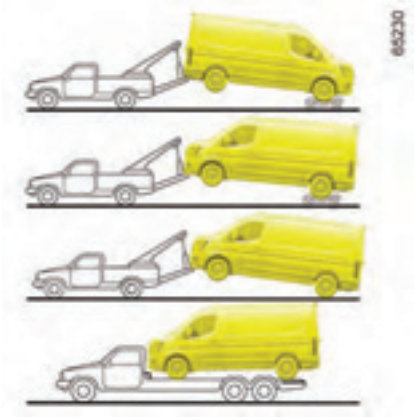


Aracı bir platform üzerinde taşıyın veya ön tekerlekleri yerden kaldırarak çekin.

**Not:** Akü veya motor arızası durumunda araç hareketsiz kalacaktır – lütfen yetkili servise başvurun.

### Yalnızca şuralarda kullanın

### Arka:

– Çekme ekipmanı bulunmayan araçlarda, çekme noktası ***3***

– Çekme ekipmanı bulunan araçlarda, çekme noktası ***4*** (çekme topuzu).

### Ön:

– Ön tarafta, alet takımında bulunan çekme halkası ***6*** ve çekme noktası yer almaktadır.

### Arka çekme noktası *3*

(Çekme ekipmanı olmayan araç)

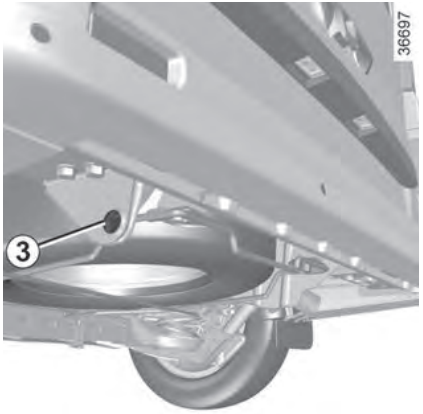

# ARIZA GİDERME

## Arka çekme noktası *4*

(Çekme ekipmanlı araç)

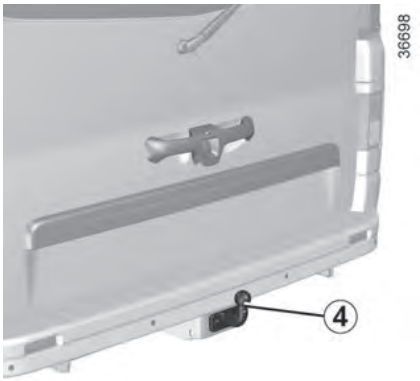


Çeki demiri topuzunu monte etmek için lütfen ekipman montaj talimatlarına bakın.

Çeki halkasının doğru şekilde vidalandığından emin olun. Çekilen nesnenin araçtan ayrılma riski.

## Ön çekme noktası




Düz uçlu bir tornavida veya benzeri bir aleti kapağın altına sokarak kapağın klipsini ***5*** açın.

**Çeki kancasını *6* tamamen vidalayın:** önce elle olabildiğince sıkın, ardından bijon anahtarını ***7*** kullanarak kilitleyin.

Sadece aletlerle birlikte saklanan çekme halkasını ***6*** kullanın ➔ **395**.

## Akü: sorun giderme

Akü sülfürik asit içerdiğinden dikkatli olun. Göz veya cilt ile temas etmemelidir. Böyle bir durumda, etkilenen bölgeyi bol soğuk suyla yıkayın. Gerektiğinde doktora başvurulmalıdır.
Akü parçalarını alevden, kızgın nesnelerden veya kıvılcımdan uzak tutun (**patlama riski**). Motorun yakınında çalışırken sıcak olabileceğini lütfen aklınızda bulundurun. Motor soğutma fanı da her an çalışabilir. Motor bölmesindeki etiketi bunu hatırlatır.
**Yaralanma riski.**

Motor bölmesinde herhangi bir işlem yapmadan önce kontağı kapatmalısınız ➔ **194**.

Bazı aküleri şarj etmek için özel işlemler gerekebilir. Yetkili servise başvurun. Ani patlamaya sebep olabilecek kıvılcım riskinden kaçının ve aküyü iyi havalandırılmış bir alanda şarj edin. **Ciddi yaralanma riski.**



### Her türlü kıvılcım riskini önlemek için:

– Bir aküyü söküp tekrar bağlamadan önce "enerji tüketicilerinin" (tavan lambaları vb.) kapalı olduğundan emin olun

– Şarj ederken, aküyü bağlamadan veya çıkarmadan önce şarj cihazını kapatın

– Akünün üzerine herhangi bir metal nesne koymayın, bu terminaller arasında kısa devreye neden olabilir

– Motor kapatıldıktan sonra aküyü sökmeden önce daima en az bir dakika bekleyin

– Akü kutup başlarını bağlamadan önce aküyü doğru yerleştirdiğinizden emin olun.

### Akü şarj cihazının bağlanması

**Akü şarj cihazı nominal voltajı 12 volt olan bir aküye uyumlu olmalıdır.**

Motor çalışırken aküyü sökmeyin. **Kullandığınız akü şarj cihazının üreticisinin verdiği talimatları izleyin.**

### Başka bir aracın aküsünü kullanarak aracı çalıştırma

***A*** ve ***B*** kabloları arasında temas olmadığından ve pozitif kablonun ***A*** akım sağlayan araçtaki herhangi bir metal bileşenle temas etmediğinden emin olun.
**Yaralanma ve/veya araçta hasar riski.**

Çalıştırmak için başka bir aracın aküsünü kullanmanız gerekiyorsa, yetkili servisten uygun takviye kabloları (geniş kesitli) edinin veya elinizde takviye kabloları varsa bunların mükemmel durumda olduğundan emin olun.

# ARIZA GİDERME

**İki akünün de nominal voltajları aynı olmalıdır: 12 V.** Akımı sağlayan akünün kapasitesi (amper saat, Ah), boşalmış akünün kapasitesine en az eşit olmalıdır.

İki araç arasında temas riski olmadığından (pozitif terminaller bağlandığında kısa devre riski) ve boşalmış akünün düzgün bağlandığından emin olun. Aracınızın kontağını kapatın.

Aracın modeline bağlı olarak, akü kapağını açın.

Pozitif kabloyu ***A*** önce **(+)** terminale ***1*** ve ardından akımı sağlayan akünün **(+) terminaline *4*** bağlayın.




Negatif kabloyu ***B*** akım veren akünün **(–) terminaline 3, ardından boşalmış akünün 2 (–)** metal kablosuna bağlayın.

Akımı veren aracın motorunu çalıştırın ve motor devrini hafifçe yükseltin.

Motor çalışır durumdayken, gösterge panelinde yaklaşık beş dakika boyunca "12 V akü şarj ediliyor" mesajı görünür.

Aracınızın motoru hemen çalışmazsa, kontağı kapatın ve işlemi tekrarlamadan önce birkaç saniye bekleyin.




Motor çalışır haldeyken, ***A*** ve ***B*** kablolarını ters sırayla (***2 - 3 - 4 - 1***) ayırın.

# FARLAR, AYDINLATMALAR: AMPUL DEĞİŞTİRME

## Dış aydınlatmalar: ampullerin değiştirilmesi

### Ön ve yan farlar

Motorun yakınında çalışırken sıcak olabileceğini lütfen aklınızda bulundurun. Motor soğutma fanı da her an çalışabilir. Motor bölmesindeki etiketi bunu hatırlatır. Yaralanma riski.

Elektrik sisteminde yapılacak herhangi bir işlem (veya değişiklik) yetkili servis tarafından yapılmalıdır. Yanlış bir bağlantı elektrikli ekipmana (kablo demeti, bileşenler ve özellikle alternatör) zarar verebilir. Ayrıca, yetkili servisler bu ünitelerin montajı için gerekli tüm parçalara sahiptir.

Motor bölmesinde herhangi bir işlem yapmadan önce kontağı kapatmalısınız ➔ **194**.

### LED gündüz sürüş farları ve yön gösterge lambaları *1*




Yetkili servisinize danışın.

### LED ana farlar *2*

Yetkili servisinize danışın.

Yerel mevzuata uymak veya önlem olarak, yetkili bir satıcıdan yedek ampul ve sigorta içeren bir acil durum kiti temin edebilirsiniz.

Ampuller basınç altındadır ve değiştirilirken kırılabilir.
**Yaralanma riski.**

### LED kısa farlar *3*




Yetkili servisinize danışın.

# FARLAR, AYDINLATMALAR: AMPUL DEĞİŞTİRME

## LED sis farları *4*

Yetkili servisinize danışın.

## LED yan sinyal lambaları *5*

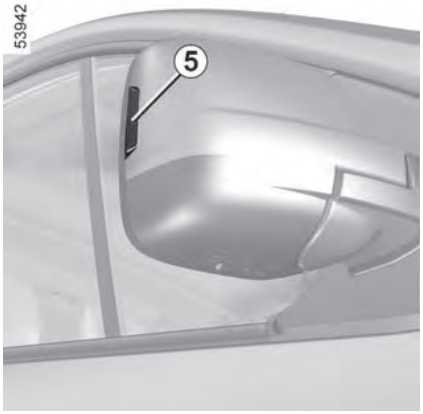


Yetkili servisinize danışın.

## Ek aydınlatmalar

Aracınıza sis farı veya uzun menzilli far taktırmak isterseniz, yetkili servise danışın.

Ampuller basınç altındadır ve değiştirilirken kırılabilir.
**Yaralanma riski.**

## Arka aydınlatmalar

## Arka lamba ünitesi *A*

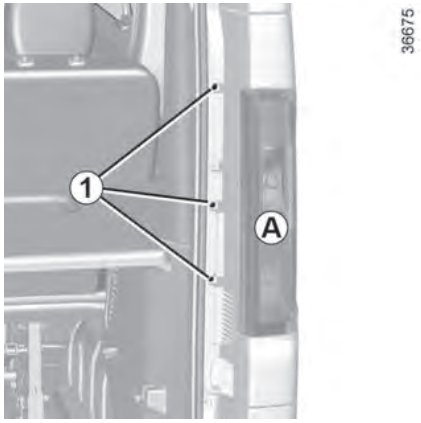


Cıvataları ***1*** sökün.

Ampuller basınç altındadır ve değiştirilirken kırılabilir.
**Yaralanma riski.**

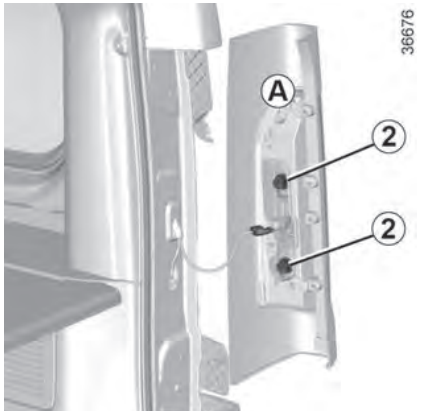


Ampul yuvasına erişmek için lamba ünitesini hafifçe çevirin ve bırakın ***2***.

Ampul tutucularını çeyrek tur döndürerek çıkarın.

Ampulleri hafifçe bastırıp çeyrek tur döndürerek klipslerinden çıkarın.

# FARLAR, AYDINLATMALAR: AMPUL DEĞİŞTİRME






**Sinyal lambası**

Armut biçimli, süngü tipi ampul PY 21W.

**Yan ve fren lambaları *4***

Armut biçimli, süngü tipi ampul P 21/5W.

**Arka lamba ünitesi *B***




Cıvataları ***5*** sökün.

Far ünitesini serbest bırakın.

Ampul yuvasını ***6*** veya ***7*** yönünde çevirin ve bırakın.

Sorunlu ampulü değiştirin.

Ampul yuvasını yerine takın ve çevirerek sabitleyin.

Sağlam bir şekilde monte edildiğinden emin olun.

Far ünitesini yeniden konumlandırın ve vidalarıyla sabitleyin.




***6.*** (Sadece sürücü tarafı)

**Sis lambası**

Armut biçimli, süngü tipi ampul W16W.

***7.*** Geri vites lambası

Armut biçimli, süngü tipi ampul W16W.

# FARLAR, AYDINLATMALAR: AMPUL DEĞİŞTİRME

## Arka menteşeli kapılarda yüksek seviye fren lambası




Somunları çıkarın ***8***.

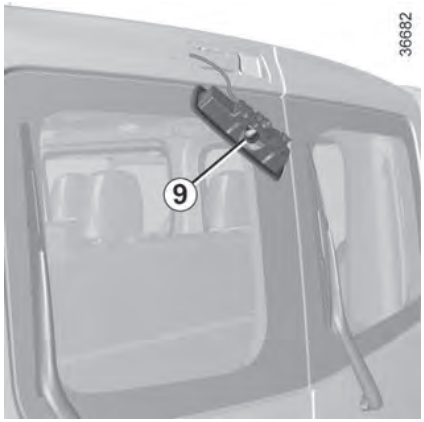


Ampule ulaşmak için lambayı dışarıdan yana doğru çıkarın ***9***.

Armut biçimli, süngü tipi ampul P 21W.

## Bagaj kapağında yüksekte konumlandırılmış fren lambası

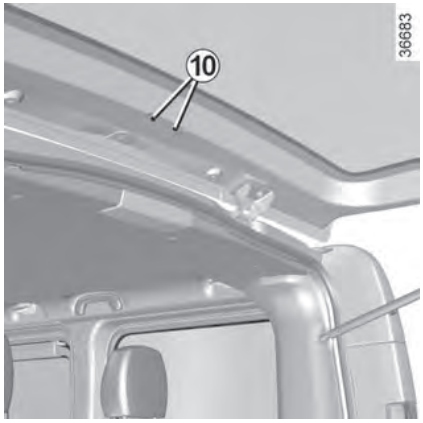


Somunları çıkarın ***10***.

# FARLAR, AYDINLATMALAR: AMPUL DEĞİŞTİRME




Ampule ***11*** ulaşmak için dıştaki lambayı çıkarın.

Armut biçimli, süngü tipi ampul P 21W.

## Plaka lambaları

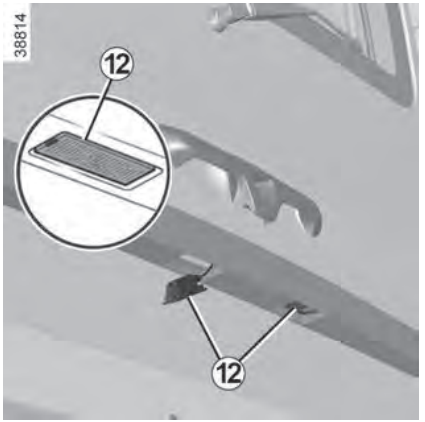


Ampule erişim, menteşeli kapılı araçlarda da, bagaj kapağı olan araçlarda da aynıdır.

***12*** numaralı lambayı (düz uçlu tornavida gibi bir alet kullanarak) klipsinden çıkarın.

Ampule ulaşmak için lamba kapağını çıkarın.

**Ampul tipi:** W5W.

## İç aydınlatma: ampul değiştirme

### LED iç aydınlatma lambaları *1* ve *2*




(mevcut ise)

Yetkili servisinize danışın.

# FARLAR, AYDINLATMALAR: AMPUL DEĞİŞTİRME




Ampuller basınç altındadır ve değiştirilirken kırılabilir.

Yaralanma riski.

## Torpido gözü lambası *3*




Düz uçlu tornavida gibi bir alet kullanarak lensi çıkarın.

Ampulü yuvasından çıkarmak için çekin.

**Ampul tipi:** W5W

Ampulü değiştirin ve lensi yeniden takın.

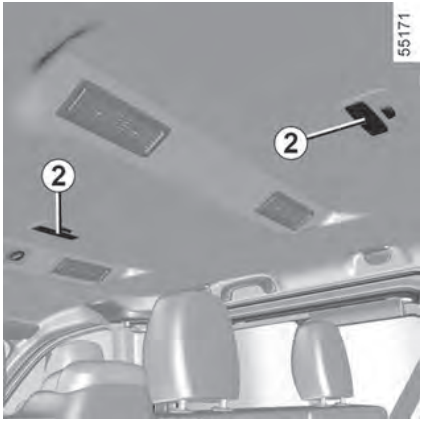


**Ampul tipi *2***: W5W.

(mevcut ise)

Ampulü değiştirin ve lensi yeniden takın.

# FARLAR, AYDINLATMALAR: AMPUL DEĞİŞTİRME

## Aydınlatmalar *4*

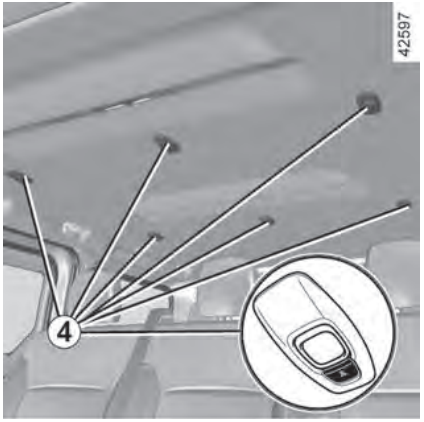


Yetkili servisinize danışın.

## Aydınlatmalar *5*

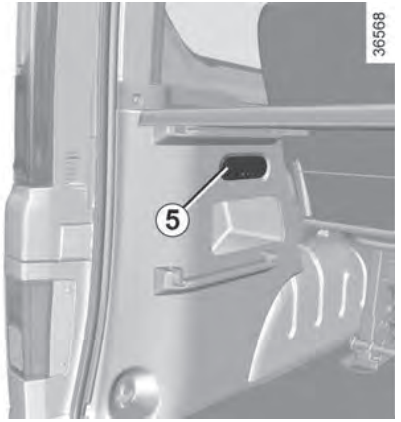


Düz uçlu tornavida gibi bir alet kullanarak lensi çıkarın.

Ampulü yuvasından çıkarmak için çekin.

**Ampul tipi:** W5W

Ampulü değiştirin ve lensi yeniden takın.

## Aydınlatmalar *6*

(mevcut ise)

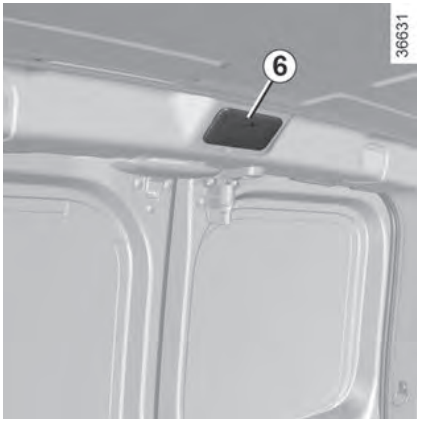


**Ampul versiyonu**

Düz uçlu tornavida gibi bir alet kullanarak lensi çıkarın.

Ampulü yuvasından çıkarmak için çekin.

**Ampul tipi:** W5W

Ampulü değiştirin ve lensi yeniden takın. LED versiyonu

Yetkili servisinize danışın.

# SİLECEKLER: DEĞİŞTİRME

– Buzlu havalarda silecek lastiklerinin buzlanmamasına dikkat edin (motorun aşırı ısınma riski).

– Silecek lastiklerinin durumunu kontrol edin.

Silecek lastikleri verimsizleşmeye başladığında hemen değiştirin (yaklaşık yılda bir). Silecek lastikleri değiştirilirken, silecek lastikleri çıkarıldıktan sonra camın üzerine düşürülmemesine dikkat edilmelidir, aksi takdirde cam kırılabilir.

## Ön cam silecek lastikleri *1*




**Kontak açık ve kapalıyken**, ön cam silecek kolunu tamamen aşağı indirin: silecekler kaputtan uzak bir konumda duracaktır.




**Ön cam silecek kolunu *3* kaldırın,** düğmeye ***2*** basarak silecek lastiğini ***1*** serbest bırakın.

# SİLECEKLER: DEĞİŞTİRME

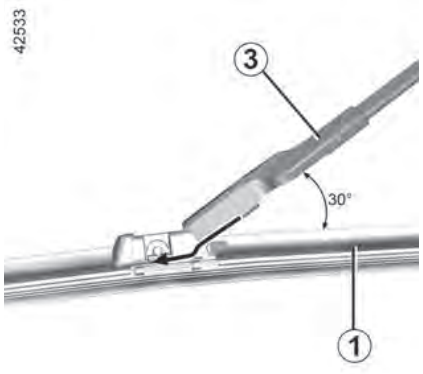


6

## Yeniden takma

Silecek kolundaki ***1*** lastiği ***3***, 30°'lik bir açıyla konumlandırın.

Bıçağı, yerine oturana kadar kol boyunca kaydırın. Doğru şekilde kilitlendiğini kontrol edin. Ön cam silecek kolunu dikkatlice indirin.

Kontak açıkken, ön cam silecek kolunu durma konumuna geri getirin.

ⓘ Silecek lastiklerinin durumunu kontrol edin. Hizmet ömürleri sizin özeninize bağlıdır:
– silecek lastiklerini, ön camı ve arka camı düzenli olarak sabunlu suyla temizleyin
– ön cam veya arka cam kuru iken bunları kullanmayın
– Uzun süre kullanılmayacaklarsa ön camdan veya arka camdan çıkarın.

## Arka menteşeli kapılardaki arka cam sileceği

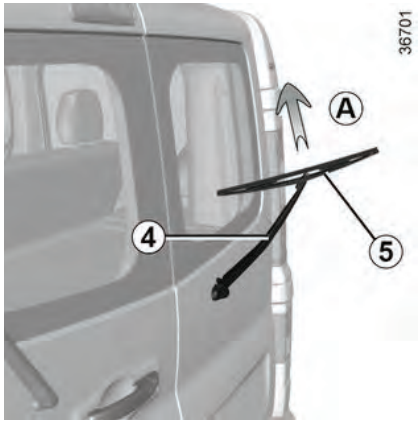


– Silecek kolunu ***4*** yukarı kaldırın.

– Silecek lastiğini bir miktar dirençle karşılaşana kadar ***5*** derece döndürün.

– Silecek lastiğini çekerek serbest bırakın (***A*** hareketi).

# SİLECEKLER: DEĞİŞTİRME

## Bagaj kapağındaki arka cam sileceği

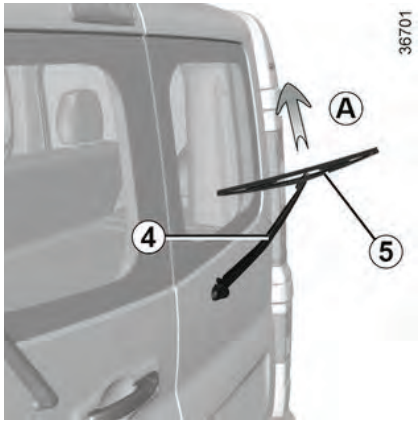


– Silecek kolunu ***6*** yukarı kaldırın.

– ***8*** numaralı tırnağı çekin (***B*** hareketi) ve ***7*** numaralı bıçağı yukarı doğru itin.

## Yeniden takma

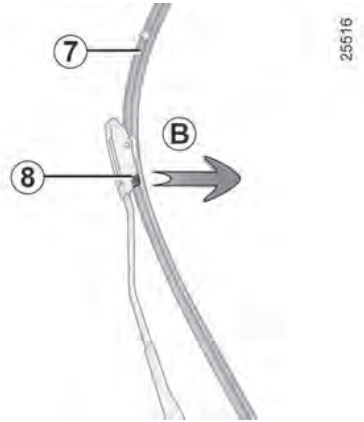


Çıkarma işlemi için sırayı tersten takip edin. Silecek lastiğinin doğru şekilde yerine oturduğundan emin olun.

# SİGORTALAR

## Yolcu bölmesi sigortaları

Söz konusu sigortayı kontrol edin ve **gerekirse değiştirin (yedek sigortanın orijinaliyle aynı değerde olması gerekir).**

Bir sigortanın yüksek amperli başka bir sigortayla değiştirilmesi, ilgili donanımın aşırı akım kullanması durumunda elektrik devresinin aşırı ısınmasına (yangın riski) neden olabilir.

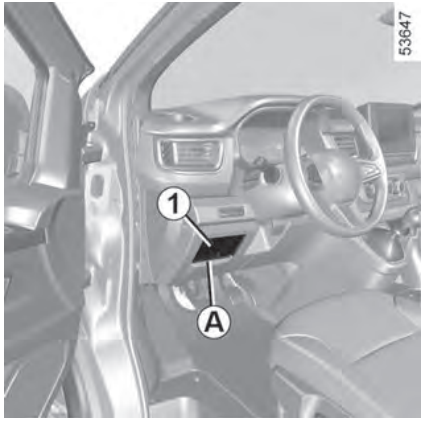


Herhangi bir elektrikli donanım çalışmıyorsa sigortaların durumunu kontrol edin.

Sigortalara erişmek için, saklama bölmesinin ***1*** kenarını ***A*** kendinize doğru sıkıca çekin.

Saklama bölmesini ***1*** yeniden konumlandırmak için, merkezleme pimlerini ***2*** açıklıklara ***3*** takın. Ardından, klipsleri ***4*** ilgili çentiklerle hizalamak için saklama bölmesini ***1*** biraz aşağı indirin.

Saklama bölmesini doğru şekilde kilitlemek için üst, orta ve alt kısımlarına baskı uygulayın.

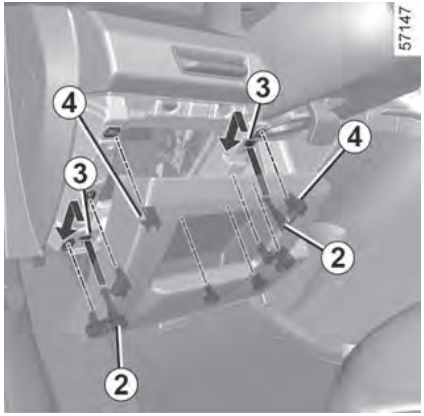

# SİGORTALAR

## Cımbız *5*

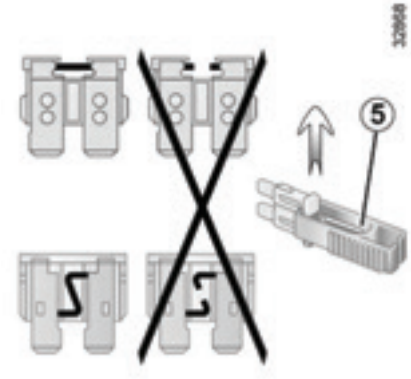


Kapağın arka tarafında bulunan cımbızı ***5*** kullanarak sigortayı çıkarın.

Sigortayı cımbızdan çıkarmak için sigortayı yana doğru kaydırın.

Boş sigorta yuvalarının kullanılması tavsiye edilmez.

ⓘ Mevcut mevzuata uymak veya tedarikli olmak için, yetkili servisten yedek ampul ve sigortaların bulunduğu bir acil durum kiti alabilirsiniz.

## Sigortaların yerleri

(Sigortaların varlığı ve konumu, araç donanım seviyesine bağlıdır.)

| Simge | Atama |
|---|---|
| | Ön cam yıkayıcısı |
| | Multimedya aksesuarları soketi, multimedya ekranı |
| | Ön ve arka ikinci sıra aksesuar soketi |
| | Korna |
| | Çekme çubuğu soketi |
| | Isıtmalı dikiz aynaları |
| STOP | Fren lambaları, yolcu bölmesi merkezi ünitesi |
| BCM | Yolcu bölmesi orta konsolu, arka silecek, arka sis lambası |
| | Sinyal lambaları, dörtlü flaşör lambaları, yüksek seviye fren lambaları |

ⓘ Sigortaları tanımlamak için saklama bölmesindeki sigorta tahsis etiketini kullanın.
Bazı sigortaların değiştirilmesi yalnızca yetkili bir profesyonel tarafından yapılmalıdır. Bu sigortalar etikette listelenmemiştir.
Sadece etikette belirtilen sigortaları değiştirin.

# RADYO MONTAJI

## Radyo konumu *1*

(mevcut ise)




Bağlantıların varlığı ve bu ekipmanın konumu, araç modeline bağlıdır.

Herhangi bir donanımın kurulumu için lütfen yetkili servise danışın.

## Hoparlörlerin konumu *2*

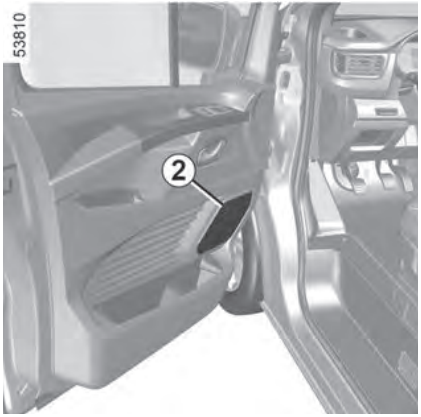


Hoparlör montajı için lütfen yetkili servise danışın.

ⓘ Bu ekipmanı kullanmak için, diğer araç belgeleriyle birlikte saklanması gereken ekipman talimatlarına başvurunuz.

ⓘ – Her durumda üreticinin talimatlarını dikkatlice izleyin.

– Braketlerin ve kabloların (yetkili servislerden temin edilebilir) özellikleri, aracınızın donanım seviyesine ve radyo tipine bağlı olarak değişir.

Doğru parça numarasını öğrenmek için yetkili servise danışın.

– Aracın elektrik veya radyo devreleri üzerinde yetkili Bayiler dışında hiçbir çalışma yapılamaz: yanlış bağlanmış bir sistem, elektrikli donanıma ve/veya ona bağlı bileşenlere zarar verebilir.

6

# AKSESUARLARIN KURULUMU VE KULLANIMI

## Aksesuarların kurulumu ve kullanımı

Elektrikli ve elektronik aksesuarlar
Bu tip aksesuarları (özellikle vericiler/alıcılar için: frekans bant genişliği, güç seviyesi, antenin konumu, vb.) takmadan önce aracınızla uyumlu olduğundan emin olun. Yetkili servis ile iletişime geçin.
Bir aksesuarı prize bağlamadan önce, priz için izin verilen maksimum gücün aşılmadığından emin olun **345 ➔ 352**. **Yangın tehlikesi**.
Aracın elektrik ve/veya elektronik devreleri üzerinde, yetkili bir kişi dışında hiçbir işlem yapılamaz. Üretici tarafından onaylanmayan elektrikli/elektronik aksesuarların yanlış bağlanması ve/veya takılması şunlara yol açabilir:
– Elektrikli ve/veya elektronik ekipmanlara verilen hasar
– Kendisine bağlı bileşenlerde hasar
– Araç verilerinin toplanamaması ve kullanılamaması
– Mahremiyetin ihlali (kişisel verilerin değiştirilmesi, silinmesi veya bunlara haksız erişim sağlanması)
– Hizmete erişim izninin iptali
**Ciddi kaza riski.**
**Gizliliğin ihlali riski.**
Gelecekte tesisatınıza elektrikli ekipman taktıracaksanız, ilgili sigortanın değeri ve konumu hakkında bilgi aldığınızdan emin olun.
**Arıza teşhis soketini kullanma**
Teşhis soketinde elektronik aksesuarların kullanılması aracın elektronik sistemlerinde ciddi bozulmalara ve/veya mahremiyetin ihlaline (kişisel verilerin değiştirilmesi, silinmesi veya izinsiz erişilmesi) neden olabilir. Güvenliğiniz için yalnızca üretici tarafından onaylanmış elektronik aksesuarları kullanmanızı öneririz: Yetkili servise danışın.
**Ciddi kaza riski.**
**Gizliliğin ihlali riski.**

# AKSESUARLARIN KURULUMU VE KULLANIMI

**Satış sonrası aksesuarların takılması**

Aracınıza aksesuar taktırmak istiyorsanız: Yetkili servise danışın. Ayrıca aracınızın doğru çalışmasını sağlamak ve güvenliğinizi tehlikeye atmamak için, yalnızca aracınız için özel olarak tasarlanmış aksesuarları kullanmanızı öneririz. Bu aksesuarlara üretici garanti verir.

Hırsızlık önleme cihazı kullanıyorsanız, cihazı sadece fren pedalına takın.

**Sürücü için engel teşkil edebilir**

Sürücü tarafında, yalnızca araca uygun, önceden takılmış parçalarla tutturulmuş paspaslar kullanın ve doğru şekilde uyduğunu kontrol edin. Çift kat paspas sermeyin.

**Pedalların sıkışma riski vardır.**

6

# KULLANIM HATALARI

**Aşağıdaki tavsiyeler, hızlı ve geçici onarımlar yapmanızı sağlayacaktır. Güvenlik nedeniyle her zaman mümkün olan en kısa sürede yetkili servis ile iletişime geçmelisiniz.**

| Akıllı Anahtarın kullanılması | OLASI NEDENLER | YAPILMASI GEREKENLER |
|---|---|---|
| Akıllı Anahtar kapıları açmak veya kilitlemek için kullanılamıyor. | Akıllı Anahtar pili bitmek üzere. | Pili değiştirin. Aracınızı hala kilitleyebilecek, kilidini açabilecek ve çalıştırabileceksiniz ➔ **51** ve ➔ **264**. |
| | Akıllı Anahtar ile aynı frekansta çalışan cihazların (cep telefonu vb.) kullanılması | Cihazları kullanmayı bırakın veya dahili anahtarı kullanın ➔ **51**. |
| | Aracın yüksek elektromanyetik radyasyonlu bölgede bulunması. Araç aküsü boş. | Akıllı anahtara yerleştirilmiş anahtarı kullanın ➔ **51**. |
| | Gösterge panelinde "Kartı bölgesine yerleştirin + ÇALIŞTIRIN" mesajı görüntülenir. | Akıllı Anahtarı yerleştirme alanına yerleştirin ➔ **194** ve ardından START düğmesine basın. |
| | Araç çalışıyor. | Motor çalışırken Akıllı Anahtar kullanılarak aracın kilitlenmesi/kilidinin açılması mümkün değildir. Kontağı kapatın. |
| | Akıllı Anahtarın Senkronizasyonunun Bozulması | Sürücü kapısının kilidini açmak için (Akıllı Anahtar) içindeki anahtarı kapı kilidine yerleştirin ➔ **56**, ardından (Akıllı Anahtar) yerleştirme alanına ➔ **194** yerleştirin ve (Akıllı Anahtar) ile senkronize etmek için START düğmesine basın. |

# KULLANIM HATALARI

| Uzaktan kumandayı kullanma | OLASI NEDENLER | YAPILMASI GEREKENLER |
|---|---|---|
| Uzaktan kumanda kapıları kilitlemiyor veya açmıyor. | Uzaktan kumandanın pili bitmiş. | Acil durum anahtarını kullanın. |
| | Uzaktan kumanda ile aynı frekansta çalışan cihaz (cep telefonu vb.) mevcut. | Cihazları kullanmayı bırakın veya anahtarı kullanın. |
| | Aracın yüksek elektromanyetik radyasyonlu bölgede bulunması.<br>Boşalmış akü. | Aküyü değiştirin. Aracınızı hala kilitleyebilecek, kilidini açabilecek ve çalıştırabileceksiniz ➔ **51** ve ➔ **194** |
| | Araç çalışıyor. | Motor çalışırken anahtarla kilitleme/açma işlemi yapılamaz. Kontağı kapatın. |
| | Uzaktan kumandanın senkronizasyonunun bozulması | Anahtarı kapı kilidine takarak sürücü kapısının kilidini açın, ardından uzaktan kumandayı senkronize etmek için motoru çalıştırın ➔ **194**. |

# KULLANIM HATALARI

| Marş motoru etkinleştirildi | OLASI NEDENLER | YAPILMASI GEREKENLER |
|---|---|---|
| Gösterge paneli gösterge lambaları zayıf yanıyor veya yanmıyor ve marş motoru dönmüyor. | Akü kutup başları sıkı değil, akü kutup başları bağlantısı kesilmiş veya oksitlenmiş. | Oksitlenmişlerse tekrar sıkın, yeniden bağlayın veya temizleyin. |
| | Akü boşalmış veya çalışmıyor. | Aküye başka bir akü bağlayın ➔ **405** veya gerekirse aküyü değiştirin. Direksiyon kolonu kilitli ise aracı itmeyin. |
| | Arızalı devre. | Yetkili servisinize danışın. |
| Motor çalışmaz. | Çalışma koşulları sağlanmıyor. | ➔ **194** |
| | "Eller serbest" Akıllı Anahtar çalışmıyor. | ➔ **194** ve ➔ **0**. |
| Motor stop edilemiyor. | (Akıllı Anahtar) çalışmıyor. | ➔ **194** ve ➔ **0**. |
| | Elektronik arıza. | START düğmesine hızlıca beş kez basın. |
| Direksiyon kolonu kilitli kalıyor. | Direksiyon kilitli. | Motor çalıştırma düğmesine basarken (veya araca bağlı olarak kontak anahtarını kullanırken) direksiyonu hareket ettirin ➔ **194**. |
| | Elektrik devresi arızalı. | Yetkili servisinize danışın. |

# KULLANIM HATALARI

| Yolda | OLASI NEDENLER | YAPILMASI GEREKENLER |
|---|---|---|
| Egzozdan beyaz duman çıkıyor. | Dizel versiyonda bu durum mutlaka bir arızadır. Duman, partikül filtresinin rejenerasyonu sonucu oluşabilir. | ➔ **213** |
| Isıtma sistemi çalıştırıldığında aracın altından duman çıkıyor. | Bu mutlaka bir hata değildir. Duman ısıtıcıdan geliyor olabilir.<br>Bu durumda, yolcu bölmesi sıcaklığı uygun seviyeye ulaştığında duman yavaş yavaş kaybolacaktır. | |
| Kaputun altında duman. | Kısa devre veya soğutma sisteminde kaçak. | Durun, kontağı kapatın, araçtan uzaklaşın ve yetkili servise başvurun. |
| Yağ basıncı uyarı lambası yanıyorsa: | | |
| Viraj alırken veya fren yaparken sönmesi gecikiyor ya da hızlanma sırasında yanık kalıyor. | Seviye çok düşük. | Motor yağı ekleyin ➔ **373**. |
| | Yağ basıncı kaybı. | Aracı durdurun ve yetkili servis ile iletişime geçin. |

# KULLANIM HATALARI

| Yolda | OLASI NEDENLER | YAPILMASI GEREKENLER |
|---|---|---|
| Direksiyon ağırlaşıyor. | Motorda aşırı ısınma.<br>Elektrikli destek motorunda arıza.<br>Destek sisteminde arıza. | Düşük hızda dikkatli sürün, tekerlekleri çevirmek için direksiyona ne kadar kuvvet vermeniz gerektiğinin farkında olun. Yetkili servisinize danışın. |
| Titreşimler. | Lastikler doğru basınca şişirilmemiş, yanlış balanslanmış veya hasarlı. | Lastik basınçlarını kontrol edin: Sebep bu değilse, yetkili serviste durumlarını kontrol ettirin. |
| Motor aşırı ısınıyor. Soğutma suyu sıcaklık göstergesi uyarı bölgesinde ve STOP uyarı lambası yanıyor. | Motor soğutma fanı çalışmıyor. | Aracı durdurun, motoru kapatın ve yetkili servise başvurun. |
| | Soğutma suyu sızıntısı. | Soğutma suyu haznesini kontrol edin: sıvı içermelidir. Soğutma suyu yoksa, en kısa sürede yetkili servise danışın. |
| Soğutma suyu haznesinde soğutma suyu kaynıyor. | Mekanik arıza: Hasarlı silindir kapak contası. | Motoru stop edin.<br>Yetkili servisinize başvurun. |

Radyatör: Soğutma sıvısı eksikliği önemli düzeydeyse, motor çok sıcakken asla soğuk soğutma sıvısı eklememeniz gerektiğini unutmayın. Araçta soğutma sisteminin kısmen boşaltılmasını gerektiren herhangi bir işlemden sonra mutlaka doğru oranlarda hazırlanmış yeni bir karışımla doldurulması gerekir. Hatırlatma: Bu amaçla yalnızca Teknik Departmanımız tarafından onaylanan ürünler kullanılabilir.

# KULLANIM HATALARI

| Dururken | OLASI NEDENLER | YAPILMASI GEREKENLER |
|---|---|---|
| Kontak kapatıldıktan sonra motor soğutma fanı çalışmaya başlıyor. | Bu mutlaka bir hata değildir. Motor soğutma fan grubu, motor sıcaklığını düzenlemek amacıyla çalışmaya başlayabilir. Bu işlem motor kapatıldıktan sonra birkaç dakika sürebilir. | |
| | Motor durdurulduktan sonra motor soğutma fanı 10 dakikadan fazla çalışıyor. Yetkili servisinize danışın. | |

# KULLANIM HATALARI

| Elektrik ekipmanları | OLASI NEDENLER | YAPILMASI GEREKENLER |
|---|---|---|
| Silecekler çalışmıyor. | Silecek lastikleri sıkışmış. | Silecekleri kullanmadan önce lastikleri serbest bırakın. |
| | Elektrik devresi arızalı. | Yetkili servisinize danışın. |
| | Sigorta hasarlı. | Sigortayı değiştirin veya değiştirilmesini sağlayın ➔ **418**. |
| Silecek durmuyor. | Arızalı elektrik kontrolleri. | Yetkili servisinize danışın. |
| Sinyal lambaları hızlı yanıp sönüyor. | Arızalı ampul. | ➔ **418** veya ➔ **408**. |
| Göstergeler çalışmıyor. | Arızalı elektrik devresi veya kontrolü. | Yetkili servisinize danışın. |
| | Sigorta hasarlı. | Sigortayı değiştirin veya değiştirilmesini sağlayın ➔ **418**. |
| Farlar açılmıyor veya kapanmıyor. | Arızalı elektrik devresi veya kontrolü. | Yetkili servisinize danışın. |
| | Sigorta hasarlı. | Sigortayı değiştirin veya değiştirilmesini sağlayın ➔ **418**. |

# KULLANIM HATALARI

| Elektrik ekipmanları | OLASI NEDENLER | YAPILMASI GEREKENLER |
|---|---|---|
| Farlarda veya arka lambalarda yoğuşma izleri. | Yoğunlaşma izleri, sıcaklık ve nemdeki değişikliklerden kaynaklanan doğal bir olay olabilir. | Bu durumda aydınlatmalar açıldığında izler yavaş yavaş kaybolacaktır. |
| Ön emniyet kemeri hatırlatma uyarı lambası, emniyet kemerleri takılı olduğunda bile yanıyor. | Zemin ile koltuk arasına sıkışan bir cisim sensörün çalışmasını etkiliyor. | Ön koltukların altında bulunan tüm nesneleri kaldırın. |

# ARAÇ HAKKINDA BİLGİ

## Araç tanımlama plakası

### Araç tanımlama plakası

**Araç tanıtım plakasında gösterilen bilgiler tüm yazışmalarda veya siparişlerde belirtilmelidir.**

**Bilginin varlığı ve yeri araca göre değişmektedir.**

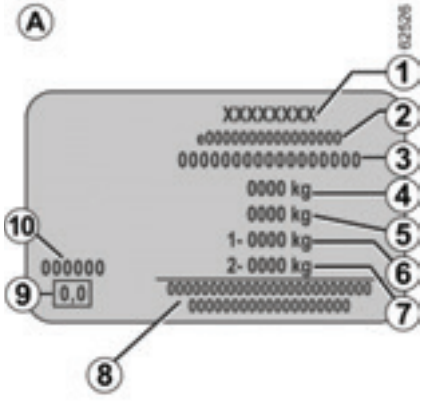


## Üretici plakası: detaylar

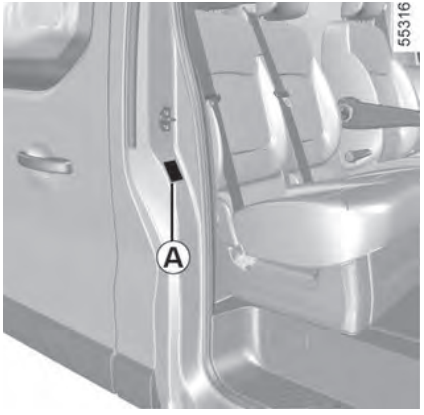


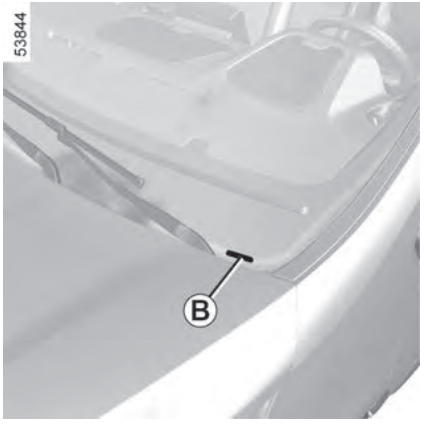


### Üretici plakası *A*

***1.*** Üretici adı:

***2.*** EC tasarım numarası veya onay numarası.

***3.*** Kimlik numarası.

***B***. Araca bağlı olarak işaret üzerinde de yer almaktadır.

***4.*** MMAC (İzin Verilen Maksimum Toplam Ağırlık).

***5.*** MTR (Brüt Katar Ağırlığı: araç tam yüklü, römorklu).

***6.*** Ön aksta MMTA (İzin Verilen Maksimum Ağırlık).

***7.*** MMTA arka aks

***8.*** İlgili veya ek girdiler için ayrılmıştır.

***9.*** Dizel egzoz emisyonları

Araç modeline göre bu bilgi üretici plakasında değil, motor duman opaklık etiketinde belirtilmektedir ➔ **212**.

***10.*** Boya referansı (renk kodu).

# ARAÇ HAKKINDA BİLGİ

## Motor tanımlama, motor özellikleri

### Motor tanımlaması

(Konum motora göre değişir)

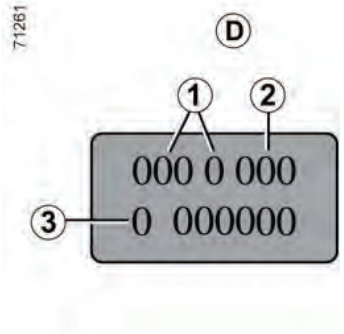


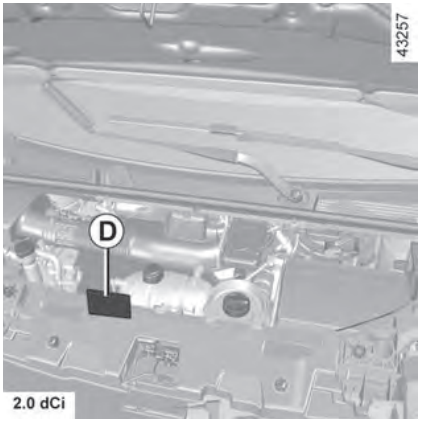


**Lütfen tüm yazışmalarınızda veya siparişlerinizde motor tanımlama bilgilerini *D* alanına yazın.**

***1.*** Motor tipi.

***2.*** Motor kodu eki.

***3.*** Motor seri numarası

7

# ARAÇ HAKKINDA BİLGİ

## Motor özellikleri

| | |
|---|---|
| **Versiyon** | 2,0 dCi |
| **Motor tipi** (motor plakasına bakınız) | M9R |
| **Motor hacmi** (cc) | 1997 |
| **Yakıt türü**<br>**Oktan derecesi** | Dizel. Yakıt deposu kapağında bulunan etiket, onaylanmış yakıtları göstermektedir. |
| **Avrupa standartlarına uygun ve Avrupa'da satılan araçların motorlarıyla uyumlu yakıt tipleri** (aksi takdirde yetkili servise başvurun). | B7 Hacimce %7'ye kadar yağ asidi metil esteri içeren, EN 590 standardına uygun dizel yakıt.<br>B10 Hacimce %10'a kadar yağ asidi metil esteri içeren, EN 16734 standardına uygun dizel yakıt.<br>XTL Hacimce %7'ye kadar yağ asidi metil esteri içeren, EN 15940 standardına uygun parafinik dizel yakıt. |
| **Bujiler** | - |

# ARAÇ HAKKINDA BİLGİ

## Boyutlar (metre cinsinden)

### Van versiyonu

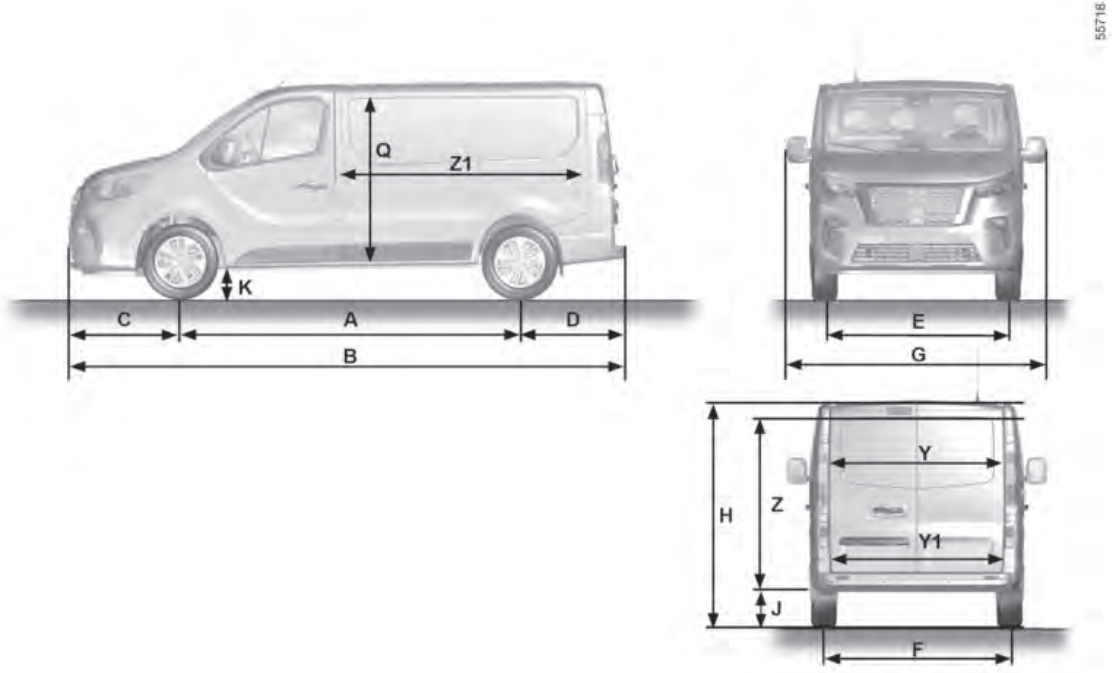


7

# ARAÇ HAKKINDA BİLGİ

**Son zamanlarda herhangi bir değişiklik yapılmamış, komple araçlar.**

| VAN | Standart şasi | | Uzun şasi | |
|---|---|---|---|---|
| | Standard Van | Yükseltilmiş Van | Standard Van | Yükseltilmiş Van |
| **A** | 3.098 | | 3.498 | |
| **B** | 5.080 | | 5.480 | |
| **C** | 1.014 | | | |
| **D** | 0.968 | | | |
| **E** | 1.620 | | | |
| **F** | 1.640 | | | |
| **G** | 2,312 → 2,165 (1) | | | |
| **H(2)** | 1,953 → 1,997 | 2,476 → 2,509 | 1,953 → 1,997 | 2,476 → 2,509 |
| **J(2)** | 0.552 | | | |
| **k(3)** | 0,160 → 0,166 | | | |
| **Q** | 1.387 | 1.913 | 1.387 | 1.913 |
| **Y** | 1.370 | 1.167 | 1.370 | 1.167 |
| **Y1** | 1.391 | | | |
| **Z** | 1.295 | 1.818 | 1.295 | 1.818 |
| **Z1** | 2.537 | | 2.937 | |

(1) Kapı aynaları katlanmış
(2) Boş
(3) Yüklü

## Combi modeli

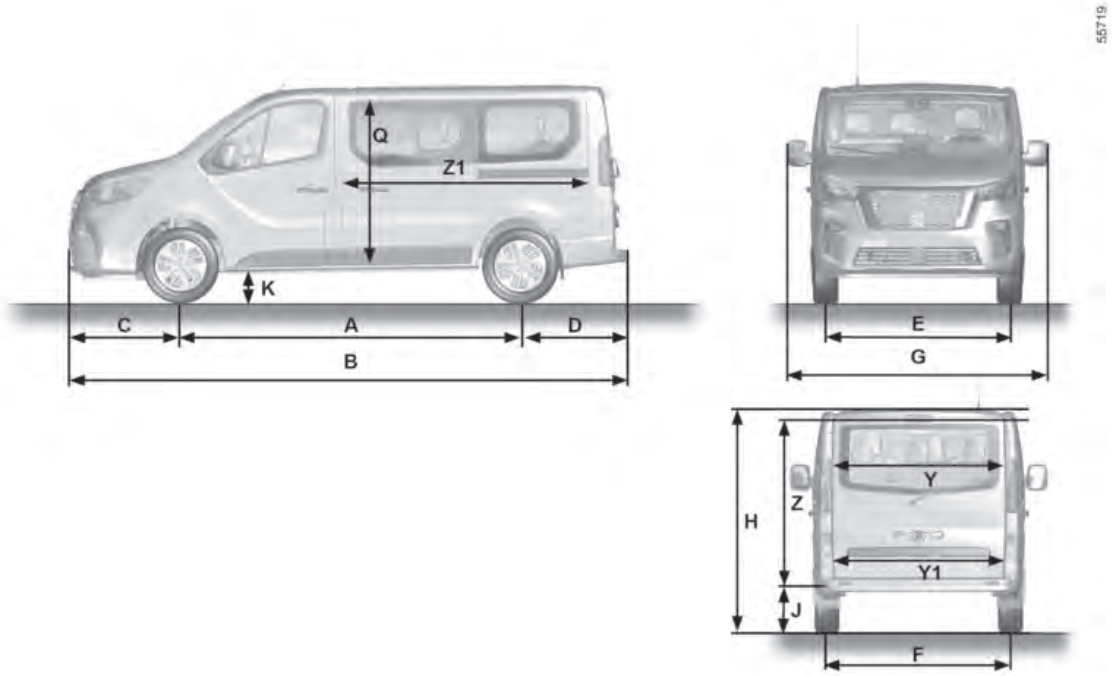

# ARAÇ HAKKINDA BİLGİ

**Herhangi bir değişiklik yapılmamış, standart şasili komple araçlar.**

| COMBI | Standart şasi | | Uzun şasi | |
|---|---|---|---|---|
| | 3. sıra koltuklu | 3. sıra koltuk olmadan | 3. sıra koltuklu | 3. sıra koltuk olmadan |
| A | 3.098 | | 3.498 | |
| B | 5.080 | | 5.480 | |
| C | 1.014 | | | |
| D | 0.968 | | | |
| E | 1.620 | | | |
| F | 1.640 | | | |
| G | 2,312 → 2,165 (1) | | | |
| H(2) | 1,935 → 2,020 | | 1,935 → 2,020 | |
| J(2) | 0.552 | | | |
| K(3) | 0,160 → 0,161 | | | |
| Q | 1.369 | | | |
| Y | 1.370 | | | |
| Y1 | 1.391 | | | |
| Z | 1.306 | | | |
| Z1 | 0.736 | 1.620 | 1.136 | 2.020 |

(1) Kapı aynaları katlanmış
(2) Boş
(3) Yüklü

# ARAÇ HAKKINDA BİLGİ

## Ağırlıklar (kg cinsinden)

Belirtilen ağırlıklar, opsiyonel donanımları olmayan temel bir araç içindir aracınızın donanımına göre değişir. Yetkili servise danışın.

| Versiyonlar (ülkeye göre pazarlanan) | Standart VAN | Yükseltilmiş VAN |
|---|---|---|
| **İzin Verilen Azami Toplam Ağırlık (MMAC) İzin Verilen Azami Ağırlık (MMTA) Brüt Çekme Ağırlığı (MTR)** | Üreticinin plakasında belirtilen ağırlıklar ➔ **431** | |
| **Frenli römork ağırlığı*** | Hesaplanarak bulunur: MTR - MMAC | |
| **Frensiz römork ağırlığı*** | 750 | |
| **İzin verilen burun ağırlığı*** | 100 | |
| **Tavanda izin verilen maksimum yük** | 200 (taşıma cihazı dahil) ➔ **370** | 150 (taşıma cihazı dahil) ➔ **370** |

*** Çekme ağırlığı (Karavan, tekne vb. çekme)**

MTR - MMAC hesaplamasının sıfıra eşit olması veya MTR'nin üretici plakasında sıfıra eşit olması (veya listelenmemiş olması) durumunda çekme yapılması yasaktır.

– Yürürlükteki yerel çekme yönetmeliklerine, özellikle Karayolları Trafik Kanunu'nda belirtilenlere uymak önemlidir. Çekme ekipmanında yapılacak her türlü değişiklik için Yetkili Servisle iletişime geçin.

– Römork takılı araçlarda, toplam katar ağırlığı (araç römorku) hiçbir zaman aşılmamalıdır. Ancak aşağıdakilere müsamaha gösterilir:

– arka MMTA %15'ten fazla aşılmamış,

– MMAC %10'dan veya 100 kg'dan (hangisi önce ulaşılırsa) fazla aşılmamalıdır.

Her iki durumda da aracın ve römorkun azami hızı 80 km/h değerini aşmamalı ve lastik basıncı 0,2 bar (3 PSI) artırılmalıdır.

– Motor gücü ve tırmanma kabiliyeti rakım arttıkça azalır. Maksimum yükün 1.000 metre rakımda %10, bundan sonraki her 1.000 metrede ise %10 oranında azaltılmasını öneriyoruz.

# ARAÇ HAKKINDA BİLGİ

**Belirtilen ağırlıklar, opsiyonel donanımları olmayan temel bir araç içindir aracınızın donanımına göre değişir. Yetkili servise danışın.**

| **COMBI Versiyonları (piyasaya sürülen versiyonlar ülkeye göre değişir)** | |
|---|---|
| **İzin Verilen Azami Toplam Ağırlık (MMAC) İzin Verilen Azami Ağırlık (MMTA) Brüt Çekme Ağırlığı (MTR)** | Üreticinin plakasında belirtilen ağırlıklar ➔ **431** |
| **Frenli römork ağırlığı*** | Hesaplanarak bulunur: MTR - MMAC |
| **Frensiz römork ağırlığı*** | 750 |
| **İzin verilen burun ağırlığı*** | 100 |
| **Tavanda izin verilen maksimum yük** | 200 (taşıma cihazı dahil) ➔ **370** |

7

*** Çekme ağırlığı (Karavan, tekne vb. çekme)**

MTR - MMAC hesaplamasının sıfıra eşit olması veya MTR'nin üretici plakasında sıfıra eşit olması (veya listelenmemiş olması) durumunda çekme yapılması yasaktır.

– Yürürlükteki yerel çekme yönetmeliklerine, özellikle Karayolları Trafik Kanunu'nda belirtilenlere uymak önemlidir. Çekme ekipmanınızın uyarlanması konusunda yetkili servise başvurun.

– Römork takılı araçlarda, toplam katar ağırlığı (araç römorku) hiçbir zaman aşılmamalıdır. Ancak aşağıdakilere müsamaha gösterilir:

– arka MMTA %15'ten fazla aşılmamış,

– MMAC %10'dan veya 100 kg'dan (hangisi önce ulaşılırsa) fazla aşılmamalıdır.

Her iki durumda da, yerel mevzuata bağlı olarak, araç ve römorkun azami hızı 100 km/h değerini geçmemeli ve lastik basıncı 0,2 bar (3 PSI) artırılmalıdır.

– Motor gücü ve tırmanma kabiliyeti rakım arttıkça azalır. Maksimum yükün 1.000 metre rakımda %10, bundan sonraki her 1.000 metrede ise %10 oranında azaltılmasını öneriyoruz.

# ÖNERİLEN KAPASİTELER, SIVILAR VE YAĞLAR

Aşağıdaki değerler yaklaşık kapasitelere karşılık gelmektedir. Tam dolum miktarları biraz farklılık gösterebilir. Doldurma için, uygun kapasiteleri belirlemek amacıyla Bölüm 4'e bakın ➔ **373**, ➔ **376**, ➔ **185**, ➔ **188**.

| **Motor: M9R** | | | **Şanzıman: PF6 - DW6 - ZT5** |
|---|---|---|---|
| **Sıvı türü** | | **Sıvı hacmi (örnek olarak verilen değer)**<br>**Metrik ölçüm** | **Tavsiye edilen sıvılar/yağlar** |
| Yakıt depo kapasitesi | | 82 litre | ➔ **185** |
| Motor yağı<br>(yağ filtresi değişimiyle birlikte) | | 7,5 litre | Nissan Motor Yağı Sentetik Teknoloji 5W-30 C3<br>P# KE90091033 0,22 gal (1 l)<br>P# KE90091043 1,10 gal (5 l)<br>P# KE90091073 45,7 gal (208 l) |
| Şanzıman yağı | PF6 | 2,8 L | TRANSELF NFP 75W80<br>P# KE91699033 |
| | DW6 | 5,6 litre | |
| | ZT5 | 7,1 L | ZF LifeGuard Fluid 9 |
| Fren hidroliği seviyesi | | 1,07 litre | Nissan Fren Hidroliği DOT4 Sınıf 6 P# KE9039993A 0,22 gal (1 l) |

# ÖNERİLEN KAPASİTELER, SIVILAR VE YAĞLAR

| **Motor: M9R** | **Şanzıman: PF6 - DW6 - ZT5** | |
|---|---|---|
| **Sıvı türü** | **Sıvı hacmi (örnek olarak verilen değer)** | **Tavsiye edilen sıvılar/yağlar** |
| | **Metrik ölçüm** | |
| Katkı maddesi depo kapasitesi | 25 litre | ➔ **188** |
| Hidrolik direksiyon yağı | 0,303 litre | DW6 Şanzıman Yağı - Castrol Transmax Dual, BOT341 P#1711579456 1L P#7711785242 5L |
| Soğutma suyu seviyesi | 13,4 litre | Ilıman ülkeler için orijinal motor soğutma sıvısı "GLACEOL RX type D-21°C 1.10 gal (5 l)" kullanın, "aşırı soğuk" ülkeler için "GLACEOL RX GF" kullanın motor soğutma devresindeki alüminyumun olası korozyonu önlemek için -37°C 1.10 gal (5 l)" veya aynı kalitede eşdeğer bir sıvı kullanılmalıdır. **Orijinal olmayan soğutma sıvısı kullanımı nedeniyle meydana gelen tüm motor soğutma sistemi onarımları, bu olaylar garanti süresi içerisinde gerçekleşse bile garanti kapsamı dışında tutulabilir. Soğutma suyu türleri ve miktarları ile ilgili bilgi için bir NISSAN bayisine veya yetkili servisine başvurun.** Doğru konsantrasyonu elde etmek için kullanılmayan soğutma suyunun seyreltilmesi gerekiyorsa, yalnızca demineralize veya damıtılmış su kullanın.<br>D Tipi Soğutma Sıvısı P# 7711428130 1L P# 7711428132 5L |
| Maksimum soğutma sıvısı deposu kapasitesi | 2,45 litre | |

# ÖNERİLEN KAPASİTELER, SIVILAR VE YAĞLAR

| Motor: M9R | | | Şanzıman: PF6 - DW6 - ZT5 | |
|---|---|---|---|---|
| Sıvı türü | | Uygunluk | Sıvı hacmi (örnek olarak verilen değer) Metrik ölçüm | Tavsiye edilen sıvılar/ yağlar |
| Soğutma sistemi klima | Tip 1 | CA01, CA03, CAREG1, CAREG3 | 540 g | HFO1234yf |
| | | CA02, CA04, CAREG2, CAREG4 | 850 g | |
| | Tip 2 | CA01, CA03, CAREG1, CAREG3 | 590 g | GAZ R134A |
| | | CA02, CA04, CAREG2, CAREG4 | 880 g | |
| Klima kompresör yağı | Tip 1 | CA01, CA03, CAREG1, CAREG3 | 0,12 litre | VC100YF |
| | | CA02, CA04, CAREG2, CAREG4 | 0,23 litre | |
| | Tip 2 | CA01, CA03, CAREG1, CAREG3 | 0,12 litre | SANDEN SP10 |
| | | CA02, CA04, CAREG2, CAREG4 | 0,23 litre | |
| Yolcu bölmesi ısıtma tipi: KLİMA 01 (CA01), KLİMA 02 (CA02), KLİMA 03 (CA03), KLİMA 04 (CA04), AYARLI KLİMA 1 (CARERG1), AYARLI KLİMA 2 (CARERG2), AYARLI KLİMA 3 (CARERG3), AYARLI KLİMA 4 (CARERG4). | | | | |

# UKCA İŞARETİ




NISSAN AUTOMOTIVE EUROPE SAS., aracınızda standart olarak bulunan tüm ekipmanların aşağıdaki UKCA yönetmelik direktiflerine uygun olduğunu beyan eder:

- Radyo Ekipmanları Yönetmeliği 2017
- Elektromanyetik Uyumluluk Yönetmeliği 2016
- Elektrikli Ekipman (Güvenlik) Yönetmeliği 2016
- Basınçlı Ekipman (Güvenlik) Yönetmeliği 2016
- Makine Temini (Güvenlik) Yönetmeliği 2008.



UKCA Sertifikasyonu kapsamındaki ülkelere İngiltere, İskoçya ve Galler'e ithalatçı: NISSAN MOTOR (GB) Ltd.'dir.
The Rivers Office Park, Denham Way, Maple Cross, Rickmansworth,
WD3 9YS
UNITED KINGDOM

NISSAN AUTOMOTIVE EUROPE SAS
8 rue Jean Pierre Timbaud 78180 Montigny-le-Bretonneux – FRANCE

# YEDEK PARÇALAR VE ONARIMLAR

Orijinal parçalar çok sıkı şartlara göre üretilir ve özel testlere tabi tutulur. Dolayısıyla orijinal olarak takılan parçalarla aynı kalitededir.

Aracınıza her zaman orijinal yedek parçalar takarsanız, aracınızın iyi performans göstermesini sağlayabilirsiniz. Ayrıca, yetkili servis ağında orijinal parçalarla yapılan onarımlar, onarım emrinin arkasında belirtilen koşullara göre garantilidir.

# BAKIM KAYITLARI

***VIN:***.....

| Tarih: | Km: | Fatura numarası: | Yorumlar/diğer |
|---|---|---|---|
| **İşlem türü:**<br>Servis ☐<br>..... ☐ | | **Kaşe** | |
| **Korozyon önleyici kontrol:**<br>Tamam ☐ Tamam değil* ☐ | | | |

| Tarih: | Km: | Fatura numarası: | Yorumlar/diğer |
|---|---|---|---|
| **İşlem türü:**<br>Servis ☐<br>..... ☐ | | **Kaşe** | |
| **Korozyon önleyici kontrol:**<br>Tamam ☐ Tamam değil* ☐ | | | |

| Tarih: | Km: | Fatura numarası: | Yorumlar/diğer |
|---|---|---|---|
| **İşlem türü:**<br>Servis ☐<br>..... ☐ | | **Kaşe** | |
| **Korozyon önleyici kontrol:**<br>Tamam ☐ Tamam değil* ☐ | | | |

* İlgili sayfaya bakın

# BAKIM KAYITLARI

***VIN:***.....

| Tarih: | Km: | Fatura numarası: | Yorumlar/diğer |
|---|---|---|---|
| **İşlem türü:**<br>Servis ☐<br>..... ☐ | | **Kaşe** | |
| **Korozyon önleyici kontrol:**<br>Tamam ☐ Tamam değil* ☐ | | | |

| Tarih: | Km: | Fatura numarası: | Yorumlar/diğer |
|---|---|---|---|
| **İşlem türü:**<br>Servis ☐<br>..... ☐ | | **Kaşe** | |
| **Korozyon önleyici kontrol:**<br>Tamam ☐ Tamam değil* ☐ | | | |

| Tarih: | Km: | Fatura numarası: | Yorumlar/diğer |
|---|---|---|---|
| **İşlem türü:**<br>Servis ☐<br>..... ☐ | | **Kaşe** | |
| **Korozyon önleyici kontrol:**<br>Tamam ☐ Tamam değil* ☐ | | | |

* İlgili sayfaya bakın

***VIN:***.....

| Tarih: | Km: | Fatura numarası: | Yorumlar/diğer |
|---|---|---|---|
| **İşlem türü:**<br>Servis ☐<br>..... ☐ | | **Kaşe** | |
| **Korozyon önleyici kontrol:**<br>Tamam ☐ Tamam değil* ☐ | | | |

| Tarih: | Km: | Fatura numarası: | Yorumlar/diğer |
|---|---|---|---|
| **İşlem türü:**<br>Servis ☐<br>..... ☐ | | **Kaşe** | |
| **Korozyon önleyici kontrol:**<br>Tamam ☐ Tamam değil* ☐ | | | |

| Tarih: | Km: | Fatura numarası: | Yorumlar/diğer |
|---|---|---|---|
| **İşlem türü:**<br>Servis ☐<br>..... ☐ | | **Kaşe** | |
| **Korozyon önleyici kontrol:**<br>Tamam ☐ Tamam değil* ☐ | | | |



* İlgili sayfaya bakın

# BAKIM KAYITLARI

***VIN:***.....

| Tarih: | Km: | Fatura numarası: | Yorumlar/diğer |
|---|---|---|---|
| **İşlem türü:**<br>Servis ☐<br>..... ☐ | | **Kaşe** | |
| **Korozyon önleyici kontrol:**<br>Tamam ☐ Tamam değil* ☐ | | | |

| Tarih: | Km: | Fatura numarası: | Yorumlar/diğer |
|---|---|---|---|
| **İşlem türü:**<br>Servis ☐<br>..... ☐ | | **Kaşe** | |
| **Korozyon önleyici kontrol:**<br>Tamam ☐ Tamam değil* ☐ | | | |

| Tarih: | Km: | Fatura numarası: | Yorumlar/diğer |
|---|---|---|---|
| **İşlem türü:**<br>Servis ☐<br>..... ☐ | | **Kaşe** | |
| **Korozyon önleyici kontrol:**<br>Tamam ☐ Tamam değil* ☐ | | | |

* İlgili sayfaya bakın

# BAKIM KAYITLARI

***VIN:***.....

| Tarih: | Km: | Fatura numarası: | Yorumlar/diğer |
|---|---|---|---|
| **İşlem türü:**<br>Servis ☐<br>..... ☐ | | **Kaşe** | |
| **Korozyon önleyici kontrol:**<br>Tamam ☐ Tamam değil* ☐ | | | |

| Tarih: | Km: | Fatura numarası: | Yorumlar/diğer |
|---|---|---|---|
| **İşlem türü:**<br>Servis ☐<br>..... ☐ | | **Kaşe** | |
| **Korozyon önleyici kontrol:**<br>Tamam ☐ Tamam değil* ☐ | | | |

| Tarih: | Km: | Fatura numarası: | Yorumlar/diğer |
|---|---|---|---|
| **İşlem türü:**<br>Servis ☐<br>..... ☐ | | **Kaşe** | |
| **Korozyon önleyici kontrol:**<br>Tamam ☐ Tamam değil* ☐ | | | |



* İlgili sayfaya bakın

# BAKIM KAYITLARI

***VIN:***.....

| Tarih: | Km: | Fatura numarası: | Yorumlar/diğer |
|---|---|---|---|
| **İşlem türü:**<br>Servis ☐<br>..... ☐ | | **Kaşe** | |
| **Korozyon önleyici kontrol:**<br>Tamam ☐ Tamam değil* ☐ | | | |

| Tarih: | Km: | Fatura numarası: | Yorumlar/diğer |
|---|---|---|---|
| **İşlem türü:**<br>Servis ☐<br>..... ☐ | | **Kaşe** | |
| **Korozyon önleyici kontrol:**<br>Tamam ☐ Tamam değil* ☐ | | | |

| Tarih: | Km: | Fatura numarası: | Yorumlar/diğer |
|---|---|---|---|
| **İşlem türü:**<br>Servis ☐<br>..... ☐ | | **Kaşe** | |
| **Korozyon önleyici kontrol:**<br>Tamam ☐ Tamam değil* ☐ | | | |

* İlgili sayfaya bakın

# KOROZYON ÖNLEYİCİ KONTROL

Garantinin devamı yapılan onarıma bağlı ise aşağıda belirtilmiştir.

***VIN:***.....

| | | |
|---|---|---|
| Onarım tarihi: | 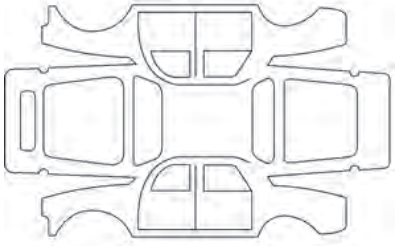 | **Kaşe** |
| Yapılacak korozyon onarım işlemi: | | |
| | | |
| Onarım tarihi: | 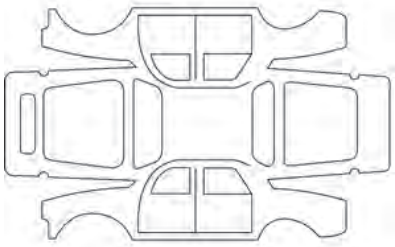 | **Kaşe** |
| Yapılacak onarım: | | |

# KOROZYON ÖNLEYİCİ KONTROL

Garantinin devamı yapılan onarıma bağlı ise aşağıda belirtilmiştir.

***VIN:***.....

| | | |
|---|---|---|
| Onarım tarihi: | 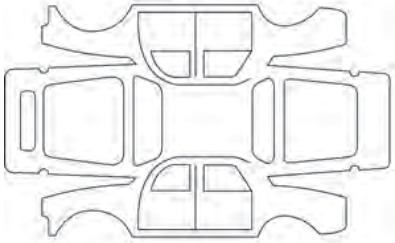 | **Kaşe** |
| Yapılacak korozyon onarım işlemi: | | |
| | | |
| Onarım tarihi: | 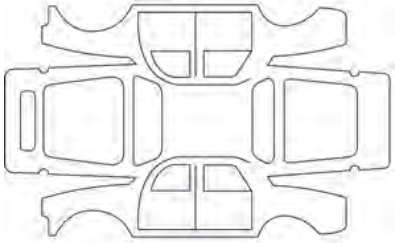 | **Kaşe** |
| Yapılacak onarım: | | |

# KOROZYON ÖNLEYİCİ KONTROL

Garantinin devamı yapılan onarıma bağlı ise aşağıda belirtilmiştir.

***VIN:***.....

| | | |
|---|---|---|
| Onarım tarihi: | 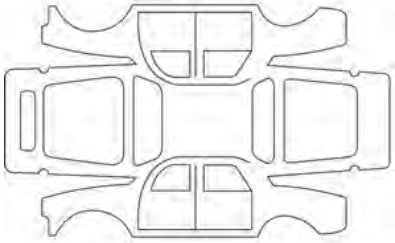 | **Kaşe** |
| Yapılacak korozyon onarım işlemi: | | |
| | | |
| Onarım tarihi: | 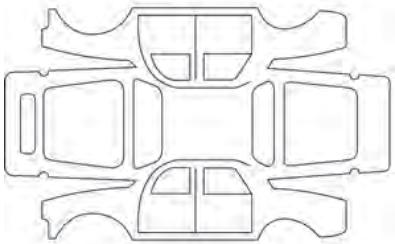 | **Kaşe** |
| Yapılacak onarım: | | |

# KOROZYON ÖNLEYİCİ KONTROL

Garantinin devamı yapılan onarıma bağlı ise aşağıda belirtilmiştir.

***VIN:***.....

| | | |
|---|---|---|
| Onarım tarihi: | 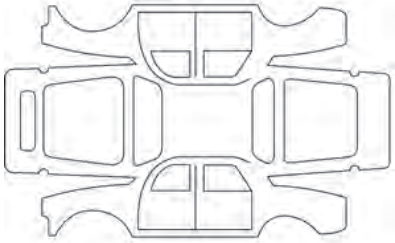 | **Kaşe** |
| Yapılacak korozyon onarım işlemi: | | |
| | | |
| Onarım tarihi: | 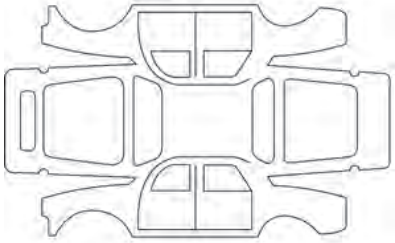 | **Kaşe** |
| Yapılacak onarım: | | |

# KOROZYON ÖNLEYİCİ KONTROL

Garantinin devamı yapılan onarıma bağlı ise aşağıda belirtilmiştir.

***VIN:***.....

| | | |
|---|---|---|
| Onarım tarihi: | 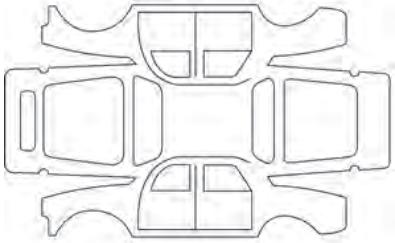 | **Kaşe** |
| Yapılacak korozyon onarım işlemi: | | |
| | | |
| Onarım tarihi: | 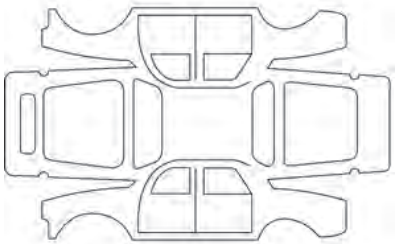 | **Kaşe** |
| Yapılacak onarım: | | |

# KOROZYON ÖNLEYİCİ KONTROL

Garantinin devamı yapılan onarıma bağlı ise aşağıda belirtilmiştir.

***VIN:***.....

| | | |
|---|---|---|
| Onarım tarihi: | 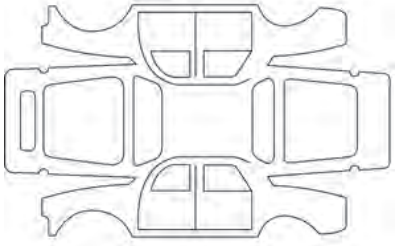 | **Kaşe** |
| Yapılacak korozyon onarım işlemi: | | |
| | | |
| Onarım tarihi: | 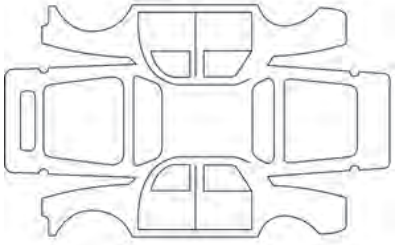 | **Kaşe** |
| Yapılacak onarım: | | |

# ALFABETİK DİZİN

## A


ABS, 232
Acil durum anahtarı, 20
Acil durum yedek lastiği, 387, 398
Acil fren destek sistemi, 234
Açılış unsurları, 46, 48, 52, 59
Açma/kapama elemanlarının eller serbest modda kilitlenmesi/açılması, 34
Açma/kapama elemanlarının kilitlenmesi/açılması, 51
Açma/kapama elemanlarının kilitlenmesi/kilidinin açılması, 24, 34, 42
Açma/kapama elemanlarının kilitlenmesi/kilidinin açılması, açma/kapama elemanlarının kilitlenmesi, 34, 42
AdBlue deposu kapasitesi, 188
AdBlue deposu, 188
AdBlue, 188
Ağırlıklar, 438
Akıllı Anahtar, 20, 56
Akıllı Anahtar, motor eller serbest modunda çalışmıyor, 20, 24, 34
Akıllı Anahtar: kullanım, 20
Akıllı Anahtar: kullanım, 20, 24, 34, 194
Akıllı Anahtar: pil, 20
Akıllı Anahtar: pil, 20, 24, 34
Aksesuarlar: aksesuar soketleri, 352
Aktif acil frenleme, 268
Akü, 380
Alet, 395
Anahtar/radyo frekanslı uzaktan kumanda: kullanım, 39
Anahtar/Uzaktan kumanda, 38
Anahtarlar, 40
Araç ayarları kişiselleştirme menüsü, 157
Araç ayarlarını özelleştirme, 157, 180
Araç boyutları, 434
Araç geri dönüşümü, 218
Araç kontağını açma, 194
Araç özelleştirme ayarları, 157
Araç tanımlama plakası, 431
Araç tespiti, 269
Arka camın buğusunu giderme, 334
Arka emniyet kemerlerine ek olarak koruma cihazları, 86
Arka emniyet kemerlerine ek olarak koruma cihazları, 86
Arka koltuk fonksiyonları, 65

# ALFABETİK DİZİN


Arka koltuk kafalıkları, 65
Arka koltuk sırtlıkları, 65, 70
Arka koltuklar, 70
Arka lambalar ampullerinin değiştirilmesi, 409
Arka tek parça koltuk, 65
Aşırı hız sesli alarmı, 151
Aşırı hız uyarısı, 281
Ayarlar, 157
Aydınlatma sinyalleri, 171
Aydınlatma: Ampul değiştirme, 408
Aydınlatma: iç mekan, 349
Aydınlatma: See-me-home aydınlatma, 157

## B

Bagaj bölmesinde eşya taşıma, 364
Bagaj bölümü, 364, 366
Bagaj filesi, 366
Bagaj kapağı, 59
Sıcaklık, 160
Bagaj örtüsü, 365
Bağlama halkaları, 364
Bakım: Bakım ve emisyon kontrolü için tavsiyeler, 219
Bakım: iç döşeme, 387
Bakım: iç döşemeler, 387
Bakım: kaporta, 382
Bakım: lastikler, 387
Bakım: mekanik, 380
Bardak tutucular, 354
Baş dayanakları, 60, 65
Benzin: ateşleme-marş anahtarı, 194
Boya bakımı, 382
Boyutlar, 434
Buğu çözme/Buz giderme: dikiz aynaları, 169

## C

Camlar, 348

## Ç

Çalışma hataları, 199, 243, 250
Çalışma hataları: araç bilgisayarında uyarı mesajları, 149
Çekiş kontrolü, 235
Çekme: çekme: sürüş destek fonksiyonu, 234
Çevre, 217
Çocuk emniyet cihazları, 89, 97
Çocuk emniyet kemeri sistemi, 89, 97
Çocuk emniyet kemeri, 97
Çocuk güvenliği için, 48, 52, 59

# ALFABETİK DİZİN

Çocuk güvenliği, 97
Çocuk koltuğu takma, 91, 94
Çocuk koltukları, 89, 91, 94, 97
Çocukların taşınması, 89, 97

## D

Değişken güç destekli direksiyon, 168
Delinme, 395, 438
Delinme: araçlar, 395
Dış aydınlatma ve sinyaller, 171
Dış aydınlatmalar, 178, 408
Dış kısım: kaporta bakımı, 382
Dikiz aynaları, 169
Direksiyon ayarı, 168
Direksiyon simidi: değişken güç destekli direksiyon, 168
Direksiyon simidi: sürüş pozisyonu ayarı, 168
Dizel araçların özellikleri, 212
Dizel: alıştırma süreci, 193
Dizel: ateşleme-marş anahtarı, 194
Dizel: yakıt biterse, 212

## E

ECO sürüş, 222
Ek güvenlik ekipmanları, 85
Ek ısıtma ve klima, 339
Ekran, 151
El freni 211
Elektrikli camlar, 348
Elektronik vites kolu, 204
Emisyon kontrolü tavsiyesi, 219
Emniyet kemerleri, 80
Emniyet kemerleri, Emniyet kemeri hatırlatma uyarı lambası, 71
Emniyet kemerleri: sürüş pozisyonunun ayarlanması, 70
Emniyet kemerlerine ek olarak güvenlik ekipmanları, 80, 94
ESC (elektronik dengeleme kontrolü), 234
Eşya taşıma: bagaj filesi, 366

## F

Far yüksekliğinin ayarlanması, 177
Farların ayarlanması, 177
Filtre: yağ, 375

## G

Geniş açılı dikiz aynası, 170, 352
Geri vites kamerası, 322
Geri vites radarı, 316

# ALFABETİK DİZİN

Geri vites: vites değiştirme, 210
Gösterge paneli uyarı lambaları, 151, 199
Gösterge paneli, 151, 157, 199
Gösterge panelindeki mesajlar, 148, 199
Göstergeler, 178
Güç tüketimi, 151
Gündüz farları, 40, 157, 171
Gündüz farları: çalışma, 171
Güneşlik, 351, 355
Güvenli mesafe uyarısı, 264
Güvenli mesafeler, 264

## H

Hava yastığı şişirilebilir yastık, 80
Hava yastığı, 80
Hava yastığı: Ön yolcu hava yastığını devre dışı bırakma, 138
Hava yastığı: Ön yolcu hava yastığını devreye alma, 138
Hava yastıkları: çocuk güvenliği, 138
Havalandırma çıkışları, 329, 331
Havalandırma, 331, 334, 366, 339
Hız sınırlayıcı, 290
Hız sabitleyici, 294
Hızlı rölanti devri, 237
Hidrolik direksiyon, 168

## I

Isıtma sistemi, 329, 334, 334
Isıtma ve klima sistemi, 329, 334, 334, 339
Isıtmalı koltuklar, 61
Isıtmalı ön cam, 334
Işıkların açık olduğunu hatırlatan sesli alarm, 48, 174

## İ

İç aydınlatma, 349
İç aydınlatma: ampul değiştirme, 412
İç döşeme bakımı, 387
İç kısım: saklama bölmeleri, 354, 358, 361
İşitsel ve görsel sinyaller, 178

## J

Jant kapağı 401

## K

Kapı aynalarını katlama, 169
Kapı veya bagaj kapağı açık uyarısı, 48, 52, 59
Kapılar ve kapaklar - kilitleme / kilit açma, 40
Kapılar, 46, 52, 157

# ALFABETİK DİZİN

Kapılar/bagaj kapağı, 20, 34, 40, 42, 53, 56
Kapıları açma, 46
Kapıları kapatma, 46
Kapıları kilitleme, 20, 34, 40, 42, 46, 53, 56, 157
Kapıları kilitleme, 34, 42
Kapıların kilidini açma, 53, 56
Kaput, 372
Kart, 20, 24, 34
Katalitik konvertör, 212
Katkı maddesi (reaktif), 188
Kısa farlar, 171
Kısa farlar: çalışma, 171
Kışın kullanım, 212, 387
Kilitlenme önleyici fren sistemi: ABS, 232
Klima, 334, 334, 339
Klima: kullanım bilgisi ve tavsiyeleri, 342
Kolçak, 60
Koltuk tabanı: sürüş pozisyonu, 70
Koltuklar: ısıtmalı, 61
Koltuklar: ön koltuk masa konumu, 358
Kontak anahtarı, 194
Korna, 178
Korozyon önleyici koruma, 382
Kör nokta uyarısı, 257
Kullanıcı önlemleri, 179
Kullanım önerilerine ilişkin önlemler, 179
Kumanda cihazları, 151, 161
Kumanda uyarı lambaları, 151

## L

Lastik basıncı izleme sistemi, 226
Lastik basıncı, 226, 390, 393
Lastik basıncı, 390, 393
Lastik basınç kaybı uyarısı, 226
Lastik basınç kaybı uyarısı, 393
Lastik değiştirme, 399
Lastik patlaması: Acil durum stepnesi, 398
Lastik şişirme kiti, 391, 393
Lastikler, 226, 387, 390
Lastikler: acil durum yedek lastiği, 387
Lastikler: şişirme basıncı, 390
Lastikler: tekerlek değişimi, 387

## M

Manuel klima, 332
Merkezi kapı kilitleme, 34, 40, 42, 48, 52, 53, 56, 157
Montaj aksesuarları, 421

# ALFABETİK DİZİN

Motor bölmesine erişim, 372
Motor özellikleri, 432, 433
Motor start/stop düğmesi, 194
Motor tanımlama, 432
Motor yağı kapasiteleri, 375
Motor yağı seviyesi, 373, 375
Motor yağı, 373, 375
Motor: marş anahtarı, 194
Motoru bekleme moduna alma, 199
Motoru çalıştırma, 194, 199
Motoru durdurma, 194
Multimedya ekipmanı, 157, 345, 420
Multimedya ekranları, 243, 251

## O

Otomatik şanzıman vites seçme kolu, 204

## Ö

Ön cam buğu çözme, 334
Ön cam sileceği, 179, 180
Ön camın buzunu çözme/buğusunu giderme, 334
Ön emniyet kemeri gergileri, 80
Ön far ampullerinin değiştirilmesi, 408
Ön farlar, 408
Ön gergi cihazları, 80
Ön göğüs, 354
Ön koltuk ayarı, 60
Ön koltuk emniyet kemerlerine ek olarak kullanılan diğer güvenlik cihazları, 80
Ön koltuk emniyet kemerlerine ek olarak kullanılan güvenlik cihazları, 80
Ön koltuk kafalıkları, 60
Ön koltuk sırtlıkları, 60, 70
Ön koltuklar, 60

## P

Park freni, 211
Park Mesafesi Kontrolü, 157, 315, 316
Partikül filtresi, 213
Perdeler, Güneşlikler, 351

## R

Radyo takma, 420
Rodaj, 193
Rölanti devri, 237

## S

Saat, 161
Saklama bölmeleri/donanımları:

# ALFABETİK DİZİN

bagaj bölmesi, 361
Saklama bölmesi, 354
Saklama bölmesi/donanımlar:
yolcu bölmesi, 355
Sesli alarm: farlar açık hatırlatıcısı, 174
Seviyeler, 372, 376
Sıcaklık düzenlemesi, 334
Sıcaklık: sıcaklık/zaman ekranı, 160
Sigortalar, 418, 419
Sigortaların yeri, 419
Silecekler, 179, 181
Silecekler/yıkayıcı, 157
Sinyaller, 178
Sis farları: çalışma, 176
Sis lambaları, 176
Sorun giderme: araçlar, 395
Spot ışıkları, 349
Stop and Start fonksiyonu, 199
Stop and Start, 199
Sürücü dikkat uyarısı, 276
Sürücü yardımı, 243, 252, 257, 264, 268, 281, 299
Sürücü yorgunluk uyarısı, 280
Sürücünün konumu, 138
Sürüş destek sistemleri:
Aktif Acil Durum Frenleme, 268
Sürüş konumunuzun ayarlanması, 65, 70
Sürüş sırasında otomatik kilitleme, 54
Sürüş tavsiyeleri 221
Sürüş yardımcıları, 157, 242, 252, 257, 268, 281, 299
Sürüş yardımcıları: güvenli mesafe uyarısı, 264
Sürüş, 176, 157, 194, 204, 226, 242, 250, 257, 264. 316

## Ş

Şerit değiştirme uyarısı, 252
Şerit müdahale sistemi, 242
Şerit takip yardımı, 242

## T

Tavan bagajı, 370
Tavan rayları, 371
Temizlik: Araç içi temizliği, 387
Torpido gözü, 358
Tutma kolu, 361

## U

Uyarı: Araç bilgisayarında uyarı mesajları, 150

# ALFABETİK DİZİN

Uyarlanabilir hız sabitleyici, 299
Uzaktan kumandayla kilitleme, 40
Uzun farlar, 172
Uzun farlar: çalışma, 172

## V

Viraj lambaları, 176
Viraj lambaları: çalışma, 176
Vites kolu, 210
Vites kontrolü, 204

## Y

Yağ değişimi, 375
Yakıt deposu kapağı, 186
Yakıt deposu kapasitesi, 186
Yakıt deposu, 185
Yakıt doldurma, 186
Yakıt menzili, 151
Yakıt sınıfı, 186
Yan koruma cihazları, 86
Yan lambalar, 171
Yapılandırma menüsü ayarları, 157
Yapılandırma menüsü, 157
Yardım: römorkla sürüş yardımı, 234
Yayaların tespiti, 270
Yedek ve onarım parçaları, 445
Yıkama, 382
Yokuş Kalkış Destek Sistemi, 236
Yol bilgisayarı 141, 157
Yol işaretlerinin tespiti, 284
Yol işaretlerinin tespiti: aşırı hız uyarısı, 281
Yolcu güvenliği: ön yolcu hava yastığı, 138
Yolculuk parametreleri (araç içi bilgisayar), 144
Yüksek hız fonksiyonu, 314

## Z

Zaman, 160

# DİĞER ŞARTLAR

(1) Malın ayıplı olduğunun anlaşılması durumunda tüketici;

a) Satılanı geri vermeye hazır olduğunu bildirerek sözleşmeden dönme,

b) Satılanı alıkoyup ayıp oranında satış bedelinden indirim isteme,

c) Aşırı bir masraf gerektirmediği takdirde, bütün masrafları satıcıya ait olmak üzere satılanın ücretsiz onarılmasını isteme,

ç) İmkân varsa, satılanın ayıpsız bir misli ile değiştirilmesini isteme, seçimlik haklarından birini kullanabilir. Satıcı, tüketicinin tercih ettiği bu talebi yerine getirmekle yükümlüdür.

(2) Ücretsiz onarım veya malın ayıpsız misli ile değiştirilmesi hakları üretici veya ithalatçıya karşı da kullanılabilir. Bu fıkradaki hakların yerine getirilmesi konusunda satıcı, üretici ve ithalatçı müteselsilen sorumludur. Üretici veya ithalatçı, malın kendisi tarafından piyasaya sürülmesinden sonra ayıbın doğduğunu ispat ettiği takdirde sorumlu tutulmaz.

(3) Ücretsiz onarım veya malın ayıpsız misli ile değiştirilmesinin satıcı için orantısız güçlükleri beraberinde getirecek olması hâlinde tüketici, sözleşmeden dönme veya ayıp oranında bedelden indirim haklarından birini kullanabilir. Orantısızlığın tayininde malın ayıpsız değeri, ayıbın önemi ve diğer seçimlik haklara başvurmanın tüketici açısından sorun teşkil edip etmeyeceği gibi hususlar dikkate alınır.

(4) Ücretsiz onarım veya malın ayıpsız misli ile değiştirilmesi haklarından birinin seçilmesi durumunda bu talebin satıcıya, üreticiye veya ithalatçıya yöneltilmesinden itibaren azami otuz iş günü, konut ve tatil amaçlı taşınmazlarda ise altmış iş günü içinde yerine getirilmesi zorunludur. Ancak, bu Kanunun 58 inci maddesi uyarınca çıkarılan yönetmelik eki listede yer alan mallara ilişkin, tüketicinin ücretsiz onarım talebi, yönetmelikte belirlenen azami tamir süresi içinde yerine getirilir. Aksi hâlde tüketici diğer seçimlik haklarını kullanmakta serbesttir.

(5) Tüketicinin sözleşmeden dönme veya ayıp oranında bedelden indirim hakkını seçtiği durumlarda, ödemiş olduğu bedelin tümü veya bedelden yapılan indirim tutarı derhâl tüketiciye iade edilir.

(6) Seçimlik hakların kullanılması nedeniyle ortaya çıkan tüm masraflar, tüketicinin seçtiği hakkı yerine getiren tarafça karşılanır. Tüketici bu seçimlik haklarından biri ile birlikte 11/1/2011 tarihli ve 6098 sayılı Türk Borçlar Kanunu hükümleri uyarınca tazminat da talep edebilir.

| | |
|---|---|
| İTHALATÇI FİRMA | : NISSAN OTOMOTİV A.Ş |
| İTHALATÇI FİRMA ADRESİ | : Barboros mah. Begonya Sok. Nidakule Kuzey Ataşehir No: 3 İç Kapı No: 116 Ataşehir / İSTANBUL |
| TELEFON | : +90216 559 84 00 |
| E-MAİL ADRESİ | : yasin-kucuk@nissan.com.tr |
| WEB | : http://www.nissan.com.tr |
| MERSİS NO | : 0631005619100013 |
| | |
| ÜRETİCİ FİRMA | : Nissan Automotive Europe S.A.S. |
| ADRES | : 8 Rue Jean Pierre Timbaud, 78180 Montigny-Le-Breton-neux, FRANSA |
| TELEFON | : +33(0) 1 72 67 66 00 |
| WEB | : https://www.nissan-global.com |
| | |
| MALIN CİNSİ | : BİNEK OTOMOBİL-KAMYONET |
| MALIN KULLANIM ÖMRÜ | : 10 YIL |
| | |
| E-no | : e2*2007/46*0037 |
| BELGEYİ VEREN KURULUŞ | : Centre National de Réception des Véhicules |
| ADRES | : 620 Route des Fromentaux 01500 Saint-Maurice-de-Rémens FRANCE |
| WEB | : https://www.transpolis.fr contact@transpolis.fr |
| TEL | : +33 (0)4 74 34 00 22 |

| NISSAN BAYİ LİSTESİ | | | | | | | DÜZENLEME TARİHİ: | | 26.08.2026 |
|---|---|---|---|---|---|---|---|---|---|
| **NO** | **BÖLGE** | **BAYİLER** | **KATEGORİ** | **İRTİBAT** | **ŞEHİR** | **ADRES** | **KOD** | **TEL NO** | **FAX NO** |
| **1** | **MARMARA** | **AKOTO** | 4S PLAZA | MURAT YOLCU | BALIKESİR | İZMİR YOLU 8. KM OSB KAVŞAĞI BALIKESİR | 266 | 283 00 11 | - |
| **2** | **AKDENİZ** | **ARSLANOĞLU** | 4S PLAZA | MEHMET ARSLANOĞLU | HATAY / ANTAKYA | "İSKENDERUN YOLU ÜZERİ E-5 KARAYOLU 5.KM ANTAKYA / HATAY | 326 | 285 64 64 Pbx | 285 64 68 |
| **3** | **AKDENİZ** | **ARSLANOĞLU** | 4S PLAZA | MEHMET ARSLANOĞLU | HATAY / İSKENDERUN | ANTAKYA YOLU ÜZERİ 7. KM KARAPELİT MEVKİİ İSKENDERUN / HATAY | 326 | 456 13 00 | 456 13 00 |
| **4** | **EGE** | **ARTKIY** | 4S PLAZA | ERDİNÇ ARTKIY | İZMİR | 9 EYLÜL MH. AKÇAY CD. NO:253-1 GAZİEMİR-İZMİR | 232 | 252 33 33 Pbx | 251 44 11 |
| **5** | **KARADENİZ** | **ASAL** | 4S PLAZA | RECEP ASAL | SAMSUN | TOYBELEN MAH. ANADOLU BULVARI NO:340 (SAMSUN - ANKARA KARAYOLU 8.KM ) YEŞİLKENT / SAMSUN | 362 | 465 56 16 Pbx | 465 50 08 |
| **6** | **MARMARA** | **ATM** | 4S PLAZA | AYHAN SOYSAL MEHMET AKİF SOYSAL | TEKİRDAĞ / ÇORLU | E-5 İstanbul Yolu Önerler Mevkii Zafer Mah. İstanbul Cad. No. 40 Nissan Plaza ÇORLU / TEKİRDAĞ | 282 | 685 47 85 - 3 Hat | 651 84 34 |
| **7** | **AKDENİZ** | **BALABAN** | 4S PLAZA | HAŞİM BALABAN | ANTALYA | SİNAN MAH. SERİK CADDESİ NO: 79/1 HAVALİMANI KARŞISI ALTINOVA / ANTALYA | 242 | 340 43 43 | 340 38 48 |
| **8** | **DOĞU ANADOLU** | **BERK** | 4S PLAZA | YAVUZ GÜLECEN | VAN | İPEKYOLU ÜZERİ HAVA ALANI KAVŞAĞI 4. KM VAN | 432 | 217 07 17 Pbx | 217 44 43 |
| **9** | **KARADENİZ** | **BEYAZLI** | 4S PLAZA | MUSTAFA BEYAZLI | TRABZON | PELİTLİ MAHALLESİ RİZE CADDESİ NO:178-1 ORTAHİSAR/TRABZON | 462 | 325 01 70 - Pbx | 325 02 87 |
| **10** | **KARADENİZ** | **BEYAZLI-ORDU** | 4S PLAZA | MUSTAFA BEYAZLI | ORDU | Turnasuyu Mah. Mustafa Kemal Bulv. 163/1 Gülyalı / Ordu | 452 | 212 01 70 | |

| | | | | | | | | | |
|---|---|---|---|---|---|---|---|---|---|
| **11** | **EGE** | **BOROVALI** | 4S PLAZA | SELÇUK BOROVALI | İZMİR | MANSUROĞLU MAH. ANKARA CADDESİ NO: 85 BAYRAKLI / İZMİR | 232 | 700 19 93 | 700 19 83 |
| **12** | **MARMARA** | **BOSTANCIOĞLU** | 4S PLAZA | NURETTİN BOSTANCIOĞLU | İSTANBUL | E-5 ÜZERİ GÜLSUYU KÖPRÜ KAVŞAĞI 80300 MALTEPE | 216 | 427 27 00 | 376 66 61 |
| **13** | **GÜNEYDOĞU ANADOLU** | **BZL** | 4S PLAZA | ÜMİT BUZUL | GAZİANTEP | ZEYTİNLİ MAH. SANİ KONUKOĞLU BLV. NO:78/1 ŞEHİTKAMİL/ GAZİANTEP | 342 | 323 11 66 | |
| **14** | **DOĞU ANADOLU** | **CİHAN** | 4S PLAZA | HÜSAMETTİN YAVUZ | ERZURUM | AŞAĞI SANAYİ MAH. TORTUM YOLU ÜZERİ NISSAN PLAZA ERZURUM | 442 | 242 50 50<br>242 01 01 | 242 02 02 |
| **15** | **İÇ ANADOLU** | **ÇELİK** | 4S PLAZA | MEHMET ÇELİK | KONYA | FEVZİ ÇAKMAK MAH. ANKARA CAD. NO:220 KARATAY / KONYA | 332 | 345 13 13 | |
| **16** | **İÇ ANADOLU** | **EFE** | 4S PLAZA | ERHAN EFE | ANKARA | ÇAMLICA MAH. 126. SOKAK A BLOK APT NO: 8 A/1 YENİMAHALLE / ANKARA | 312 | 397 35 35 | 397 94 94 |
| **17** | **GÜNEYDOĞU ANADOLU** | **ERİK** | 4S PLAZA | HÜSEYİN ERİK HASAN ERİK | ŞANLIURFA | DİYARBAKIR YOLU ÜZERİ 4.KM KARAKÖPRÜ / ŞANLIURFA | 414 | 347 94 44 Pbx | 347 94 44 Pbx |
| **18** | **MARMARA** | **ENDEMİK** | 4S PLAZA | MEHMET AKİF SOYSAL | BURSA | Hamitler Mah. Sanayi Cad. No: 382 Osmangazi / BURSA | | | |
| **19** | **MARMARA** | **GÖRKEM** | 4S PLAZA | NİMET SAYILGAN SADIK SAYILGAN | İSTANBUL | ÜNİVERSİTE MAHALLESİ FİRUZKÖY BULVARI EKİN TV YANI NO:42 AVCILAR/İSTANBUL | 212 | 590 32 42 Pbx | 692 41 92 |
| **20** | **EGE** | **GÜLAN** | 4S PLAZA | Z. ALP GÜLAN | MUĞLA / BODRUM | EMİN ANTER BULVARI NO:26 UMURCA BODRUM MUĞLA | 252 | 316 00 24 | - |
| **21** | **MARMARA** | **GÜLAN** | 4S PLAZA | Z. ALP GÜLAN | İSTANBUL | BURHANİYE MAH. YUNUSEMRE SOKAK NO:2 34676 ALTUNİZADE / ÜSKÜDAR | 216 | 422 40 26 - 3 Hat | 422 51 11 |
| **22** | **İÇ ANADOLU** | **İN OTO** | 4S PLAZA | UĞUR İNCİROĞLU | KAYSERİ | ANBAR MAH. OSMAN KAVUNCU BULV. ANKARA YOLU NO: 566 , 38060 MELİKGAZİ / KAYSERİ | 352 | 327 29 29 | 327 38 36 |

| | | | | | | | | | |
|---|---|---|---|---|---|---|---|---|---|
| **23** | **MARMARA** | **K.TEPRETOĞULLARI** | 4S PLAZA | KEMAL TEPRET | İSTANBUL | ACIBADEM BAĞ SOKAK NO:19 KADIKÖY / İSTANBUL | 216 | 327 03 33 | 327 03 00 |
| **24** | **DOĞU ANADOLU** | **KARABULUT** | 4S PLAZA | FEHMİ KARABULUT | ELAZIĞ | HİLAL KENT MAH. MALATYA CAD. NO: 292A İÇ KAPI NO:101 MERKEZ / ELAZIĞ | 424 | 241 20 20 | 241 06 06 |
| **25** | **EGE** | **KARAKAŞLAR** | SERVİS | KAMİL KARAKAŞ | İZMİR | ANKARA ASFALTI ÜZERİ NO: 86 BORNOVA / İZMİR | 232 | 435 35 36 | 486 71 46 |
| **26** | **MARMARA** | **KUZEY** | 4S PLAZA | SELAHATTİN KÜÇÜK MEHMET KÜÇÜK | İSTANBUL | E5 HAVAALANI KVŞ. ÇOBANÇEŞME DURAĞI KIMIZ SOK. KÜÇÜK İŞ MRK. NO:38 34530 ÇOBANÇEŞME/ BAHÇELİEVLER | 212 | 551 24 86 | 590 32 56 |
| **27** | **MARMARA** | **MAR** | 4S PLAZA | ALİ SEMERCİ SELİM SEMERCİ | İSTANBUL | MERKEZ MAH., SİLAHTARAĞA CAD. NO:77 EYÜP/İSTANBUL | 212 | 616 29 29 | 615 00 71 |
| **28** | **AKDENİZ** | **ONUK** | 4S PLAZA | ERDAL ONUK | İÇEL / MERSİN | G.M.K. BULVARI FATİH MAHALLESİ ÖNER KONUTLARI NO:92 33170 MEZİTLİ / MERSİN | 324 | 359 97 00 | 359 97 07 |
| **29** | **AKDENİZ** | **ONUK-ADANA** | 4S PLAZA | ERDAL ONUK | ADANA | Başak Mahallesi Girne Blv. 170A 01316 Yüreğir / Adana | 322 | 324 33 01 | |
| **30** | **İÇ ANADOLU** | **OTOMOL** | 4S PLAZA | OSMAN BAYKAN | ANKARA | Cevizlidere Mah. Mevlana Blv. Yıldırım Kule No: 221/118 Çankaya/ ANKARA | | 4440976 | |
| **31** | **İÇ ANADOLU** | **OTOMOL** | 4S PLAZA | OSMAN BAYKAN | ANKARA | Erler Mah. 2715. Cadde No:6/A Etimesgut/ ANKARA | | 4440976 | |
| **32** | **AKDENİZ** | **PODYUM** | 4S PLAZA | ÜMİT BUZUL | KAHRAMANMARAŞ | BARBAROS MAH. BATI ÇEVREYOLU BULVARI NO:61 ONİKİŞUBAT/ KAHRAMANMARAŞ | 344 | 234 07 07 | 234 51 02 |
| **33** | **İÇ ANADOLU** | **TEKNİK OTO** | 4S PLAZA | GÜROL MUMCU | ESKİŞEHİR | 75. YIL (SULTANDERE) MAHALLESİ ÇEVREYOLU BULVARI NO:4-B ODUNPAZARI - ESKİŞEHİR | 222 | 228 10 84 | 228 10 86 |

| | | | | | | | | | |
|---|---|---|---|---|---|---|---|---|---|
| **34** | **GÜNEYDOĞU ANADOLU** | **VURALLAR** | 4S PLAZA | MEHMET VURAL<br>MUSTAFA VURAL<br>BARAN VURAL | DİYARBAKIR | BAĞCILAR MAH. ŞANLIURFA BLV. 12. KM GÖZELİ MEVKİİ NO:150 BAĞLAR/DİYARBAKIR | 412 | 251 65 36 - 3 Hat | 252 65 38 |
| **35** | **EGE** | **YAVUZLAR** | 4S PLAZA | NEJDET YAVUZ<br>ÖMER YAVUZ | DENİZLİ | ANKARA ASFALTI 15. KM PINARKENT MAHALLESİ PINARKENT/ DENİZLİ | 258 | 286 58 79 Pbx | 286 58 42 |
| **36** | **EGE** | **YÖN** | 4S PLAZA | OKAN MANİSALI | MUĞLA / FETHİYE | Yeni Mahalle Osman Kaya Blv. No: 7 İç Kapı No: 1 Fethiye / MUĞLA | 252 | 646 95 56 | |
| **37** | **MARMARA** | **YILMAZ** | 4S PLAZA | ZİHNİ YILMAZ<br>ZEKİ YILMAZ | KOCAELİ / İZMİT | İSTASYON MAH. SANAYİ CAD. NO:1 KARTEPE / KOCAELİ | 262 | 373 48 30/ 4 Hat | 373 48 34 |
| **38** | **MARMARA** | **YÜZBAŞIOĞLU** | 4S PLAZA | KADİR YÜZBAŞIOĞLU | İSTANBUL | YENİ ŞİLE YOLU CADDESİ NO:1 ALEMDAĞ / ÇEKMEKÖY | 216 | 484 66 66 Pbx | 484 48 49 |
| **39** | **MARMARA** | **YÜZBAŞIOĞLU** | 4S PLAZA | KADİR YÜZBAŞIOĞLU | İSTANBUL | YENİ ŞİLE YOLU CADDESİ NO:1 ALEMDAĞ / ÇEKMEKÖY | 216 | 484 66 66 Pbx | 484 48 49 |
| | **TÜRKİYE GENEL MÜDÜRLÜK: NISSAN OTOMOTİV A.Ş.** | | | | | **Barboros mah. Begonya Sok. Nidakule Kuzey Ataşehir No: 3 İç Kapı No: 116 Ataşehir / İSTANBUL** | **216** | **559 84 00 Pbx** | **651 84 34** |

**NOT: Yukarıdaki yetkili servis listesi kitap basım tarihi itibariyle güncel bilgileri içerir. En güncel bilgiler için "www.nissan.com.tr" sitesine bakınız.**

# PRIMASTAR Dizel Motor Bakım Tablosu
# X82 M9R DİZEL MOTOR

Kısaltmalar: D = Değiştiriniz K = Kontrol ediniz gerekiyorsa ayarlayınız, düzeltiniz, suyunu boşaltınız ya da değiştiriniz.

| BAKIM İŞLEMLERİ | | BAKIM ARALIĞI | | | | | | | |
|---|---|---|---|---|---|---|---|---|---|
| Bakım kilometresi veya ay aralığına göre hangisi önce gerçekleşir ise uygulayınız | km x 1,001 | 20 | 40 | 60 | 80 | 100 | 120 | 140 | 160 |
| | Ay | 12 | 24 | 36 | 48 | 60 | 72 | 84 | 96 |
| Motor bölümü ve araç altı | | | | | | | | | |
| Tahrik kayışları ve Kasnaklar | (Bakınız NOT (1 | K | K | K | K | K | D | K | K |
| Motor yağı (Tavsiye edilen motor yağı kullanın) ★ | | D | D | D | D | D | D | D | D |
| Yağ filtresi (Orijinal NISSAN veya eşdeğerini kullanın)★ | | D | D | D | D | D | D | D | D |
| Motor soğutma sıvısı değişimi ve bome kontrolü (Orijinal NISSAN (antifriz veya eşdeğerini kullanın | (Bakınız NOT (2 | K | K | K | K | D | K | K | K |
| Motor soğutma sistemi | | K | K | K | K | K | K | K | K |
| Yakıt hattı | | K | K | K | K | K | K | K | K |
| Yakıt flitresi | | K | D | K | D | K | D | K | D |

| | | | | | | | | |
|---|---|---|---|---|---|---|---|---|
| Hava filtresi ★ | D | D | D | D | D | D | D | D |
| Polen filtresi ★ | D | D | D | D | D | D | D | D |
| Akü şarj durumu ve kutup başları temizliği | K | K | K | K | K | K | K | K |
| CONSULT Kontrolü | K | K | K | K | K | K | K | K |

**NOT:**

- **"★" ile işaretli bakım işlemlerinin "Zor sürüş koşulları altında bakım" konusuna uygun olarak daha sık gerçekleştirilmesi gerekmektedir.**
- **(1) Tahrik kayışlarında hasar tespit edilirse değişim zamanından daha önce değiştiriniz.**
- **(2) Orijinal olmayan motor soğutma sıvısı kullanımından dolayı oluşan olası alüminyum paslanmalarına karşı Orijinal NISSAN Motor Soğutma Sıvısı veya eşdeğirini kullanın, İlk değişim 100.000 km / 60 ay, sonraki değişim her 80.000 km / 48 ay'da bir gerçekleştirilecektir. İlk değişimden sonra, her kontrol aralığında karışım oranını kontrol ediniz."**

# PRIMASTAR
# X82 M9R ŞASİ VE GÖVDE BAKIMI

Kısaltmalar D=Değiştirin, K=Kontrol edin, gerekiyorsa ayarlayın, düzeltin veya değiştirin, A=Ayarlayın U=Uygulayın

| BAKIM İŞLEMLERİ | | BAKIM ARALIĞI | | | | | | | |
|---|---|---|---|---|---|---|---|---|---|
| Bakım kilometresi veya ay aralığına göre hangisi önce gerçekleşir ise uygulayınız. | km x 1,000 | 20 | 40 | 60 | 80 | 100 | 120 | 140 | 160 |
| | Ay | 12 | 24 | 36 | 48 | 60 | 72 | 84 | 96 |
| Far yükseklik ayarı | | A | | A | | A | | A | |
| Fren hidroliği, debriyaj hidroliği (manuel) ★ | | K | D | K | D | K | D | K | D |
| Fren servosu vakum hortumları, bağlantı & kontrol valfi | | K | K | K | K | K | K | K | K |
| Otomatik şanzıman yağı (kaçak kontrolü) | (Bakınız NOT 1) | K | K | K | K | D | K | K | K |
| Manuel şanzıman yağı kaçak ve seviye kontrolü | | K | K | K | K | D | K | K | K |
| Direksiyon dişli kutusu ve bağlantıları & süspansiyon parçaları, ön tahrik şaftı & egzoz sistemi ★ | | K | K | K | K | K | K | K | K |

| | | | | | | | | | |
|---|---|---|---|---|---|---|---|---|---|
| Fren balataları, fren diskleri ve diğer fren sistemi parçaları ★ | | K | K | K | K | K | K | K | K |
| Fren pedalı, el freni, debriyaj (boşluk, yükseklik ayarı ve çalışması) | | K | K | K | K | K | K | K | K |
| Uzun dönem bakım koruması (gövde ve kabin bağlantı parçalarına koruma uygulaması) | | U | U | U | U | U | U | U | U |
| Aydınlatma ve ikaz lambaları | | K | K | K | K | K | K | K | K |
| Silecek lastikleri ve fıskiye ayarı | | K | K | K | K | K | K | K | K |
| Lastik hava basıncı ve aşınması | | K | K | K | K | K | K | K | K |
| Gövde paslanması | (Bakınız NOT 2) | | | | | | | | |

**NOT:**

- **"★" ile işaretli bakım işlemlerinin "Zor sürüş koşulları altında bakım" konusuna uygun olarak daha sık gerçekleştirilmesi gerekmektedir.**
- **(1) Otomatik şanzıman yağını her bakımda kontrol edin. 100.000 km / 60 ay'da bir değiştirin.**
- **(2) Yılda bir kez kontrol ediniz.**

# X82 PRIMASTAR Zor Sürüş Koşulları Altında Bakım

Periyodik bakım tablolarıda belirtilen bakım aralıkları normal sürüş koşullarına göre ayarlanmış sürelerdir. Araç çoğunlukla aşağıda belirtilen zor sürüş koşulları altında kullanılıyorsa bakım aralıklarının tabloda belirtildiği gibi sıklaştırılması gerekir.

A – Tozlu yollarda kullanmak

B – Sürekli kısa yolculuklar yapmak

C – Römork veya karavan çekmek

D – Uzun süre rölantide çalıştırmak

E – Ortam sıcaklığının aşırı soğuk veya aşırı sıcak olduğu değişken iklim şartlarında veya bölgelerde kullanmak

F – Rutubetin yüksek olduğu veya dağlık bölgelerde kullanmak.

G – Yol tuzu veya diğer korozif (paslandırıcı) maddelerin bulunduğu bölgelerde kullanmak.

H – Bozuk ve/veya çamurlu yollarda veya çölde kullanmak.

I – Aşırı sıklıkta frenlerin kullanıldığı veya dağlık bölgelerde kullanmak.

J – Sık sık off road veya suda kullanım

K – Sürekli aşırı hızda ve/veya yüksek motor devrinde kullanmak

L – Euro - OBD sistemi bulunan modeller

| | Bakım konusu | Bakım işlem-leri | Bakım aralığı |
|---|---|---|---|
| A..... | Hava filtresi | Değiştiriniz | Her 10.000 km'de veya 6 ayda bir |
| A B C D..... | Motor yağı ve motor yağı filtresi | Değiştiriniz | Her 10.000 km'de veya 6 ayda bir |
| .....F..... | Fren hidroliği | Değiştiriniz | Her 20.000 km'de veya 12 ayda bir |
| .....G H..... | Esoz sistemi | Kontrol ediniz | Her 10.000 km'de veya 6 ayda bir |
| .....G H..... | Direksiyon kutusu & bağ-lantısı, aks ve süspansi-yon parçaları ön aks ve eksoz sistemi | Kontrol ediniz | Her 10.000 km'de veya 6 ayda bir |
| A....C.....G H I..... | Fren balataları, diskler & diğer fren kompanentleri | Kontrol ediniz | Her 10.000 km'de veya 6 ayda bir |
| A..... | Klima (Polen) filtresi | Kontrol ediniz | Her 10.000 km'de veya 6 ayda bir |

| YAKIT EKONOMİSİ & EMİSYON DEĞERLERİ | | | | | | Yakıt tüketimi (L / 100 km) | | | | | CO2 Emisyon değeri | |
|---|---|---|---|---|---|---|---|---|---|---|---|---|
| Model | | Yakıt Tipi | Şanzıman Türü | Çekiş Türü | Motor Hacmi (cc) | Düşük Hız | Orta Hız | Yüksek Hız | Çok Yüksek Hız | Ortalama | gr/km | |
| Primastar | 8+1 Minibüs 2.0 Blue dCi 170ps L2 Tekna | Dizel | 9-İleri Otomatik | TR4X2 | 1.997 | 8,6 | 6,8 | 6,0 | 7,3 | 7,0 | 159 | 227 |
| Primastar | Panelvan 2.0 Blue dCi 150ps 6MT L2 Acenta | Dizel | 6-İleri Manuel | TR4X2 | 1.997 | 7,6 | 6,6 | 6,0 | 7,5 | 6,9 | 157 | 201 |
| Primastar | 5+1 Kombi Van 2.0 Blue dCi 150ps 6MT L2 Tekna | Dizel | 6-İleri Manuel | TR4X2 | 1.997 | 7,8 | 6,7 | 6,0 | 7,5 | 6,9 | 158 | 204 |

**Not: Yakıt tüketimi 2017/1151 EC'ye göre belirlenmiştir, Hava şartları, sürüş tekniği ve bakımlara göre sonuçlar değişiklik gösterebilir.**

Basım: Ekim 2026
Yayın No: OM26T-1X82
Türkiye'de Basılmıştır.